YAMAHA

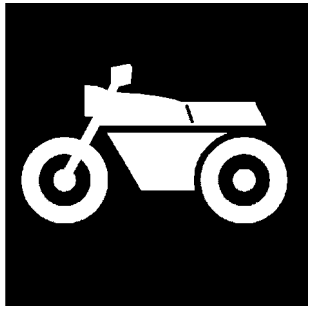

CATALOGO DE REPUESTOS

GPD155-A (BUB1) COLOMBIA

YAMAHA
GENUINE
Parts & Accessories

31BUB-261S1

( )

GPD155-A
CATALOGO DE REPUESTOS
©2025 por Yamaha Motor Co., Ltd.
1ª edición, abril 2025
Todos los derechos reservados.
Toda reproducción o uso no autorizado
sin el consentimiento escrito de
Yamaha Motor Co., Ltd.
quedan expresamente prohibidos
Impreso en Japón.

PROLOGO

Este catálogo de repuestos corresponde a las piezas para el o los modelos que figuran en la página de portada. Al formular el pedido de repuestos, se ruega citar este catálogo y especificar correctamente el número y el nombre de las piezas.

1. Las modificaciones y agregados que se hayan realizado después de la edición de este Catálogo de Repuestos, serán anunciados en las Informaciones de Recambios.
   Es recomendable que se hagan las correcciones necesarias en el Catálogo de Repuestos de acuerdo con las Informaciones de Recambios.

2. Abreviaciones
   En este. Catálogo de Repuestos se emplean las siguientes abreviaciones.

   “UR” Usar el número de partes especificado

   “UN” Usar la cantidad necesaria

   “AP” Piezas sustitutivas

   “LM” Fabricación local (Hay que pedir los repuestos en las cercanías)

   “F#” Nº de bastidor (Nº aplicable a la máquina)

   “O/S” Sobredimensionado

3. La cantidad de componentes para el montaje
   - Los componentes, suministrados como conjunto, se describen con un punto (.) que precede al nombre del parte como se indica a continuación.
   - La numeración que aparece a la derecha de cada descripción indica la cantidad de partes por cada unidad de conjunto.

CODIGO Nº	DESCRIPCION	CANT.	OBSERVACIONES
2F5–83310–60	ENSAMBLAJE DE LA LUZ	2	
115–83311–60	.BOMBILLA (6V–18W)	1	

4. Los colores de los componentes se indican como sigue en la columna de “OBSERVACIONES”.

CODIGO Nº	DESCRIPCION	CANT.	OBSERVACIONES
2N4–24110–00–X5	COMP. DEL TANQUE	2	MXR
3J1–24240–10	.GRAFICO, DEL TANQUE	1	PARA MXR

5. Debe tenerse en cuenta que las ilustraciones sirven como guia para la búsqueda de los números de partes y no deben usarse para el montaje. Durante el montaje, se recomienda usar el manual de taller correspondiente.

6. EL asterisco (*) antes del número de referencia indica los elementos modificados después de la primera edición.

7. Números de serie

Nº de Serie del bastidor

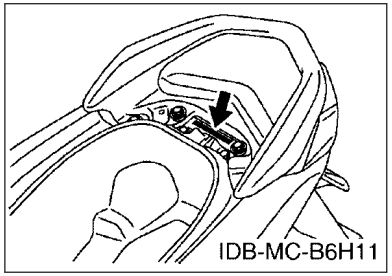

Nº de Serie del motor

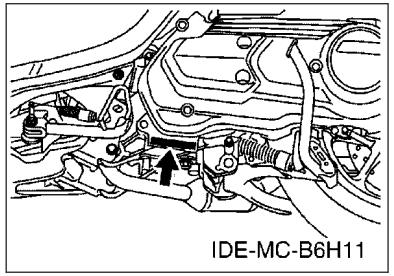

8. Códigos de color aplicables (El símbolo (*) muestra el color de modelo.)

Abreviatura	Nombre de color	Código de color
BWM1(*)	BLUISH WHITE METALLIC 1	1357
LBNM9(*)	LIGHT BLUISH GRAY METALLIC 9	1918
MBL2	MAT BLACK 2	0582
MDRNP1(*)	MAT DARK REDDISH GRAY PEARL 1	1892
MNM3	MAT GRAY METALLIC 3	1278
MNYM3	MAT GRAYISH YELLOW METALLIC 3	1831
SMX(*)	BLACK METALLIC X	0903
VRC1(*)	VIVID RED COCKTAIL 1	0121
YB	YAMAHA BLACK	0033

9. Nº de serie inicial aplicable

Nº de Serie del bastidor

Nº de serie	Nombre de la columna de cantidades	Código de Modelo

Nº de Serie del motor

Nº de serie	Nombre de la columna de cantidades	Código de Modelo

CONTENIDO

MOTOR

CILINDRO....1
CIGUENAL & PISTON....2
VALVULA....3
ARBOL DE LEVAS & CADENA....4
BOMBA DE AGUA....5
RADIADOR & MANGUERA....6
BOMBA DE ACEITE....8
ADMISION....9
DESCARGA....11
CARTER....12
CUBIERTA DE CARTER 1....14
EMBRAGUE....15
TRANSMISION....17

SHASIS

CUADRO....18
GUARDABARRO....20
CUBIERTA LATERAL....22
BRAZO TRASERO & SUSPENSION....24
DIRECCION....25
HORQUILLA DELANTERA....26
DEPOSITO DE COMBUSTIBLE....28
ASIENTO....29
RUEDA DELANTERA....31
CALIBRE FRENO DELANTERA....32
RUEDA TRASERA....33
CALIBRE FRENO TRASERA....34
MANILLAR & CABLE....35
CILINDRO MAESTRO DELANTERO....37
SOPORTE & APOYAPIE....39
PATA PROTEGIDA....42
PARABRISAS....44
GENERADOR....46
MEDIDOR....47
FARO DELANTERO....48
LUZ DE COLA....49
INTERRUPTOR DE MANILLAR&PALANC....50
EQUIPO ELECTRICO 1....51
EQUIPO ELECTRICO 2....53
EQUIPO ELECTRICO 3....55

INDICE

INDICE NUMERICO....56

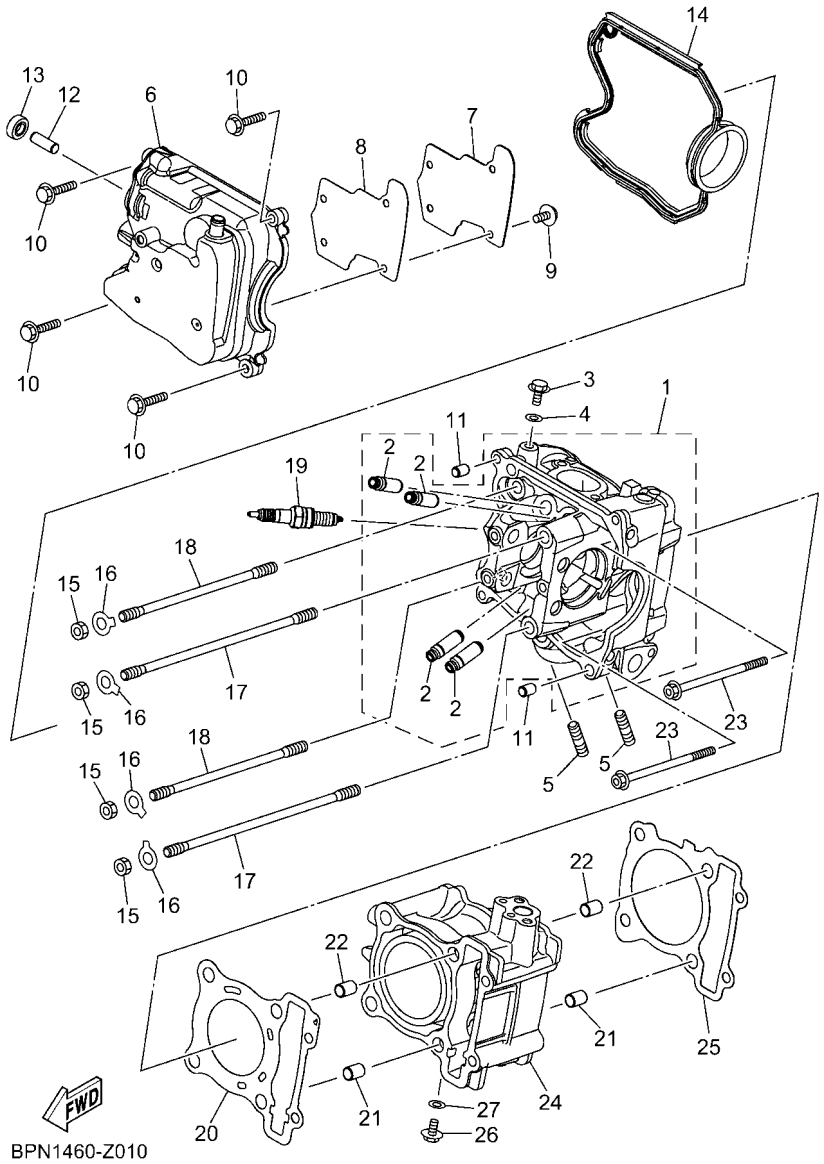

FIG. 1 CILINDRO

REF. Nº	CODIGO Nº	DESCRIPCION	BUB1					OBSERVACIONES
1	B6H–E1102–10	CULATA DE CILINDRO COMPLETA	1					
2	2DP–E1133–10	.GUIA DE VALVULA 1	4					
3	95E32–06010	CERROJO, REBORDE HUECO PROFUND	1					
4	90430–06803	JUNTA	1					
5	95612–08618	PERNO DE PUNTAL	2					
6	BLS–E1191–00	TAPA CULATA DE CILINDRO 1	1					
7	2DP–E1165–00	PLACA RESPIRADERO	1					
8	2DP–E1169–00	EMAPQ CBTA.DE RESP.	1					
9	90149–05801	TORNILLO DE REGLAJE	4					
10	95E32–06030	CERROJO, REBORDE HUECO PROFUND	4					
11	99530–08012	PASADOR, DE ESPIGA	2					
12	2DP–E132G–00	VARILLA 1	1					
13	93102–08800	SELLO ACEITE	1					
14	B3F–E1193–00	EMPAQUE	1					
15	90170–08810	TUERCA	4					
16	BLS–E113F–00	PLACA 3	4					
17	2DP–E1391–00	PERNO PERNO PRISIONERO 1	2					
18	2DP–E1392–00	PERNO PRISIONERO 2	2					
19	94700–00415	BUJIA (NGK CPR8EA)	1					
20	2DP–E1181–00	JUNTA, DE CULATA 1	1					
21	99530–10114	PASADOR, DE ESPIGA	2					
22	99530–10114	PASADOR, DE ESPIGA	2					
23	90110–06378	TORNILLO ALLEN	2					
24	BLS–E1311–00	CILINDRO 1	1					
25	BPA–E1351–00	JUNTA, DE CILINDRO	1					
26	95E32–06010	CERROJO, REBORDE HUECO PROFUND	1					
27	90430–06803	JUNTA	1					

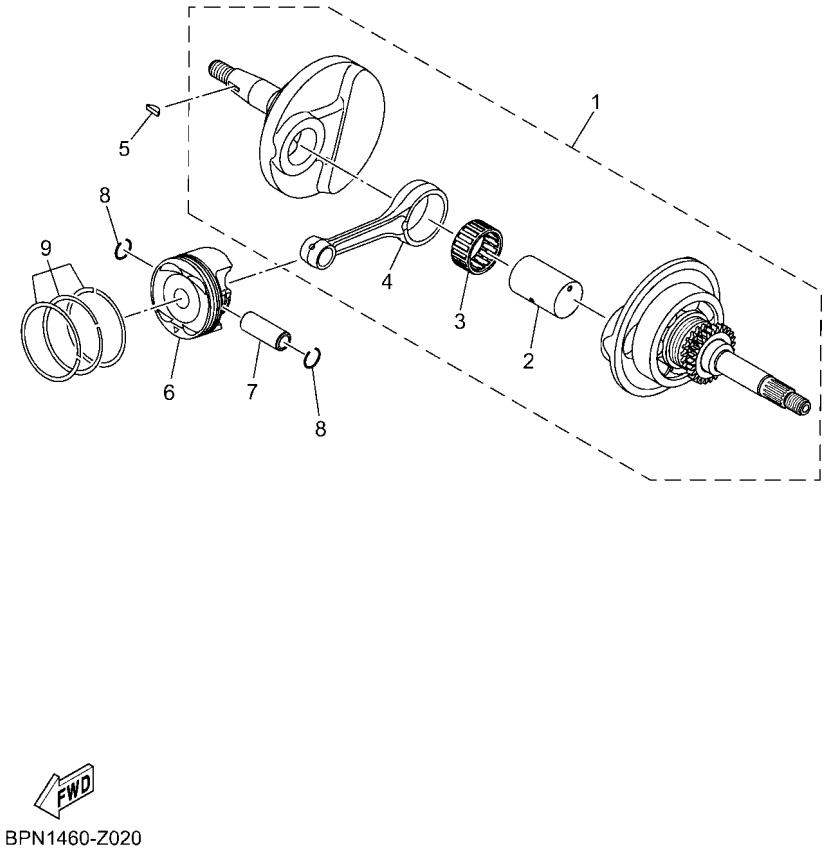

BPN1460-Z020

FIG. 2 CIGUENAL & PISTON

REF. Nº	CODIGO Nº	DESCRIPCION	BUB1					OBSERVACIONES
1	BPA–E1400–00	CIGUENAL COMPLETO	1					
2	B63–E1681–00	.PASADOR MANIVELA 1	1					
3	93310–528YK	.COJINETE DE RODILLOS	1					
4	B6H–E1651–00	.BIELA	1					
5	90280–03017	CUNA WOODRUFF	1					
6	BPA–E1631–00	PISTON (NORMA)	1					
7	2DP–E1633–00	PASADOR, PISTON	1					
8	93450–16115	SEGURO	2					
9	BLS–E1603–00	JUEGO DE ANILLOS (NORMA)	1					

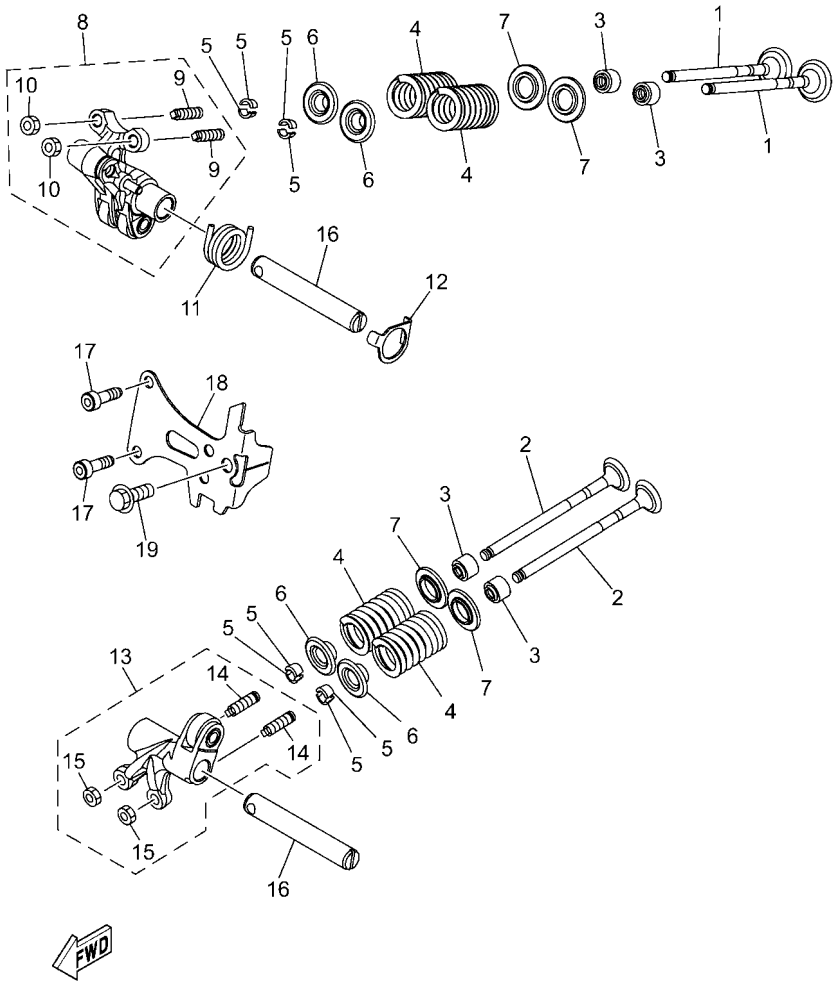

BPN1460-Z030

FIG. 3 VALVULA

REF. Nº	CODIGO Nº	DESCRIPCION	BUB1					OBSERVACIONES
1	BK6–E2111–00	VALVULA DE ADMISION	2					
2	B3F–E2121–00	VALVULA DE ESCAPE	2					
3	54P–E2119–00	SELLO DE ACEITE VALVULA	4					
4	BB8–E2113–01	RESORTE VALVULA INTERNA	4					
5	5TL–E2118–00	SEGURO DE VALVULA	8					
6	2DP–E2117–00	RETEN RESORTE DE VALVULA	4					
7	50C–E2126–00	ASIENTO RESORTE DE VALVULA2	4					
8	2DP–E2150–02	BRAZO DE BALANCIN DE VALVULA	1					
9	33S–E2159–01	.TORNILLO DE AJUSTE DE VALVULA	2					
10	90170–05803	.TUERCA	2					
11	BB8–E2226–00	RESORTE	1					
12	2DP–E2279–00	PLACA	1					
13	B6H–E2160–02	BRAZO DE BALANCIN DE VALVULA 2	1					
14	33S–E2159–01	.TORNILLO DE AJUSTE DE VALVULA	2					
15	90170–05803	.TUERCA	2					
16	B65–E2156–00	EJE DE BALANCIN	2					
17	91312–05016	TORNILLO ALLEN	2					
18	BLS–E111F–00	PLACA	1					
19	95E32–06014	CERROJO, REBORDE HUECO PROFUND	1					

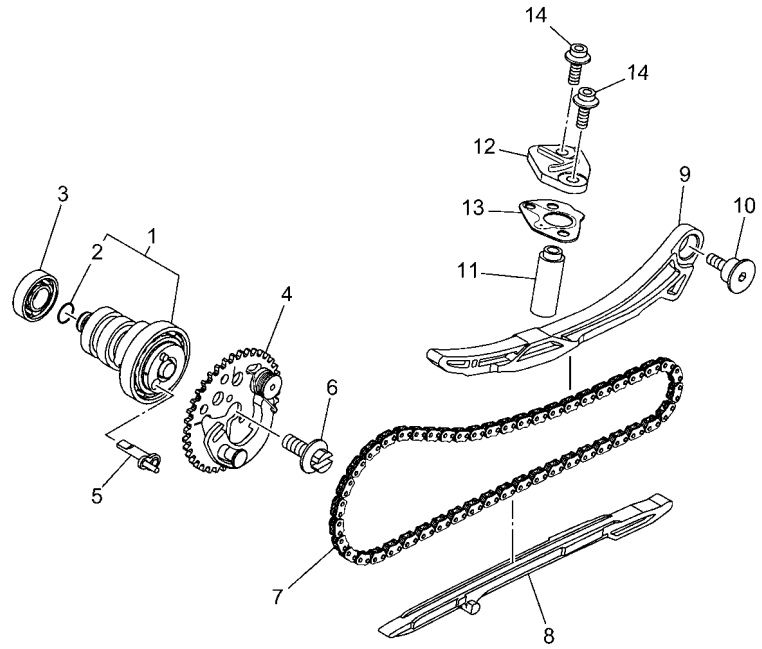

BPN1460-Z040

FIG. 4 ARBOL DE LEVAS & CADENA

REF. Nº	CODIGO Nº	DESCRIPCION	BUB1					OBSERVACIONES
1	BPA–E2170–01	ARBOL DE LEVAS COMPLETO 1	1					
2	93210–09806	.ANILLO O	1					
3	93306–001YG	COJINETE	1					
4	BPA–E2280–00	EQUIPO DE DESCOMPRESION	1					
5	BPN–E2288–00	LEVA DE DESCOMPRESION	1					
6	5YP–E2157–01	PERNO	1					
7	94568–F9096	CADENA	1					
8	B6H–E2231–00	TOPE DE GUIA 1	1					
9	BLS–E2241–00	TOPE DE GUIA 2	1					
10	1DB–E2228–00	PERNO	1					
11	BLS–E2210–00	TENSOR CADENA DE LEVA	1					
12	BLS–E2199–00	BRIDA	1					
13	BLS–E2213–00	EMPAQUE DE CAJA TENSOR	1					
14	90110–06440	TORNILLO ALLEN	2					

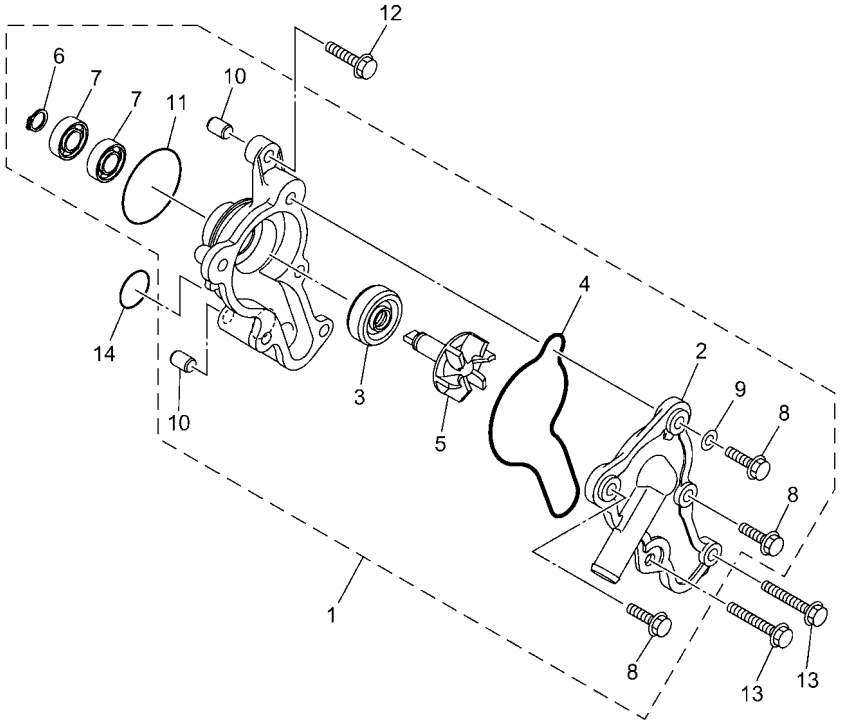

BLS1460-Z050

FIG. 5 BOMBA DE AGUA

REF. Nº	CODIGO Nº	DESCRIPCION	BUB1					OBSERVACIONES
1	B6H–E2420–01	BOMBA DE AGUA COMPLETA	1					
2	B6H–E2422–00	.CUBIERTA DE CAJA	1					
3	B6H–E2223–00	.SELLO	1					
4	B6H–E2439–00	.ANILLO O	1					
5	B6H–E2450–00	.EJE IMPULSOR COMPLETO	1					
6	99009–08400	.PRESILLA REDONDA	1					
7	93300–608X0	.COJINETE	2					
8	95027–06020	.PERNO, DE BRIDA	3					
9	90430–06803	.JUNTA	1					
10	99530–08012	.PASADOR, DE ESPIGA	2					
11	93210–39803	.ANILLO O	1					
12	95E32–06025	CERROJO, REBORDE HUECO PROFUND	1					
13	95E32–06045	CERROJO, REBORDE HUECO PROFUND	2					
14	93210–19809	ANILLO O	1					

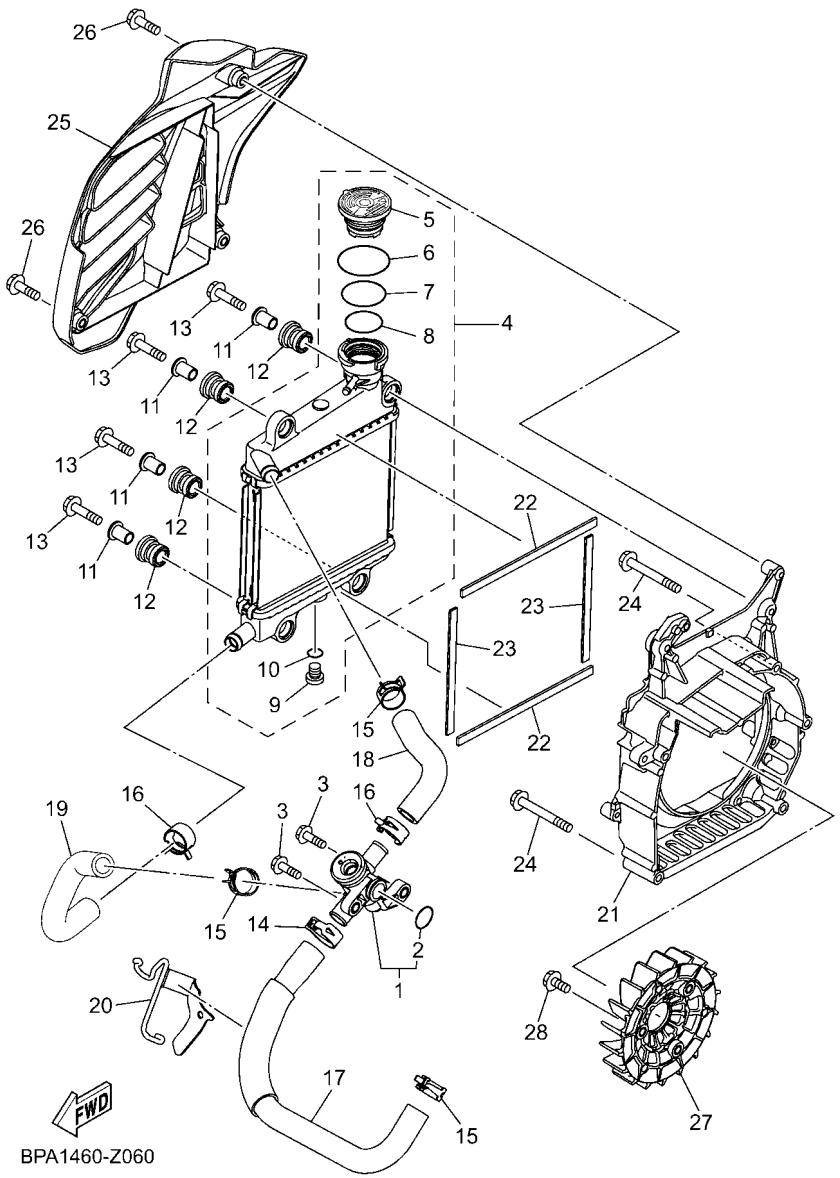

FIG. 6 RADIADOR & MANGUERA

REF. Nº	CODIGO Nº	DESCRIPCION	BUB1					OBSERVACIONES
1	2DP–E2410–00	TERMOSTATO CONJUNTO	1					
2	52S–12439–00	.ANILLO O	1					
3	95E32–06020	CERROJO, REBORDE HUECO PROFUND	2					
4	B6H–E240A–01	RADIADOR COMPLETO	1					
5	B65–E2462–02	.TAPON, DEL RADIADOR	1					
6	B63–E22A2–00	.ANILLO O	1					
7	B63–E2439–00	.ANILLO O	1					
8	B63–E2843–00	.ANILLO EN O (ND)	1					
9	5ST–E2615–00	.GRIFO DE DRENAJE	1					
10	5ST–E2843–00	.ANILLO EN O (ND)	1					
11	90387–08823	ESPACIADOR	4					
12	90480–14833	TAPON	4					
13	95D32–06030	CERROJO, REBORDE HUECO PROFUND	4					
14	90467–20806	PRESILLA	1					
15	90467–19803	PRESILLA	3					
16	90467–19803	PRESILLA	2					
17	B6H–E2481–10	TUBO 1	1					
18	B6H–E2482–00	TUBO 2	1					
19	B6H–E2483–00	TUBO 3	1					
20	BPA–E2491–00	GRAMPA 1	1					
21	B6H–E2621–01	CAJA VENTILADOR	1					
22	90520–10853	EQUILIBRIO, CUBIERTA	2					
23	90520–10855	EQUILIBRIO, CUBIERTA	2					
24	95E32–06050	CERROJO, REBORDE HUECO PROFUND	5					
25	B6H–E2467–00	CUBIERTA DEL RADIADOR	1					
26	95E32–06020	CERROJO, REBORDE HUECO PROFUND	3					
27	B65–E2611–00	VENTILADOR	1					

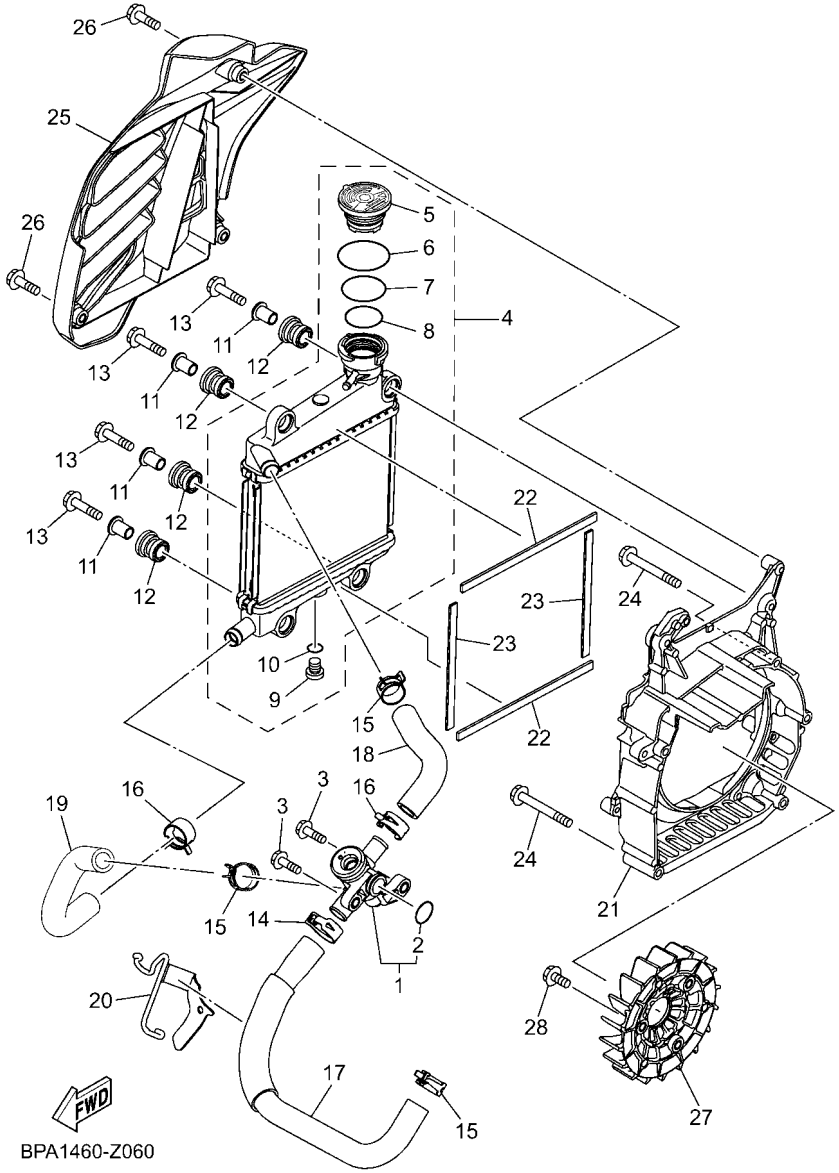

FIG. 6 RADIADOR & MANGUERA

REF. Nº	CODIGO Nº	DESCRIPCION	BUB1					OBSERVACIONES
28	95D32–06016	CERROJO, REBORDE HUECO PROFUND	3					

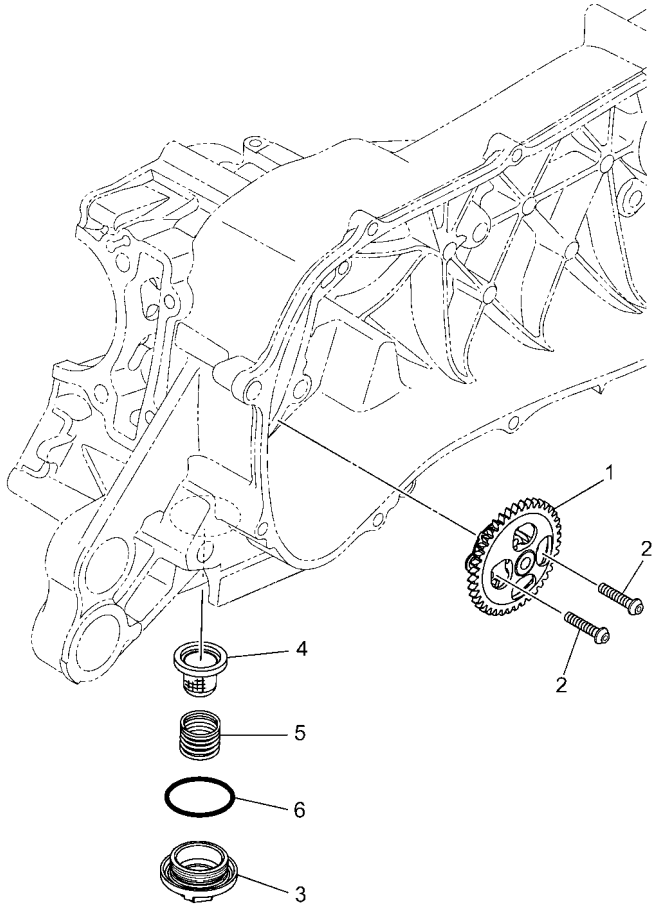

BPN1460-Z070

FIG. 7 BOMBA DE ACEITE

REF. Nº	CODIGO Nº	DESCRIPCION	BUB1					OBSERVACIONES
1	B6H–E3300–01	BOMBA DE ACEITE COMPLETA	1					
2	92012–05025	PERNO	2					
3	54P–E5351–01	TAPON DE DRENAJE	1					
4	54P–E3411–00	FILTRO DE ACEITE	1					
5	90501–16004	RESORTE DE COMPRESION	1					
6	93210–29800	ANILLO O	1					

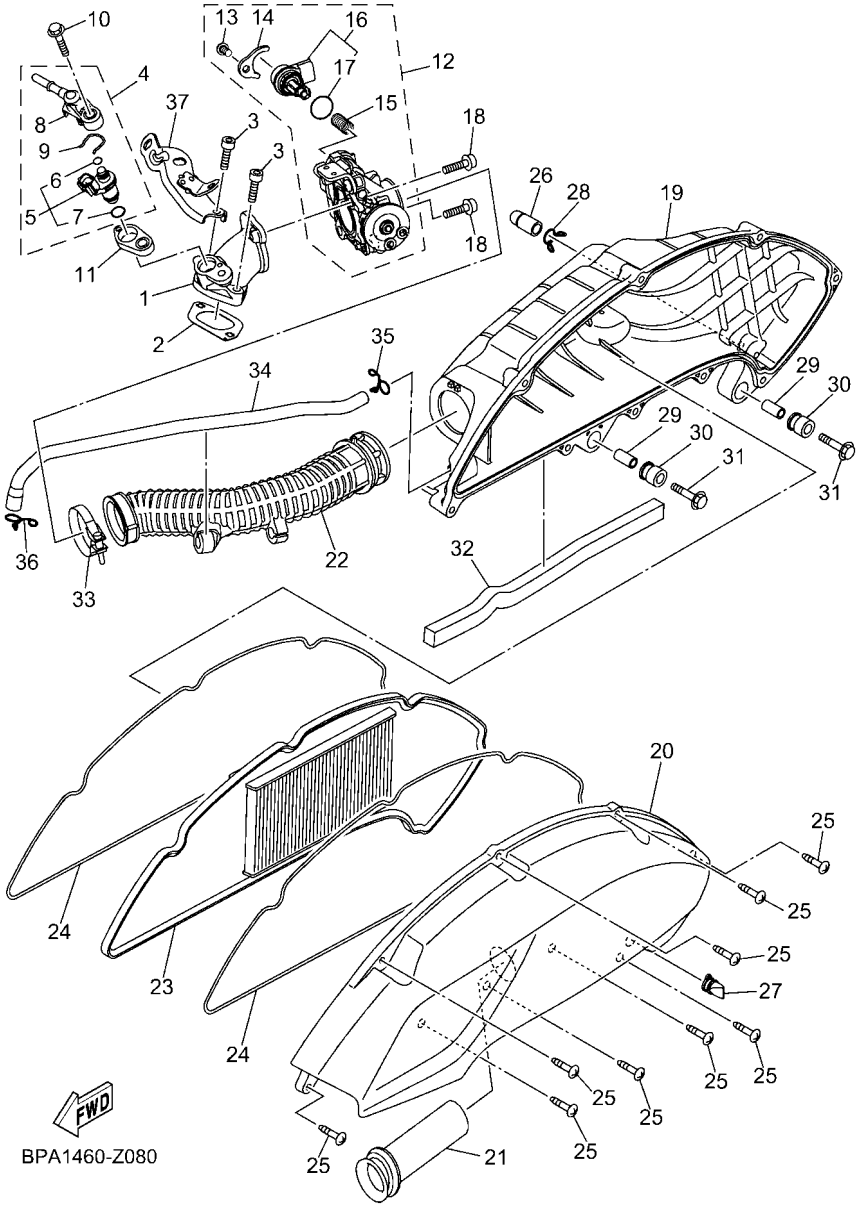

FIG. 8 ADMISION

REF. Nº	CODIGO Nº	DESCRIPCION	BUB1					OBSERVACIONES
1	B6H–E3585–00	MULTIPLE	1					
2	BPA–E4199–00	EMPAQUE	1					
3	91332–06025	PERNO	2					
4	BB8–E3770–10	INYECTOR	1					
5	BB8–E3761–10	.INYECTOR	1					
6	54P–E4147–00	..ANILLO O	1					
7	5CA–E4147–00	..ANILLO O	1					
8	54P–E3938–00	.TUBO DE ADMISION	1					
9	54P–E4137–00	.PRESILLA	1					
10	95D32–06030	CERROJO, REBORDE HUECO PROFUND	1					
11	2DP–E3556–00	EMPAQUE	1					
12	B65–E3750–12	CAJA DE ACELERADOR COMPL.	1					
13	98502–06012	.TORNILLO	1					
14	54P–E4243–00	.PLACA	1					
15	54P–E4335–00	.RESORTE DE EMBOLO	1					
16	B63–H5801–02	.MOTOR	1					
17	54P–E416A–00	..ANILLO O	1					
18	90110–06846	TORNILLO ALLEN	2					
19	B6H–E4411–10	CAJA FILTRO DEL AIRE 1	1					
20	B6H–E4412–10	TAPA CAJA DEL FILTRO 1	1					
21	B6H–E4437–00	CONDUCTO	1					
22	B6H–E4453–00	UNION DEL FILTRO DEL AIRE 1	1					
23	B6H–E4451–00	ELEMENTO DEL FILTRO DEL AIRE	1					
24	B6H–E4452–10	SELLO	2					
25	97707–50025	TORNILLO ROSCA HEMBRA	9					
26	5TL–E443E–00	TUBO, DRENAJE	1					
27	B5D–E443G–00	TUBO, DRENAJE 2	1					

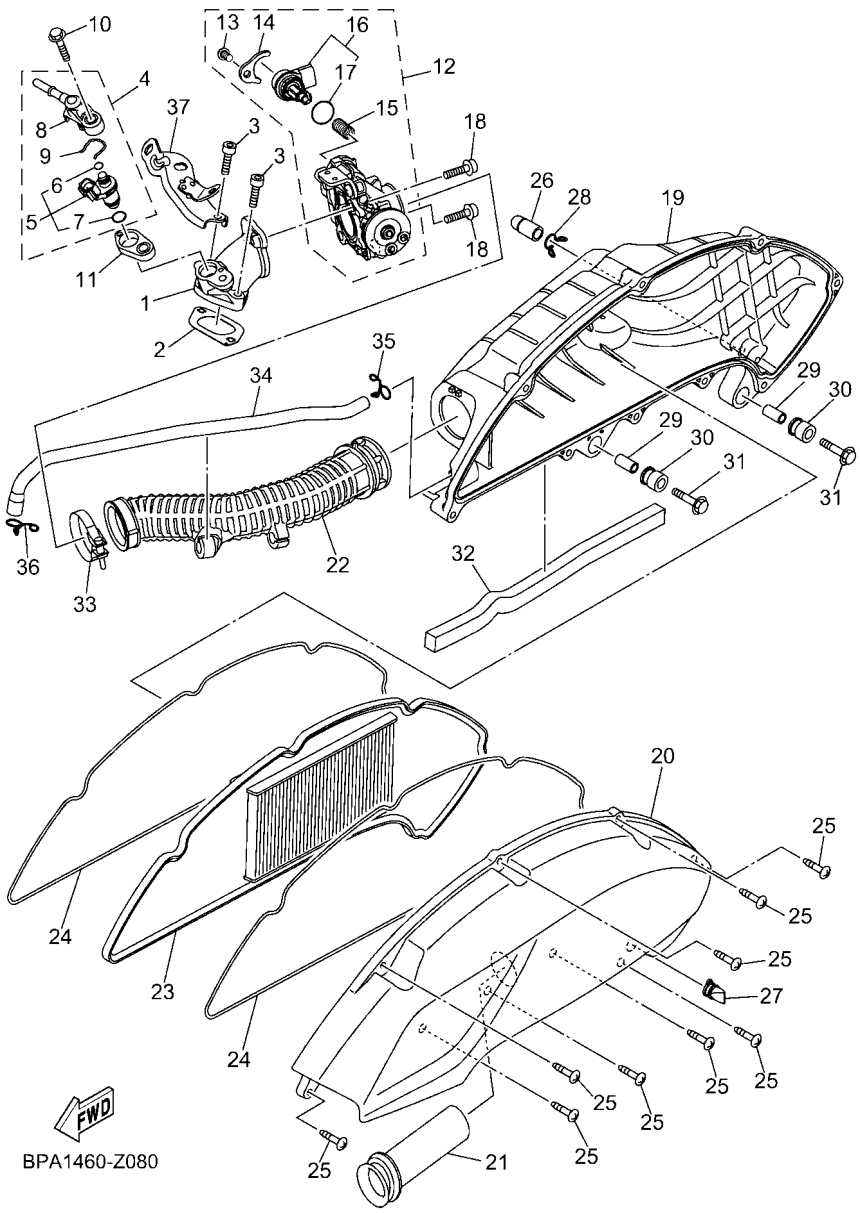

FIG. 8 ADMISION

REF. Nº	CODIGO Nº	DESCRIPCION	BUB1					OBSERVACIONES
28	90467–12809	PRESILLA	1					
29	B74–E4449–00	COLLAR	2					
30	B6H–E4435–00	ANILLO PROTECTOR	2					
31	95D32–06030	CERROJO, REBORDE HUECO PROFUND	2					
32	90520–15816	EQUILIBRIO, CUBIERTA	1					
33	90450–43805	BRIDA, MANGUERA	1					
34	B6H–E1166–00	TUBO RESPIRADERO 1	1					
35	90467–11825	PRESILLA	1					
36	90467–12052	PRESILLA	1					
37	B6H–E4146–00	PLACA SOPORTE	1					

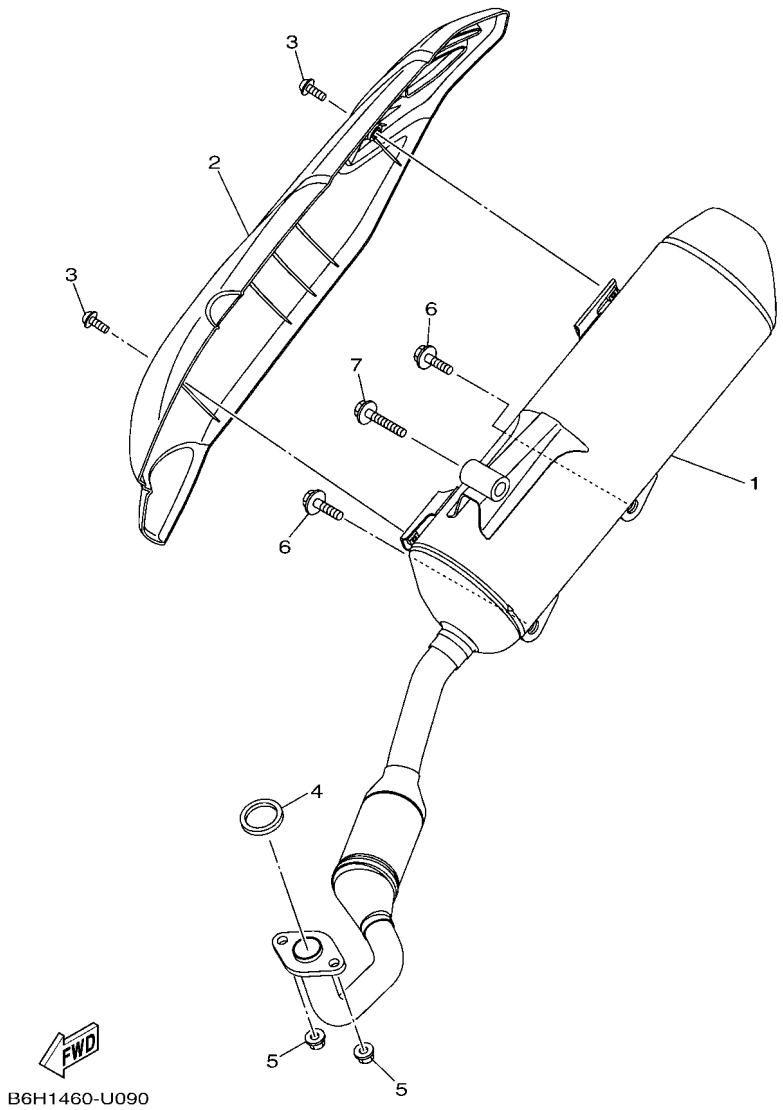

FIG. 9 DESCARGA

REF. Nº	CODIGO Nº	DESCRIPCION	BUB1					OBSERVACIONES
1	BUB–E4711–00	SILENCIADOR 1	1					
2	BBE–E4718–00	PROTECTOR DE SILENCIADOR 1	1					
3	90111–06860	TORNILLO	2					
4	BK7–E4613–00	JUNTA, TUBO DE ESCAPE	1					
5	95702–08500	TUERCA DE BRIDA	2					
6	95D32–10045	CERROJO, REBORDE HUECO PROFUND	2					
7	95D32–10060	CERROJO, REBORDE HUECO PROFUND	1					

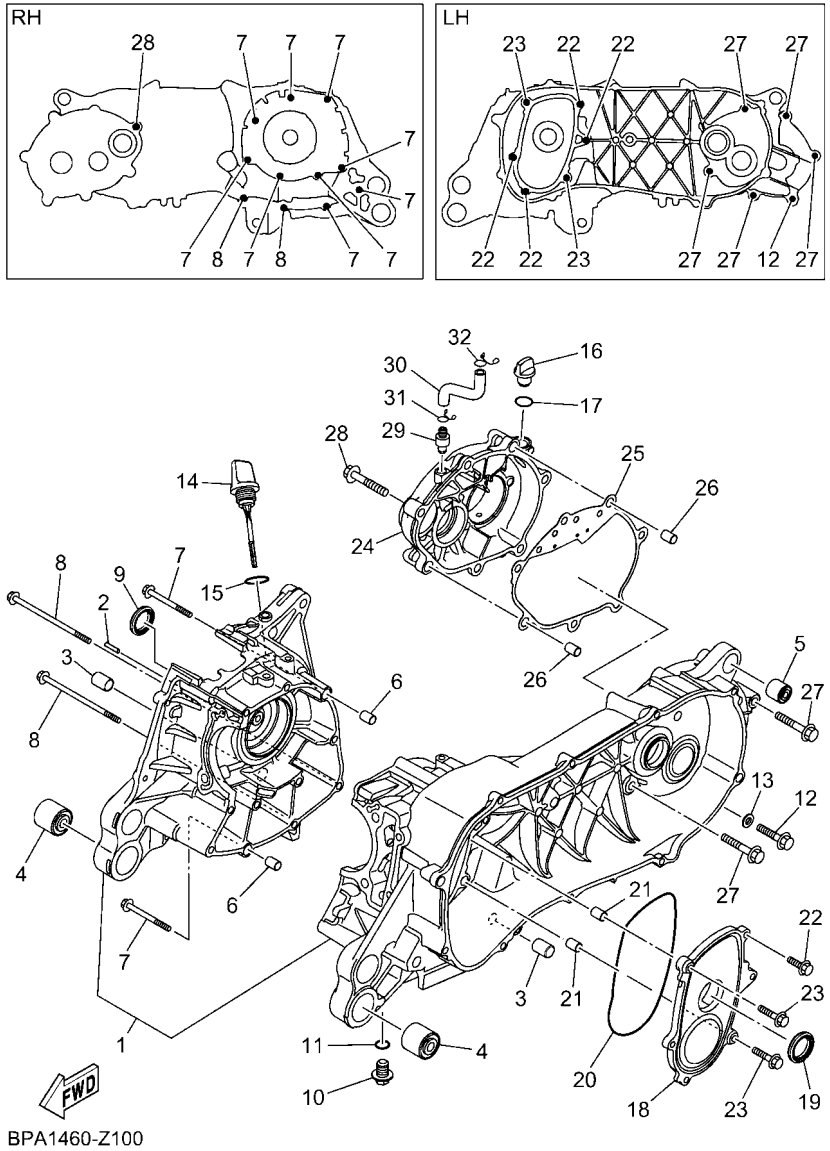

FIG. 10 CARTER

REF. Nº	CODIGO Nº	DESCRIPCION	BUB1					OBSERVACIONES
1	BPA–E5150–00	CARTER COMPLETO	1					
2	99480–03012	PASADOR	1					
3	54P–F7121–00	BUJE	2					
4	90388–10808	AMORTIGUADOR	2					
5	90388–08803	AMORTIGUADOR	1					
6	99530–10114	PASADOR, DE ESPIGA	2					
7	95E32–06060	CERROJO, REBORDE HUECO PROFUND	9					
8	95E32–06110	CERROJO, REBORDE HUECO PROFUND	2					
9	93102–22829	SELLO ACEITE	1					
10	90340–12816	TORNILLO, DE DRENAJE	1					
11	90430–12803	JUNTA	1					
12	95D32–08035	CERROJO, REBORDE HUECO PROFUND	1					
13	90430–08804	JUNTA	1					
14	2DP–E5362–00	TAPON DEL NIVEL DE ACEITE	1					
15	5LW–E3769–00	ANILLO O	1					
16	5LW–E5363–00	TAPON DE ACEITE	1					
17	93210–14816	ANILLO O	1					
18	B65–E5423–01	CUBIERTA 2	1					
19	93102–24802	SELLO ACEITE	1					
20	93211–28800	ANILLO O	1					
21	99530–10114	PASADOR, DE ESPIGA	2					
22	95E32–06020	CERROJO, REBORDE HUECO PROFUND	4					
23	95E32–06030	CERROJO, REBORDE HUECO PROFUND	2					
24	B6H–E5421–00	TAPA DE CARTER DERECHA	1					
25	BPA–E5461–00	JUNTA TAPA CARTER DERECHO 2	1					UR EITHER CAN USE
	B6H–E5461–10	JUNTA TAPA CARTER DERECHO 2	1					UR EITHER CAN USE
26	99530–10114	PASADOR, DE ESPIGA	2					

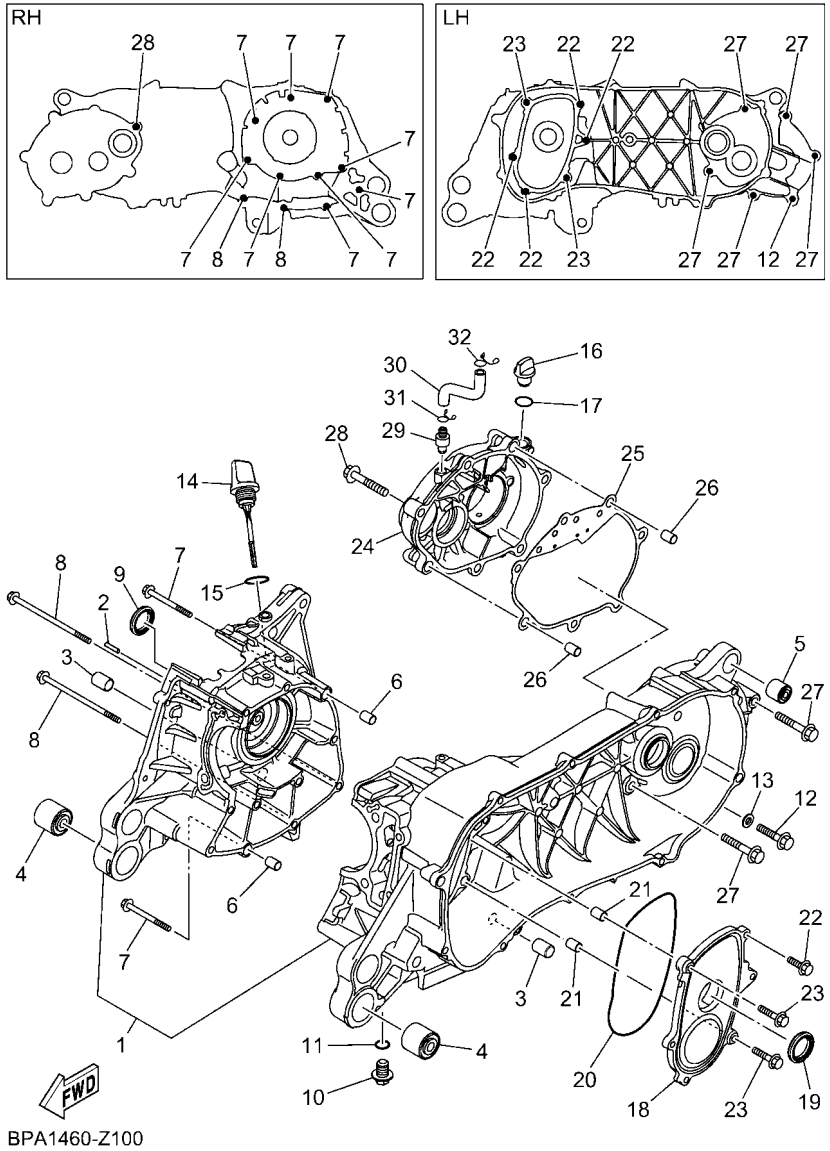

FIG. 10 CARTER

REF. Nº	CODIGO Nº	DESCRIPCION	BUB1					OBSERVACIONES
27	95E32–08045	CERROJO, REBORDE HUECO PROFUND	5					
28	95E32–08035	CERROJO, REBORDE HUECO PROFUND	1					
29	B6H–E5371–00	RESPIRADERO	1					
30	B6H–E5373–00	MANGUELA DE RESPIRADERO	1					
31	90467–10008	PRESILLA	1					
32	90467–11825	PRESILLA	1					

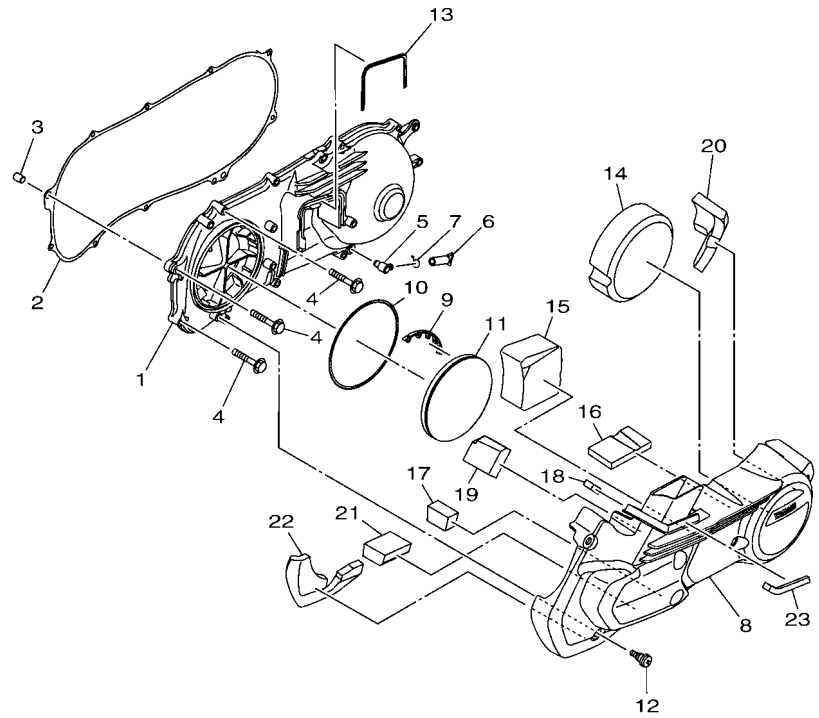

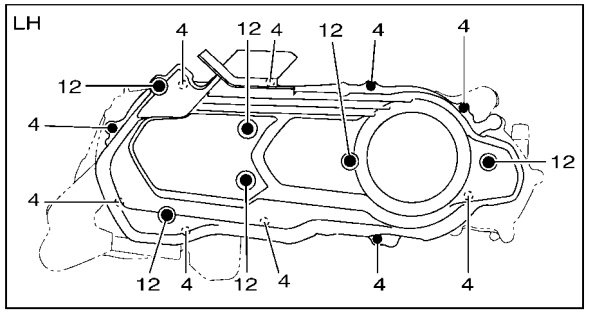

B6H1460-U110

FIG. 11 CUBIERTA DE CARTER 1

REF. Nº	CODIGO Nº	DESCRIPCION	BUB1					OBSERVACIONES
1	B6H–E5411–01	CUBIERTA DE CARTER 1	1					
2	BPA–E5451–00	EMPAQ DE CUBIERTA DE CARTER	1					UR EITHER CAN USE
	B6H–E5451–00	EMPAQ DE CUBIERTA DE CARTER	1					UR EITHER CAN USE
3	99530–10114	PASADOR, DE ESPIGA	1					
4	95E32–06035	CERROJO, REBORDE HUECO PROFUND	10					
5	5LW–E5371–01	RESPIRADERO	1					
6	4ST–E443E–00	TUBO, DRENAJE	1					
7	90467–11106	PRESILLA	1					
8	B6H–E5431–00	CUBIERTA DE CARTER 3	1					
9	2DP–E5495–00	SELLO DE PROTECTOR 1	1					
10	B65–E5472–00	SELLO DE CONDUCTO DE AIRE	1					
11	2DP–E5407–00	ELEMENTO 1	1					
12	B63–E5481–00	PERNO 1	6					
13	2DP–E5474–00	SELLO DE CONDUCTO DE AIRE	1					
14	B6H–E5316–00	AMORTIGUADOR 1	1					
15	B6H–E5326–00	AMORTIGUADOR 2	1					
16	90520–10856	EQUILIBRIO, CUBIERTA	1					
17	90520–40801	EQUILIBRIO, CUBIERTA	1					
18	90520–10851	EQUILIBRIO, CUBIERTA	1					
19	90520–50801	EQUILIBRIO, CUBIERTA	1					
20	B6H–E533C–00	AMORTIGUADOR 7	1					
21	90520–40800	EQUILIBRIO, CUBIERTA	1					
22	B6H–E533E–00	AMORTIGUADOR 9	1					
23	90520–10855	EQUILIBRIO, CUBIERTA	1					

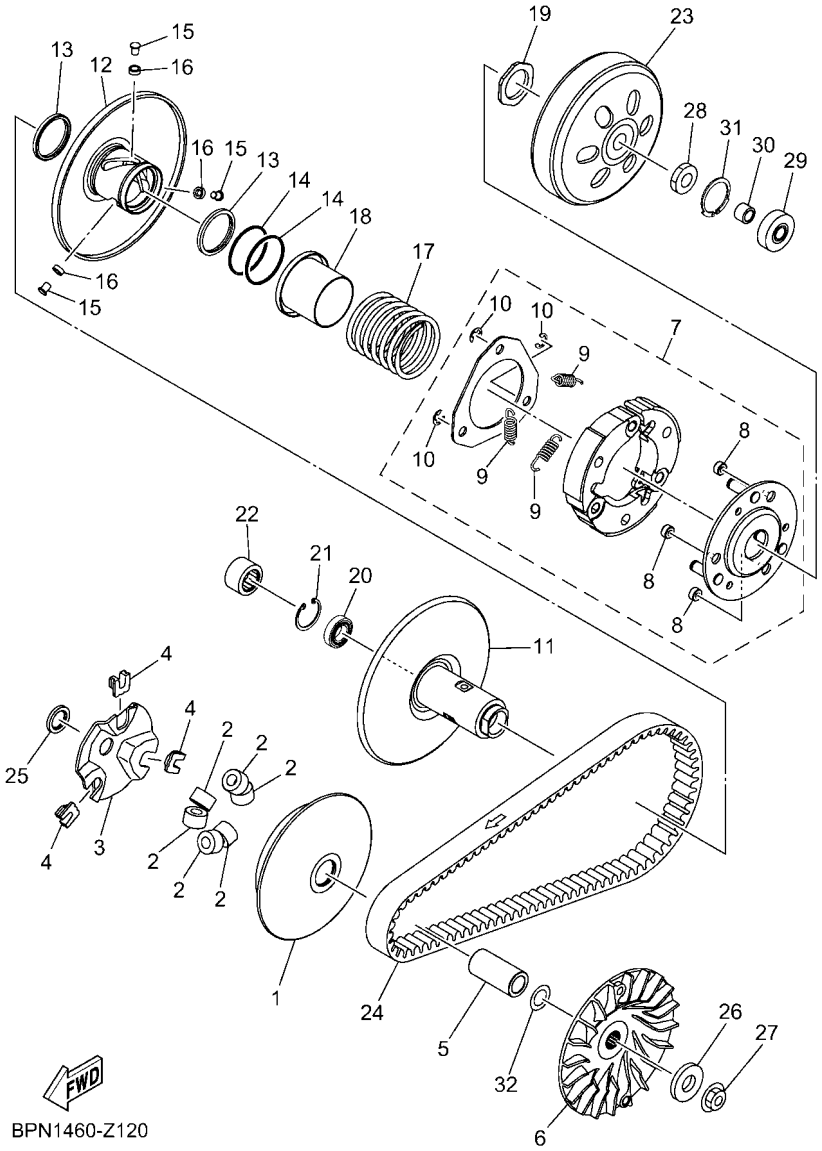

FIG. 12 EMBRAGUE

REF. Nº	CODIGO Nº	DESCRIPCION	BUB1					OBSERVACIONES
1	BPN–E7620–00	ROLDANA PRIMARIA MOVIL	1					
2	BPN–E7632–00	CONTRAPESO	6					
3	2DP–E7623–00	LEVA	1					
4	44D–E7653–00	CORREDERA	3					
5	B6H–E7674–00	COLLAR	1					
6	2DP–E7611–00	PISCO FIXADOR DE POREA	1					
7	BBP–E6620–00	PORTADOR DE EMBRAGUE COMPLETO	1					
8	54P–E6629–00	.AMORT CONTRAPESO EMBRAGUE	3					
9	B65–E6626–00	.RESORTE CONTRAPESO EMBRAGUE 1	3					
10	54P–E6819–00	.SEGURO	3					
11	BPN–E7660–00	ROLDANA SECUNDARIA FIJA COMPL.	1					
12	BPN–E7670–00	ROLDANA SECUNDARIA CORREDIZA	1					
13	2DP–E7465–00	SELLO	2					
14	2DP–E7465–10	SELLO	2					
15	B74–E7664–00	PASADOR DE GUIA	3					
16	2DP–E7674–10	COLLAR	3					
17	BBP–E7683–00	RESORTE SECUNDARIO	1					
18	2DP–E7684–00	ASIENTO DE RESORTE SECUNDARIO	1					
19	2DP–E7668–00	TUERCA	1					
20	B6H–E7678–00	COJINETE	1					
21	2DP–E5744–00	SEGURO	1					
22	2DP–E7678–10	COJINETE	1					
23	BBP–E6611–00	CAJA DE EMBRAGUE COMPLETO	1					
24	B8R–E7641–00	CORREA EN V	1					
25	90201–16819	ARANDELA PLANA	1					
26	90201–12837	ARANDELA PLANA	1					
27	90179–12019	TUERCA	1					

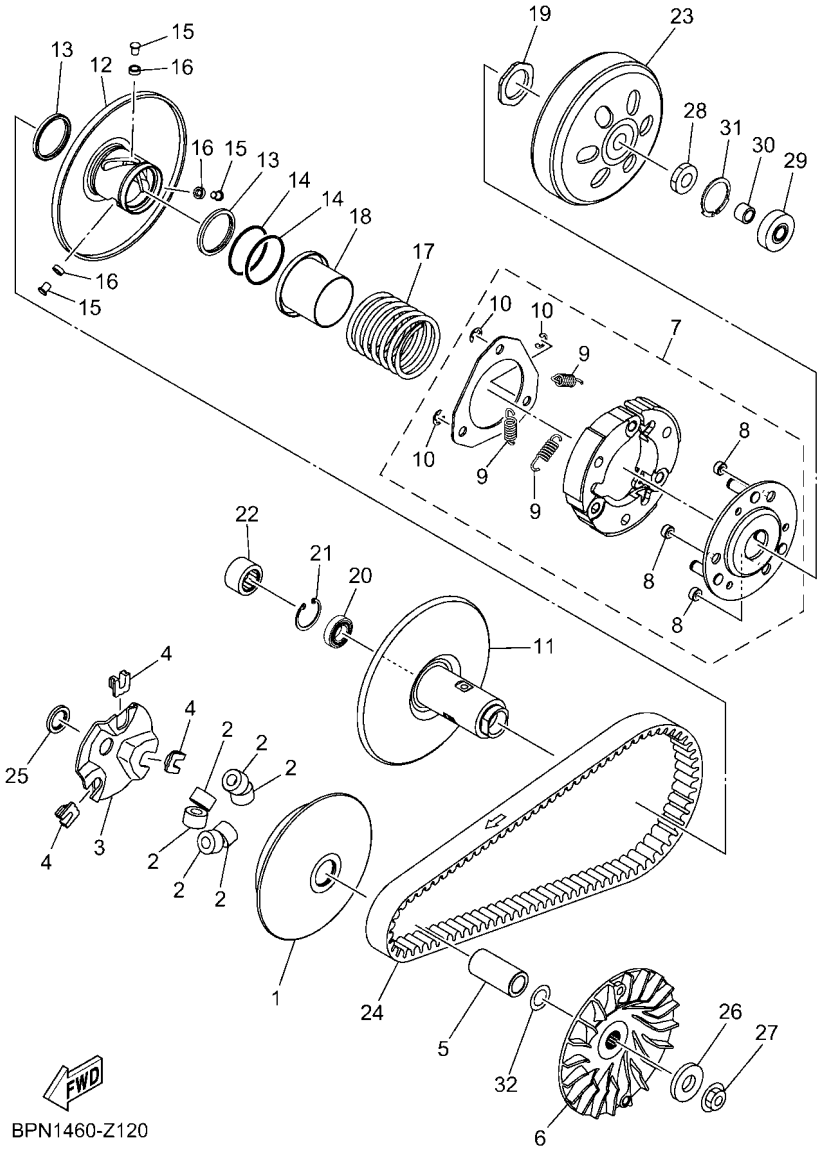

FIG. 12 EMBRAGUE

REF. Nº	CODIGO Nº	DESCRIPCION	BUB1					OBSERVACIONES
28	90170–12802	TUERCA	1					
29	933A6–202Y0	COJINETE	1					
30	90380–10800	CASQUILLO SOLIDO	1					
31	99009–35700	PRESILLA REDONDA	1					
32	90201–15847	ARANDELA PLANA	1					

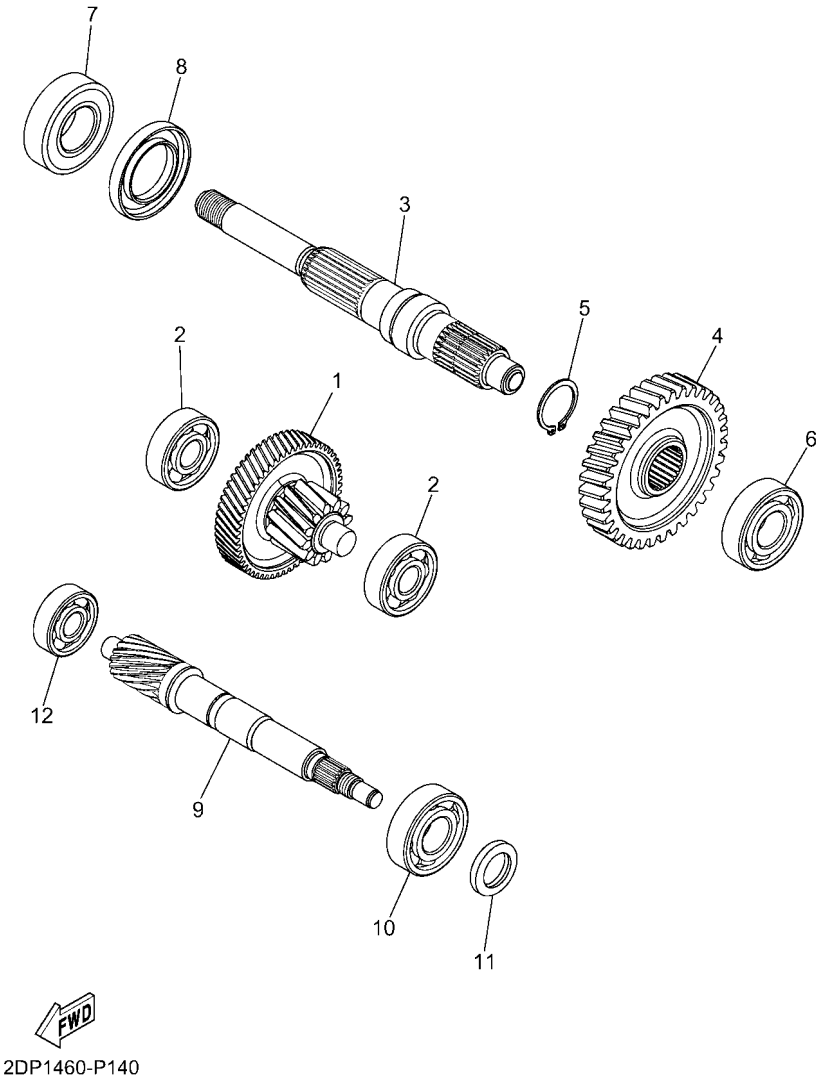

FIG. 13 TRANSMISION

REF. Nº	CODIGO Nº	DESCRIPCION	BUB1					OBSERVACIONES
1	2DP–E7410–31	EJE PRINCIPAL COMPLETO 12T/56T	1					
2	93306–302YU	COJINETE	2					
3	B6H–E7421–00	EJE SECUNDARIO	1					
4	2DP–E7211–20	ENGRANAJE RUEDA DE 1RA (35T)	1					
5	99009–25400	PRESILLA REDONDA	1					
6	93306–303YW	COJINETE	1					
7	93306–255YA	COJINETE	1					
8	93102–32807	SELLO ACEITE	1					
9	B65–E6111–01	ENGRANAJE TRACC.PRIMARIA(16T)	1					
10	93306–204XR	COJINETE	1					
11	93102–20815	SELLO ACEITE	1					
12	93306–351Y8	COJINETE	1					

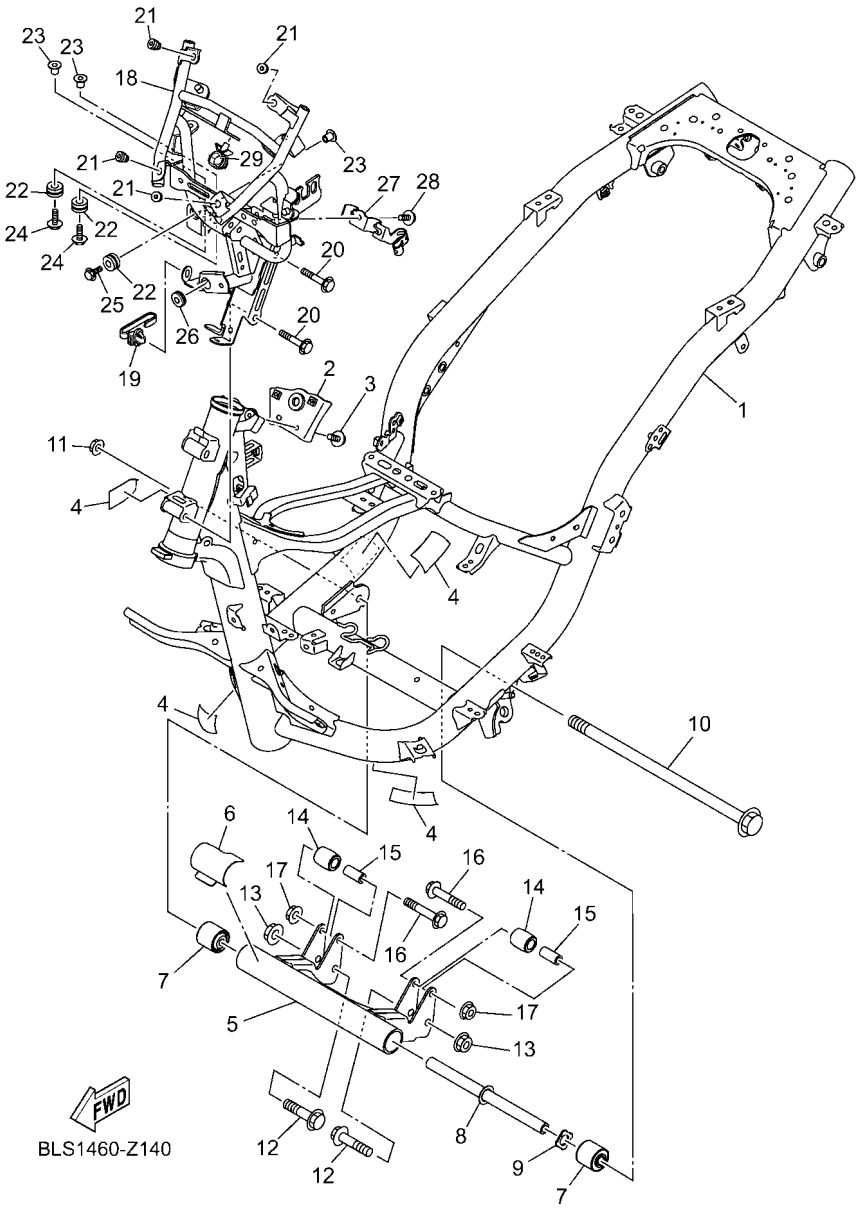

FIG. 14 CUADRO

REF. Nº	CODIGO Nº	DESCRIPCION	BUB1					OBSERVACIONES
1	BUB–F1110–00	ARMAZON COMPLETO	1					
2	B6H–H251P–00	SOPORTE, INTERRUPTOR	1					
3	90109–068D5	PERNO	2					
4	B3F–F414G–20	SELLO	4					
5	BLS–F1410–00	SOPORTE DE MOTOR COMPLETO	1					
6	B65–F117G–00	PROTECTOR	1					
7	90388–10818	AMORTIGUADOR	2					
8	90387–10857	ESPACIADOR	1					
9	B65–F113B–00	AMORTIGUADOR	1					
10	90105–108C9	TORNILLO	1					
11	95602–10200	TUERCA DE AUTO-CIERRE	1					
12	90105–10283	TORNILLO	2					
13	95602–10200	TUERCA DE AUTO-CIERRE	2					
14	44D–F7114–00	TOPE DE PUNTAL PRINCIPAL	2					
15	90387–08821	ESPACIADOR	2					
16	90105–088E3	TORNILLO	2					
17	95602–08200	TUERCA DE AUTO-CIERRE	2					
18	BLS–F8356–00	SOPORTE 1	1					
19	90464–25009	BRIDA	1					
20	95D32–08050	CERROJO, REBORDE HUECO PROFUND	2					
21	90179–05003	TUERCA	4					
22	90480–14229	TAPON	3					
23	90387–068N8	ESPACIADOR	3					
24	95D32–06020	CERROJO, REBORDE HUECO PROFUND	2					
25	90105–068C5	TORNILLO	1					
26	90480–17802	TAPON	1					
27	B6H–F588F–00	SOPORTE DE MANGUERA FRENO 5	1					

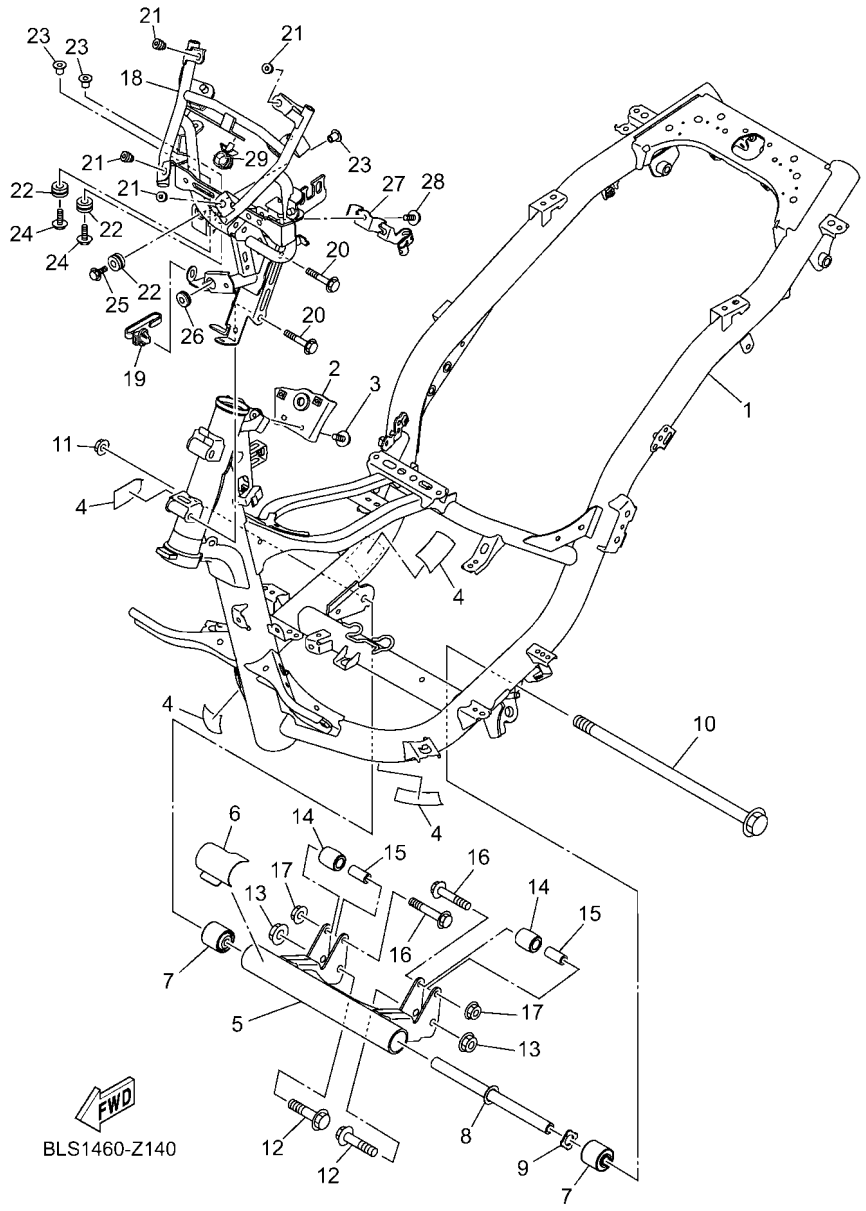

FIG. 14 CUADRO

REF. Nº	CODIGO Nº	DESCRIPCION	BUB1					OBSERVACIONES
28	95D32–06012	CERROJO, REBORDE HUECO PROFUND	1					
29	90464–18808	BRIDA	1					

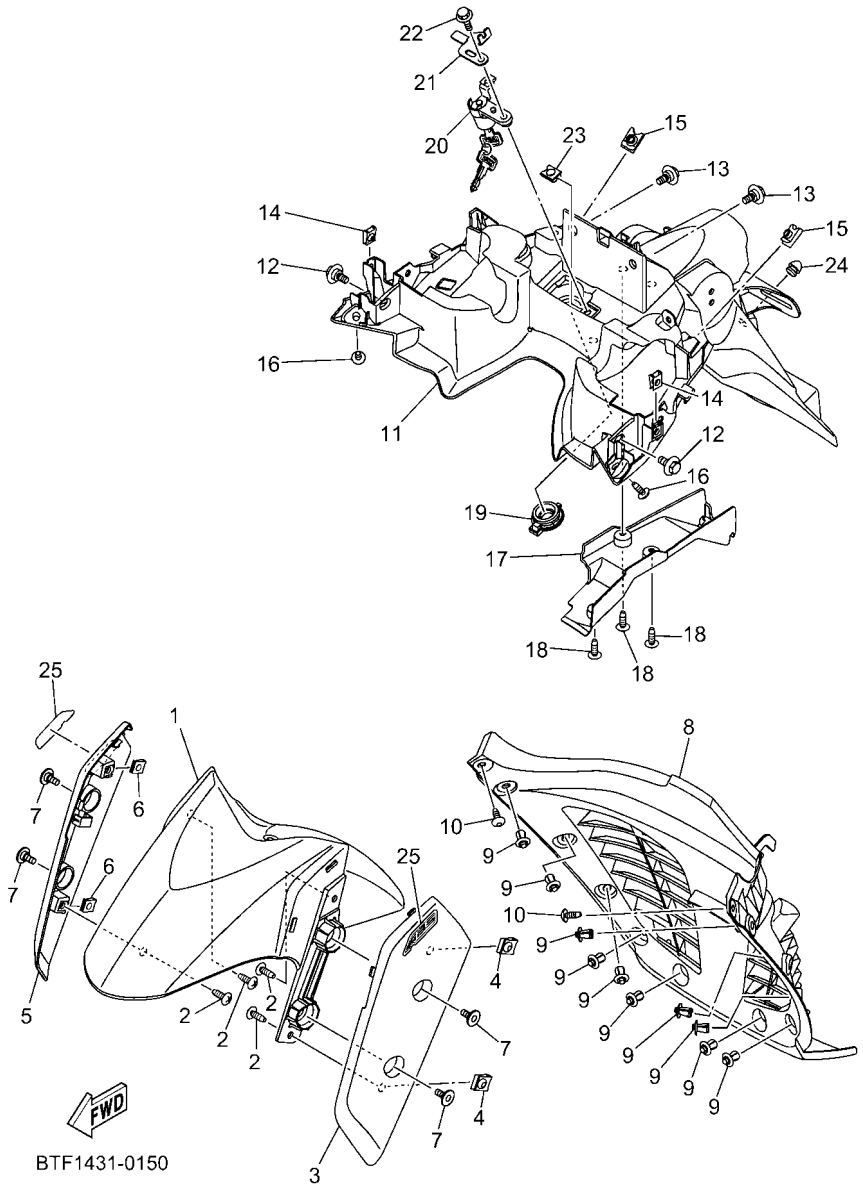

FIG. 15 GUARDABARRO

REF. Nº	CODIGO Nº	DESCRIPCION	BUB1					OBSERVACIONES
1	BUB–F1511–00	GUARDABARRO DELANTERO	1					
2	97707–50016	TORNILLO	4					
3	BLS–F1513–00–P0	SOPORTE DE GUARDABARRO	1					UR PARA MDRNP1
	BLS–F1513–00–P1	SOPORTE DE GUARDABARRO	1					UR PARA LBNM9
	BLS–F1513–00–P8	SOPORTE DE GUARDABARRO	1					UR PARA BWM1
	BLS–F1513–00–P9	SOPORTE DE GUARDABARRO	1					UR PARA SMX
	BLS–F1513–00–PA	SOPORTE DE GUARDABARRO	1					UR PARA VRC1
4	90183–05807	TUERCA DE RESORTE	2					
5	BLS–F1514–00–P0	SOPORTE DE GUARDABARRO 2	1					UR PARA MDRNP1
	BLS–F1514–00–P1	SOPORTE DE GUARDABARRO 2	1					UR PARA LBNM9
	BLS–F1514–00–P8	SOPORTE DE GUARDABARRO 2	1					UR PARA BWM1
	BLS–F1514–00–P9	SOPORTE DE GUARDABARRO 2	1					UR PARA SMX
	BLS–F1514–00–PA	SOPORTE DE GUARDABARRO 2	1					UR PARA VRC1
6	90183–05807	TUERCA DE RESORTE	2					
7	90109–068A4	PERNO	4					
8	BLS–F1552–00	GUARDABARRO	1					
9	90269–06816	REMACHE	10					
10	90160–05009	TORNILLO REDONDO ROSCA HEMBRA	2					
11	BUB–F1611–00	GUARDABARRO TRASERO	1					
12	90109–068C7	PERNO	2					
13	90109–068C6	PERNO	2					
14	90183–05807	TUERCA DE RESORTE	2					
15	90183–06818	TUERCA DE RESORTE	2					
16	90160–05810	TORNILLO REDONDO ROSCA HEMBRA	2					
17	BLS–F162R–00	GUARDABAARRO 2	1					
18	97702–50016	TORNILLO ROSCA HEMBRA	3					
19	B5D–F465B–00	TAPA, ROTOR	1					

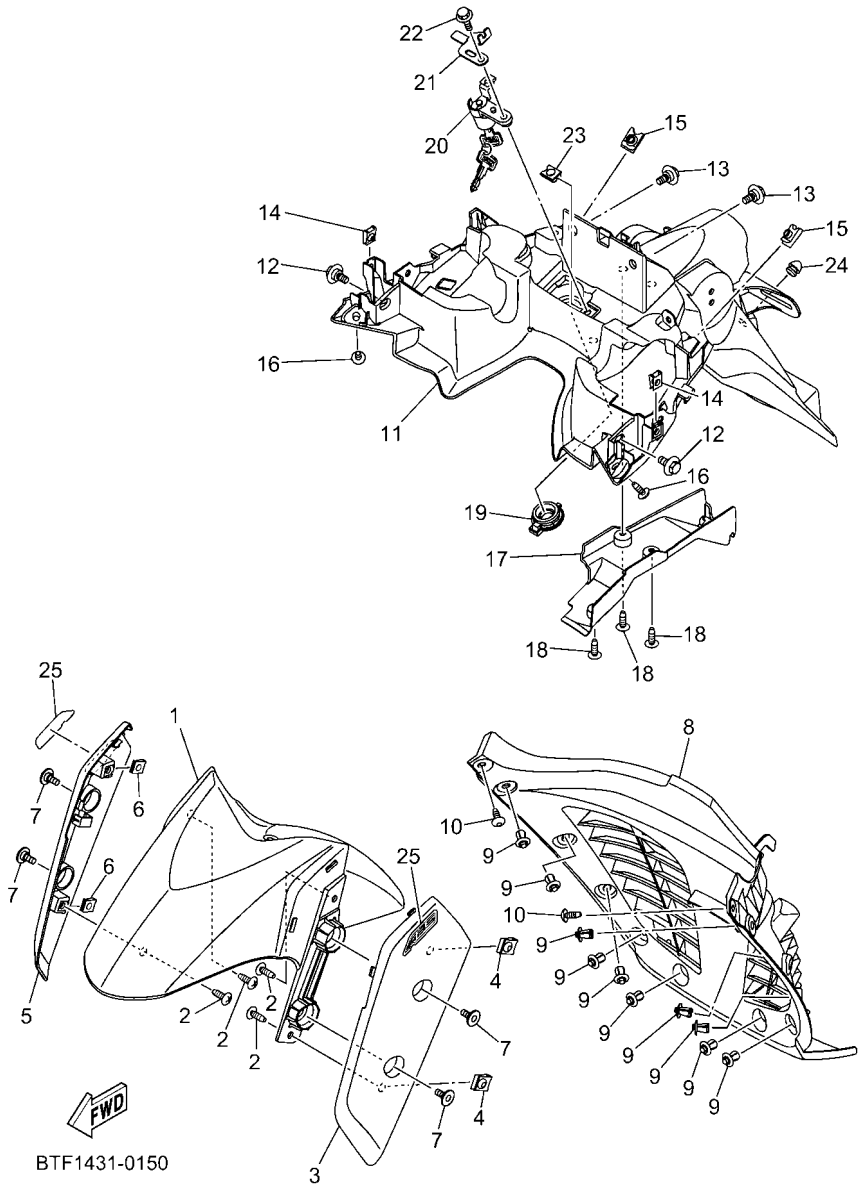

FIG. 15 GUARDABARRO

REF. Nº	CODIGO Nº	DESCRIPCION	BUB1					OBSERVACIONES
20	B65–F465E–00	ROTOR COMPLETO	1					
21	B65–F117K–00	SOPORTE DE CERRADURA	1					
22	95022–06020	PERNO, DE BRIDA	1					
23	90183–06818	TUERCA DE RESORTE	1					
24	90338–07018	TAPON	1					
25	BEU–F843G–00	CALCOMANIA 3	2					

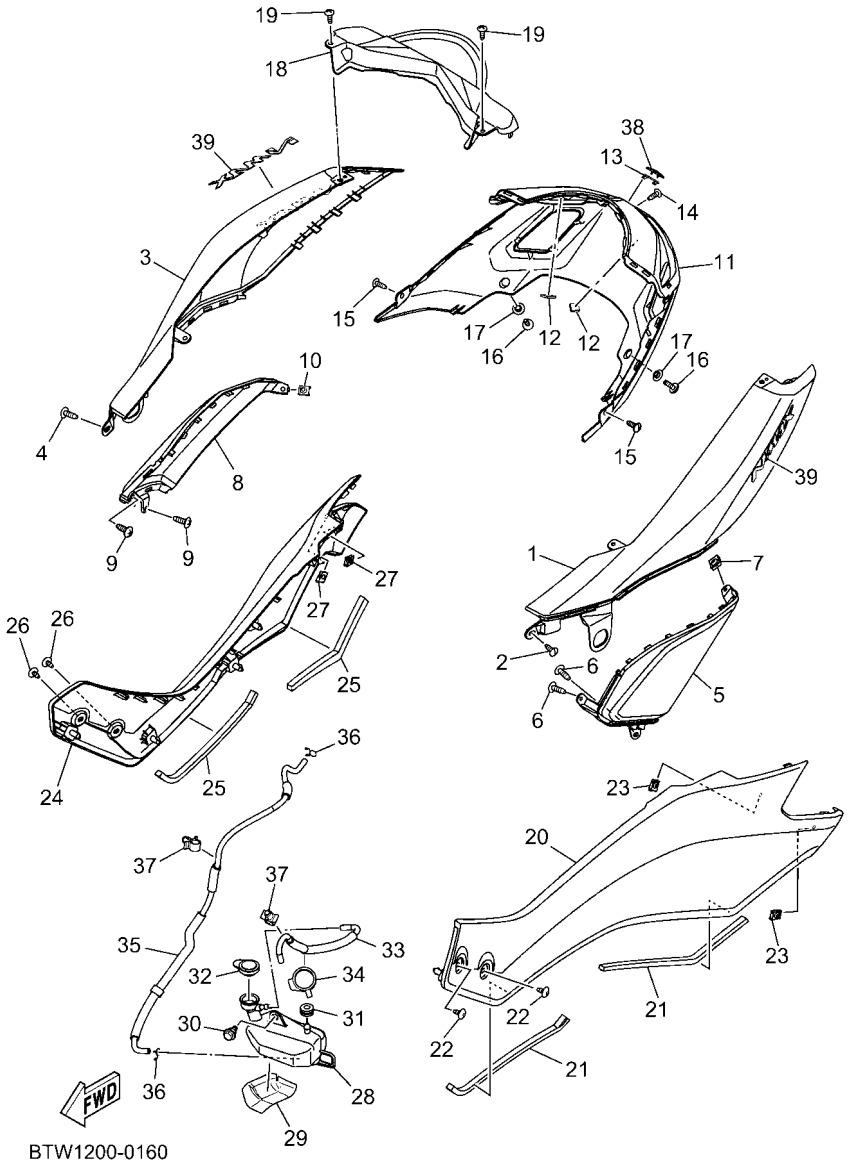

FIG. 16 CUBIERTA LATERAL

REF. Nº	CODIGO Nº	DESCRIPCION	BUB1					OBSERVACIONES
1	BUB–F1711–00	CUBIERTA LATERAL 1	1					
2	97702–50016	TORNILLO ROSCA HEMBRA	1					
3	BUB–F1721–00	CUBIERTA LATERAL 2	1					
4	97702–50016	TORNILLO ROSCA HEMBRA	1					
5	BLS–F171E–00	CUBIERTA LATERAL 5	1					
6	97702–50016	TORNILLO ROSCA HEMBRA	2					
7	90183–05807	TUERCA DE RESORTE	1					
8	BLS–F171X–00	CUBIERTA LATERAL 6	1					
9	97702–50016	TORNILLO ROSCA HEMBRA	2					
10	90183–05807	TUERCA DE RESORTE	1					
11	BLS–H4716–00	CUBIERTA DE FARO TRASERO	1					
12	90520–08826	EQUILIBRIO, CUBIERTA	2					
13	BJM–F834J–00	TAPA 2	1					
14	97702–50016	TORNILLO ROSCA HEMBRA	1					
15	97702–50012	TORNILLO ROSCA HEMBRA	2					
16	90149–06104	TORNILLO DE REGLAJE	2					
17	90387–068S1	ESPACIADOR	2					
18	BLS–F171A–00	CUBIERTA, TECHO	1					
19	97707–50016	TORNILLO	2					
20	BUB–F1731–00	TAPA LATERAL 3	1					
21	90520–10854	EQUILIBRIO, CUBIERTA	2					
22	90160–05812	TORNILLO REDONDO ROSCA HEMBRA	2					
23	90183–05807	TUERCA DE RESORTE	2					
24	BUB–F1741–00	TAPA LATERAL 4	1					
25	90520–10854	EQUILIBRIO, CUBIERTA	2					
26	90160–05812	TORNILLO REDONDO ROSCA HEMBRA	2					
27	90183–05807	TUERCA DE RESORTE	2					

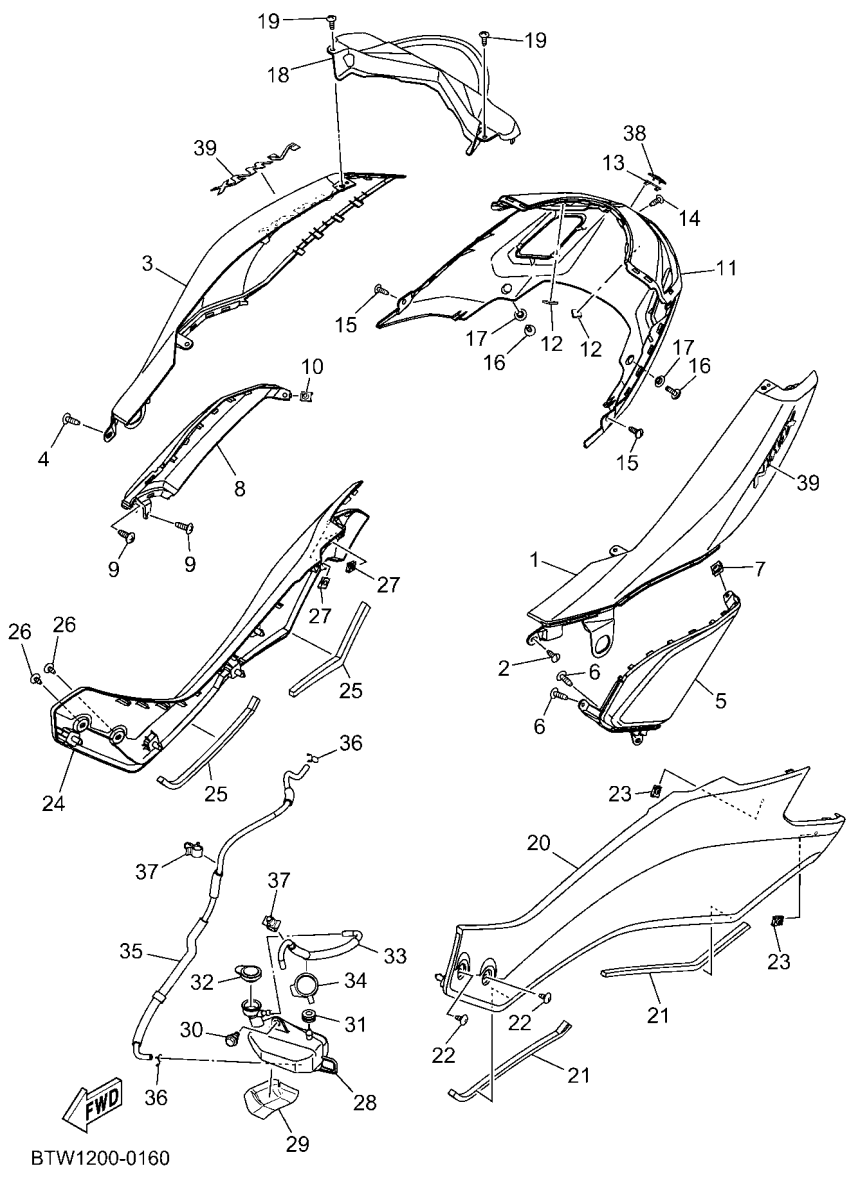

FIG. 16 CUBIERTA LATERAL

REF. Nº	CODIGO Nº	DESCRIPCION	BUB1					OBSERVACIONES
28	B65–F1871–00	TANQUE DE RECUPERACION	1					
29	B6H–F1746–00	AMORTIGUADOR	1					
30	90109–068C7	PERNO	1					
31	90480–14808	TAPON	1					
32	1S7–F1875–01	TAPA	1					
33	B6H–F1816–10	TUBO 1	1					
34	90464–30001	BRIDA	1					
35	B6H–F1817–10	TUBO 2	1					
36	90467–08003	PRESILLA	2					
37	90464–07805	BRIDA	2					
38	BJM–F836B–00	MARCA	1					
39	BK3–F173B–30	EMBLEMA 3D	2					PARA MDRNP1
	BK3–F173B–20	EMBLEMA 3D	2					PARA LBNM9,BWM1,VRC1
	BK3–F173B–00	EMBLEMA 3D	2					PARA SMX

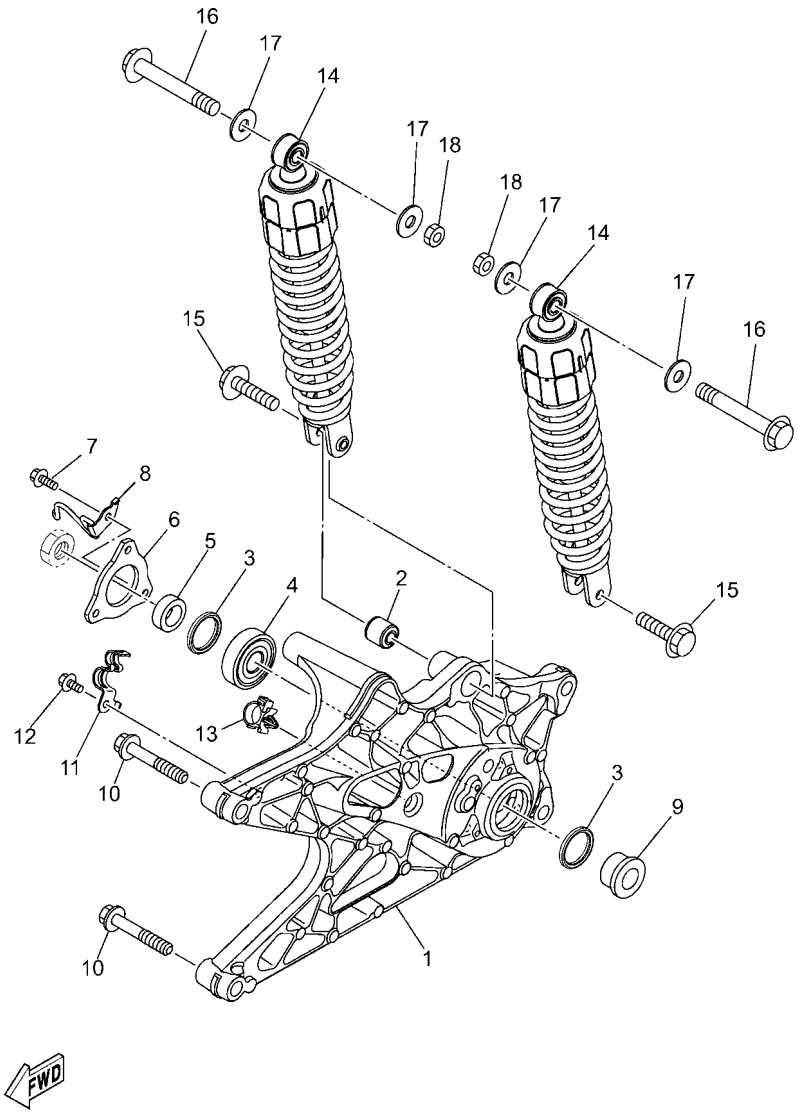

BTW1200-0170

FIG. 17 BRAZO TRASERO & SUSPENSION

REF. Nº	CODIGO Nº	DESCRIPCION	BUB1					OBSERVACIONES
1	B6H–F2171–00	BRAZO POSTERIOR 1	1					
2	90388–08803	AMORTIGUADOR	1					
3	93106–28801	SELLO ACEITE	2					
4	93306–303YX	COJINETE	1					
5	90387–17807	ESPACIADOR	1					
6	2DP–F2117–10	TAPA	1					
7	95D37–06016	CERROJO, REBORDE HUECO PROFUND	3					
8	B6H–F588G–10	SOPORTE DE MANGUERA FRENO 6	1					
9	90387–17808	ESPACIADOR	1					
10	95D32–10060	CERROJO, REBORDE HUECO PROFUND	2					
11	B6H–F5886–00	SOPORTE DE MANGUERA FRENO	1					
12	95D32–06012	CERROJO, REBORDE HUECO PROFUND	1					
13	90464–16006	BRIDA	1					
14	BTM–F2210–00	AMORTIGUADOR TRASERO COMPLETO	2					
15	90105–088E8	TORNILLO	2					
16	90105–108C8	TORNILLO	2					
17	90201–10853	ARANDELA PLANA	4					
18	95302–10600	TUERCA	2					

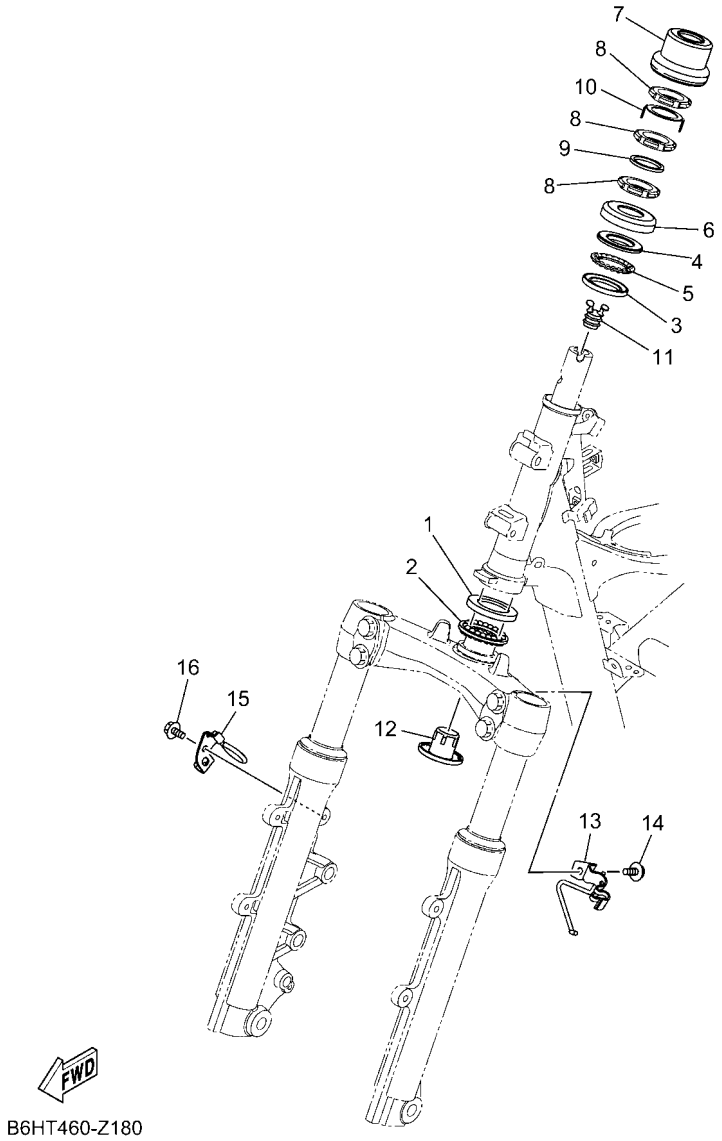

B6HT460-Z180

FIG. 18 DIRECCION

REF. Nº	CODIGO Nº	DESCRIPCION	BUB1					OBSERVACIONES
1	1KL–F3412–10	PISTA DE BOLAS 2	1					
2	5VL–F341E–10	RETEN DE COJINETE	1					
3	4RT–F3412–10	PISTA DE BOLAS 2	1					
4	4RT–F3411–10	PISTA DE BOLAS 1	1					
5	1P6–F341E–10	RETEN DE COJINETE	1					
6	3AY–F3416–00	CUBIERTA DE BASE DE BOLA 2	1					
7	B65–F3415–00	CUBIERTA DE PISTA DE BOLAS 1	1					
8	90179–25810	TUERCA	3					
9	90202–26142	ARANDELA DE PLANA	1					
10	1PA–F3418–00	ARANDELA ESPECIAL	1					
11	B6H–F312G–00	TAPON	1					
12	B65–F3123–00	CUBIERTA INFERIOR	1					
13	B6H–F5875–00	SOPORTE DE MANGUERA FRENO 1	1					
14	95D02–06012	CERROJO, REBORDE HUECO PROFUND	1					
15	B6H–F5876–00	SOPORTE DE MANGUERA FRENO 2	1					
16	95D02–06012	CERROJO, REBORDE HUECO PROFUND	1					

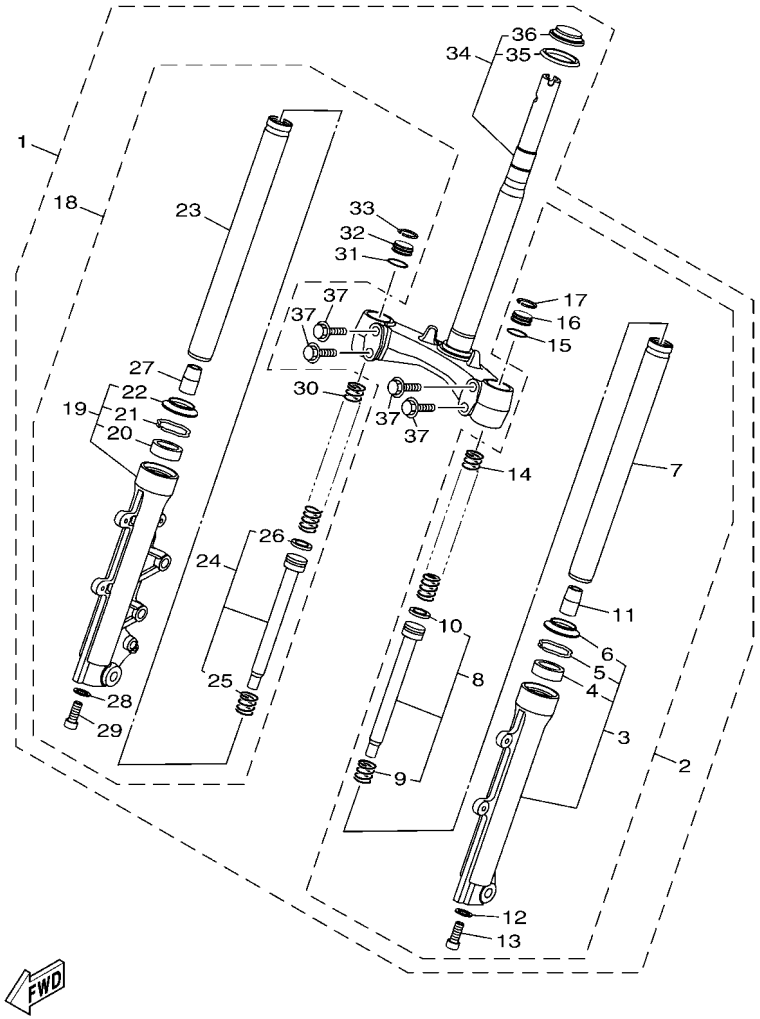

B6H6460-W190

FIG. 19 HORQUILLA DELANTERA

REF. Nº	CODIGO Nº	DESCRIPCION	BUB1					OBSERVACIONES
1	BLS–F3100–01	HORQUILLA DELANTERA COMPLETA	1					
2	BWP–F3102–00	.HORQUILLA DELANTERA COMPL.(MI)	1					
3	2DP–F3126–00	..TUBO EXTERIOR (IZQUIERDO)	1					
4	3HB–F3145–00	...RETEN DE ACEITE	1					
5	3V3–F3156–00	...ANILLO DE ENGANCHE	1					
6	3HB–F3144–00	...GUARDAPOLVO	1					
7	BWP–F3110–00	..TUBO INTERIOR COMPLETO 1	1					
8	2DP–F3170–00	..CILINDRO COMPL DE HORQ DELANT	1					
9	2K5–23152–00	...RESORTE DE SUBENSAMBLE	1					
10	2DP–F3157–00	...ANILLO DEL PISTON	1					
11	BWP–F3173–00	..VASTAGO AHUSADO	1					
12	2BU–F3158–00	..EMPAQUE	1					
13	278–F3181–50	..TORNILLO CABEZAHEXAGONAL	1					
14	BLS–F3141–00	..RESORTE HORQUILLA DELANT.	1					
15	3Y6–23114–00	..EMPAQUE	1					
16	2DP–F3111–00	..PERNO DE TAPA	1					
17	2DP–F3153–00	..ANILLO DE ENGANCHE	1					
18	BWP–F3103–00	.HORQUILLA DELANTERA COMPL.(MD)	1					
19	2DP–F3136–00	..TUBO EXTERIOR 2	1					
20	3HB–F3145–00	...RETEN DE ACEITE	1					
21	3V3–F3156–00	...ANILLO DE ENGANCHE	1					
22	3HB–F3144–00	...GUARDAPOLVO	1					
23	BWP–F3110–00	..TUBO INTERIOR COMPLETO 1	1					
24	2DP–F3170–00	..CILINDRO COMPL DE HORQ DELANT	1					
25	2K5–23152–00	...RESORTE DE SUBENSAMBLE	1					
26	2DP–F3157–00	...ANILLO DEL PISTON	1					
27	BWP–F3173–00	..VASTAGO AHUSADO	1					

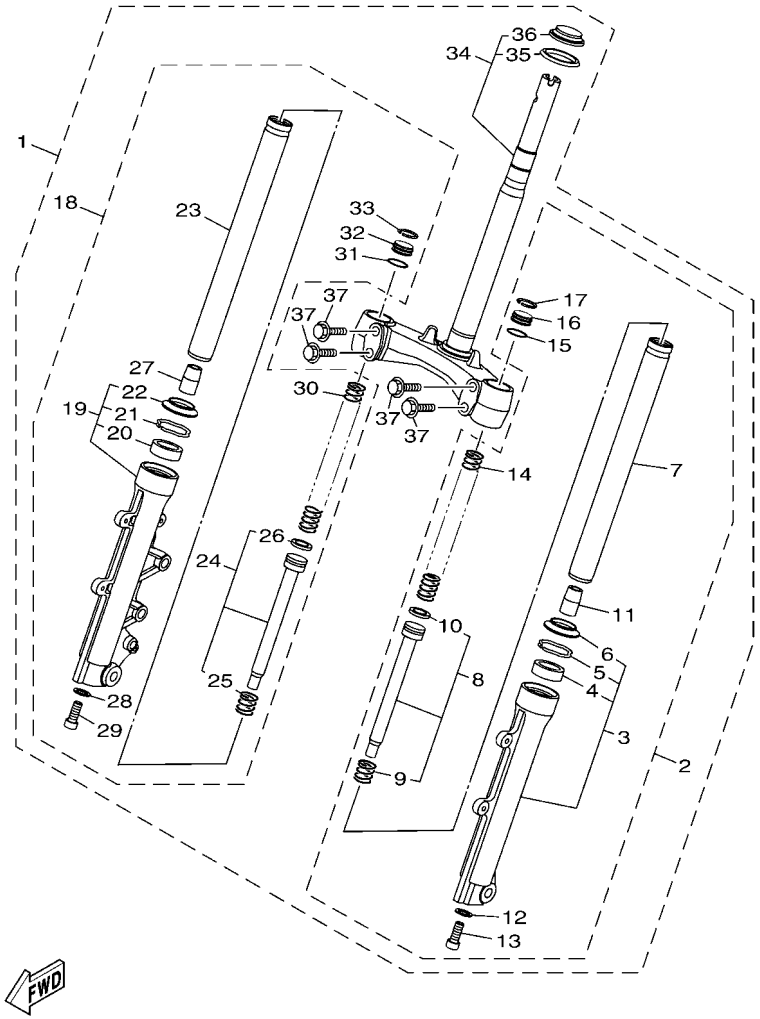

B6H6460-W190

FIG. 19 HORQUILLA DELANTERA

REF. Nº	CODIGO Nº	DESCRIPCION	BUB1					OBSERVACIONES
28	2BU–F3158–00	..EMPAQUE	1					
29	278–F3181–50	..TORNILLO CABEZAHEXAGONAL	1					
30	BLS–F3141–00	..RESORTE HORQUILLA DELANT.	1					
31	3Y6–23114–00	..EMPAQUE	1					
32	2DP–F3111–00	..PERNO DE TAPA	1					
33	2DP–F3153–00	..ANILLO DE ENGANCHE	1					
34	B6H–F2403–10	.PLATINA INFERIOR COMPLETA	1					
35	B63–F3462–00	..SELLO PARA POLVO	1					
36	4FP–F3411–10	..PISTA DE BOLAS 1	1					
37	5YW–F3346–10	.PERNO 1	4					

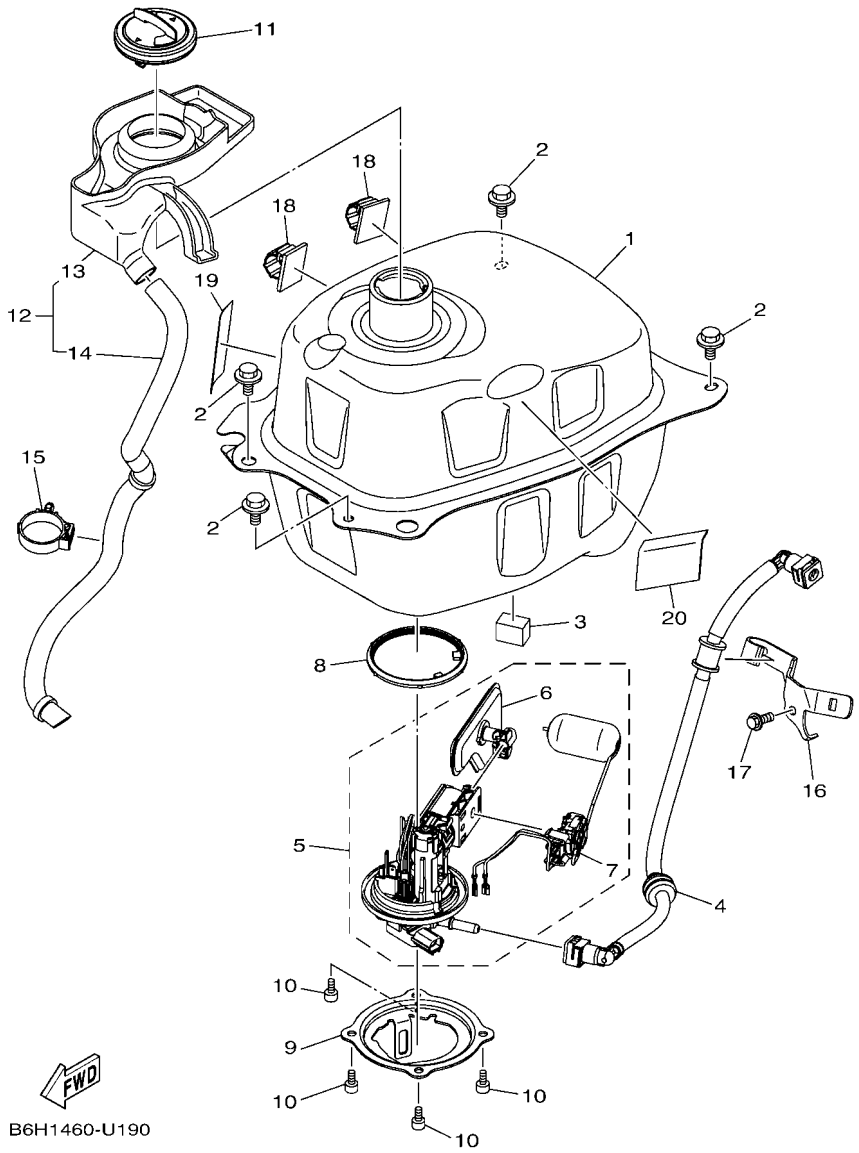

FIG. 20 DEPOSITO DE COMBUSTIBLE

REF. Nº	CODIGO Nº	DESCRIPCION	BUB1					OBSERVACIONES
1	BBE–F4110–01	DEPOSITO DE COMBUSTIBLE COMP.	1					
2	90119–068B7	TORNILLO CON ARANDELA	4					
3	90520–15803	EQUILIBRIO, CUBIERTA	1					
4	BLS–E3971–00	ANILLO DE ESPACIADOR	1					
5	B6H–E3907–01	BOMBA DE COMBUSTIBLE COMPLETA	1					
6	54P–E3915–00	.FILTRO	1					
7	BK6–H5752–00	.UNIDAD TRANSM. MED. COMBUST.	1					
8	1DB–F414G–01	SELLO	1					
9	B6H–F4491–00	SOPORTE BOMBA COMBUSTIBLE	1					
10	91312–05010	TORNILLO ALLEN	4					
11	B6H–F4610–01	TAPA COMPLETA	1					
12	B6H–F414A–01	CUBIERTA DE LLENADOR	1					
13	B6H–F4217–00	.CUBIERTA	1					
14	B6H–F4318–01	.TUBO DE REBOSAMIENTO	1					
15	90464–30001	BRIDA	1					
16	B6H–F419A–10	SOSTEN	1					
17	95E37–06012	CERROJO, REBORDE HUECO PROFUND	1					
18	90464–14002	BRIDA	2					
19	5D9–F414G–00	SELLO	1					
20	5TP–F139X–00	AMORTIGUADOR	1					

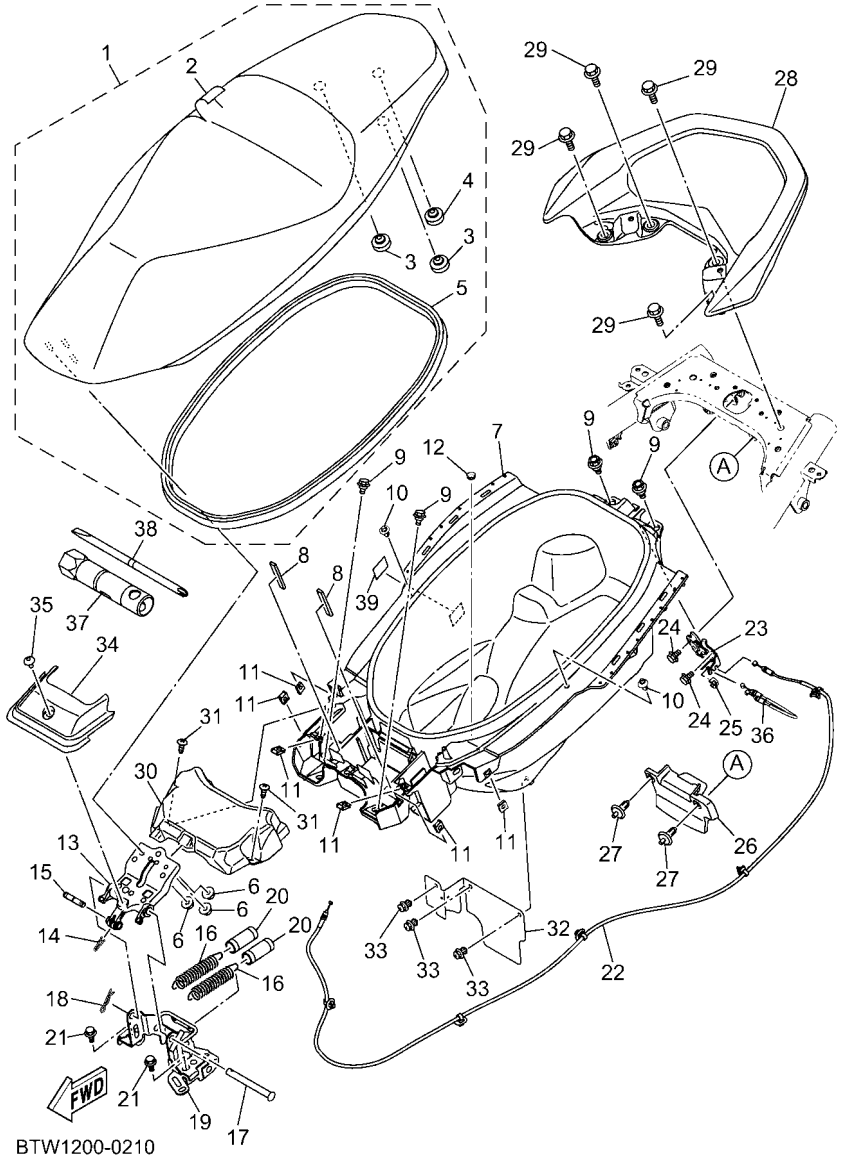

FIG. 21 ASIENTO

REF. Nº	CODIGO Nº	DESCRIPCION	BUB1					OBSERVACIONES
1	BUB–F4730–00	SILLIN DOBLE COMPLETO	1					
2	BUB–F470F–00	.FUNDADE SILLIN	1					
3	5BP–F4741–00	.COJIN DE ASIENTO	2					
4	BLS–F4741–00	.COJIN DE ASIENTO	1					
5	B6H–F475M–00	.SELLO	1					
6	95702–06500	TUERCA DE BRIDA	3					
7	BUB–F473R–00	CAJA 1	1					
8	90520–04806	EQUILIBRIO, CUBIERTA	2					
9	90109–068B2	PERNO	4					
10	90269–06816	REMACHE	2					
11	90183–05807	TUERCA DE RESORTE	6					
12	4US–F6199–00	TAPON	1					
13	B6H–F4769–00	BISAGRA DE ASIENTO	1					
14	90468–08086	PRESILLA	1					
15	B6H–F4811–01	TAPON	1					
16	90506–23815	RESORTE DE TENSION	2					
17	B74–F4727–00	PASADOR ACCESORIO DE ASIENTO	1					
18	90468–18121	PRESILLA	1					
19	B6H–F472A–01	BLOQUEO DE BATERIA	1					
20	B6H–F247C–00	TUBO 3	2					
21	90119–06212	TORNILLO CON ARANDELA	2					
22	BLS–F478E–00	CABLE	1					
23	B65–F4780–00	CERRADURA SILLIN COMPLETO	1					
24	95E32–06012	CERROJO, REBORDE HUECO PROFUND	2					
25	1S7–F4768–00	TOPE	1					
26	B6H–F472T–01	CUBIERTA, ASIENTO DE CIERRE	1					
27	90269–06816	REMACHE	2					

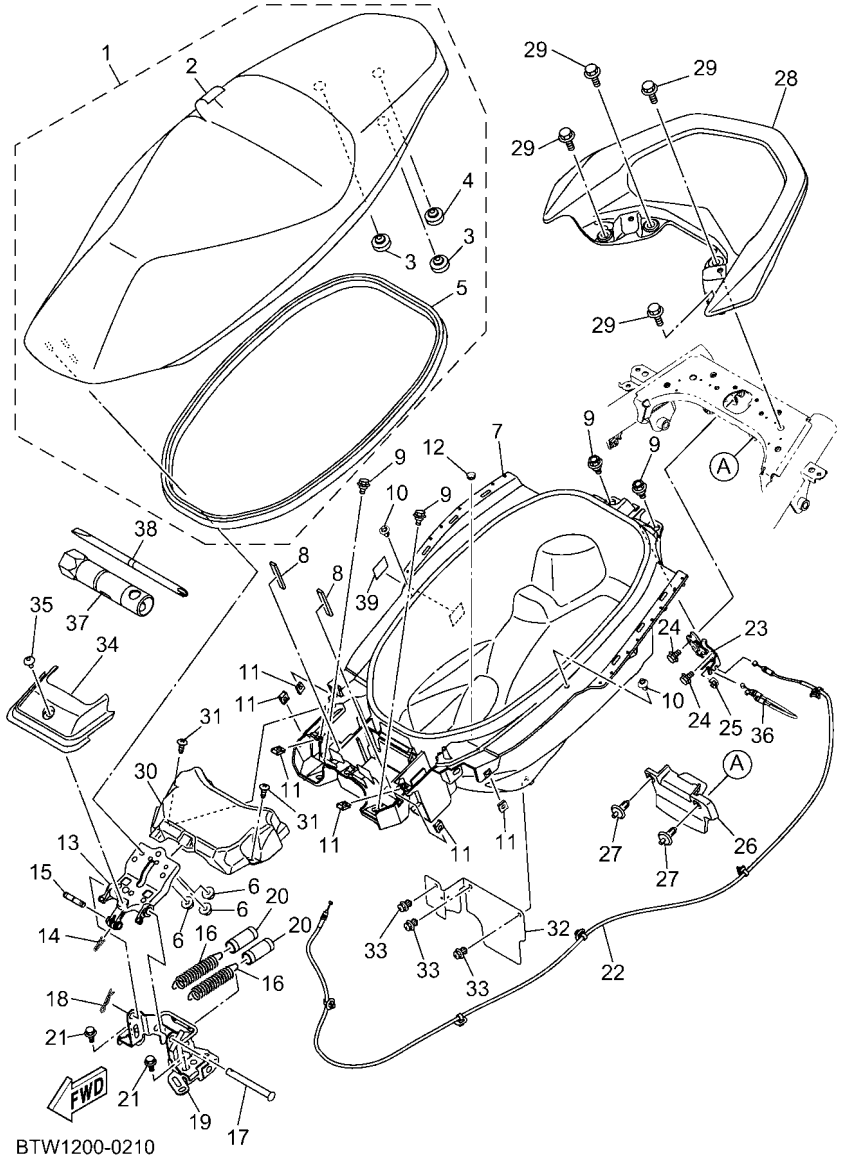

FIG. 21 ASIENTO

REF. Nº	CODIGO Nº	DESCRIPCION	BUB1					OBSERVACIONES
28	BUB–F4773–00–P0	MANIJA DE ASIENTO	1					MBL2
29	95827–08025	TORNILLO	4					
30	BPA–H2129–00	CUBIERTA DE BATERIA	1					
31	97707–50012	TORNILLO	2					
32	B6H–F1621–10	CHARNELA	1					
33	90269–06812	REMACHE	3					
34	BLS–F842N–00	CUBIERTA 2	1					
35	90111–05816	TORNILLO	1					
36	B6H–F479D–00	CABLE, CERRADURA SILLIN 2	1					
37	2DP–F814F–00	CAJA	1					
38	3AY–F8152–00	CONDUCTOR	1					
39	BK3–F1668–00	ETIQUETA DE FRANJA	1					

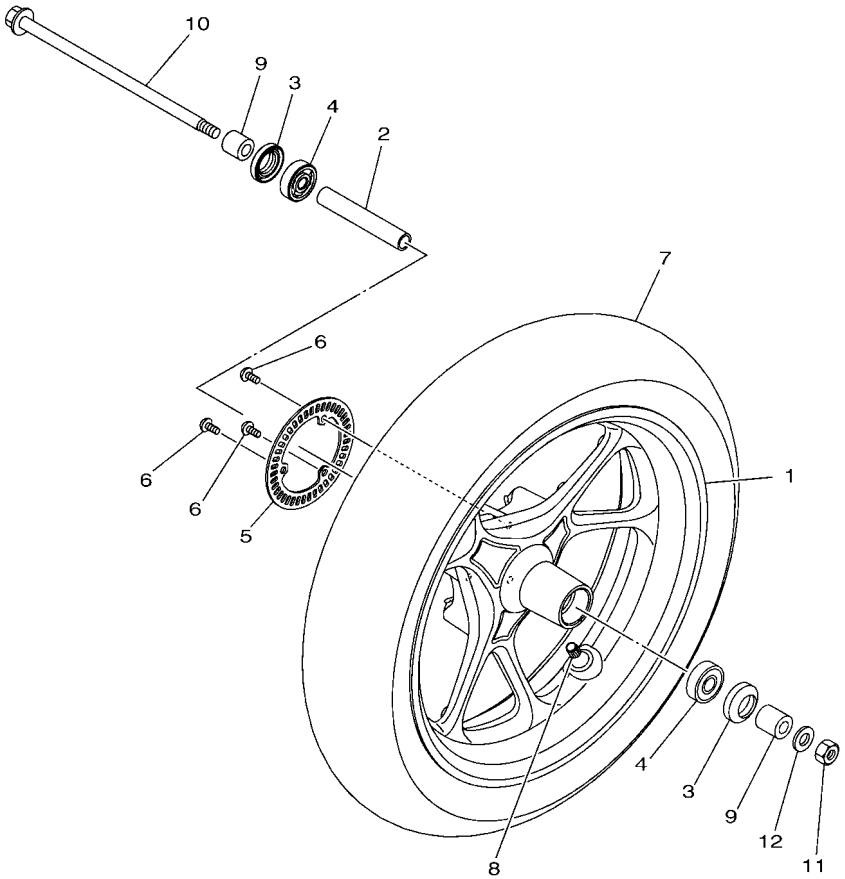

B6H1460-U210

FIG. 22 RUEDA DELANTERA

REF. Nº	CODIGO Nº	DESCRIPCION	BUB1					OBSERVACIONES
1	B6H–F5168–00–P3	RUEDA FUNDIDA DELANTERA	1					MNYM3 PARA MDRNP1,LBNM9
	B6H–F5168–00–33	RUEDA FUNDIDA DELANTERA	1					YB PARA BWM1,SMX,VRC1
2	90387–10839	ESPACIADOR	1					
3	93106–20816	SELLO ACEITE	2					
4	93306–300YN	COJINETE	2					
5	2DP–F517G–00	ROTOR DE SENSOR	1					
6	90149–05030	TORNILLO DE REGLAJE	3					
7	94111–13803	NEUMATICO (110/70-13M/C 48P)	1					INOUE
8	93900–00824	VALVULA	1					
9	90387–10277	ESPACIADOR	2					
10	2DP–F5181–10	EJE DE LA RUEDA	1					
11	90185–10012	TUERCA AUTOBLOCANTE	1					
12	90201–10831	ARANDELA PLANA	1					

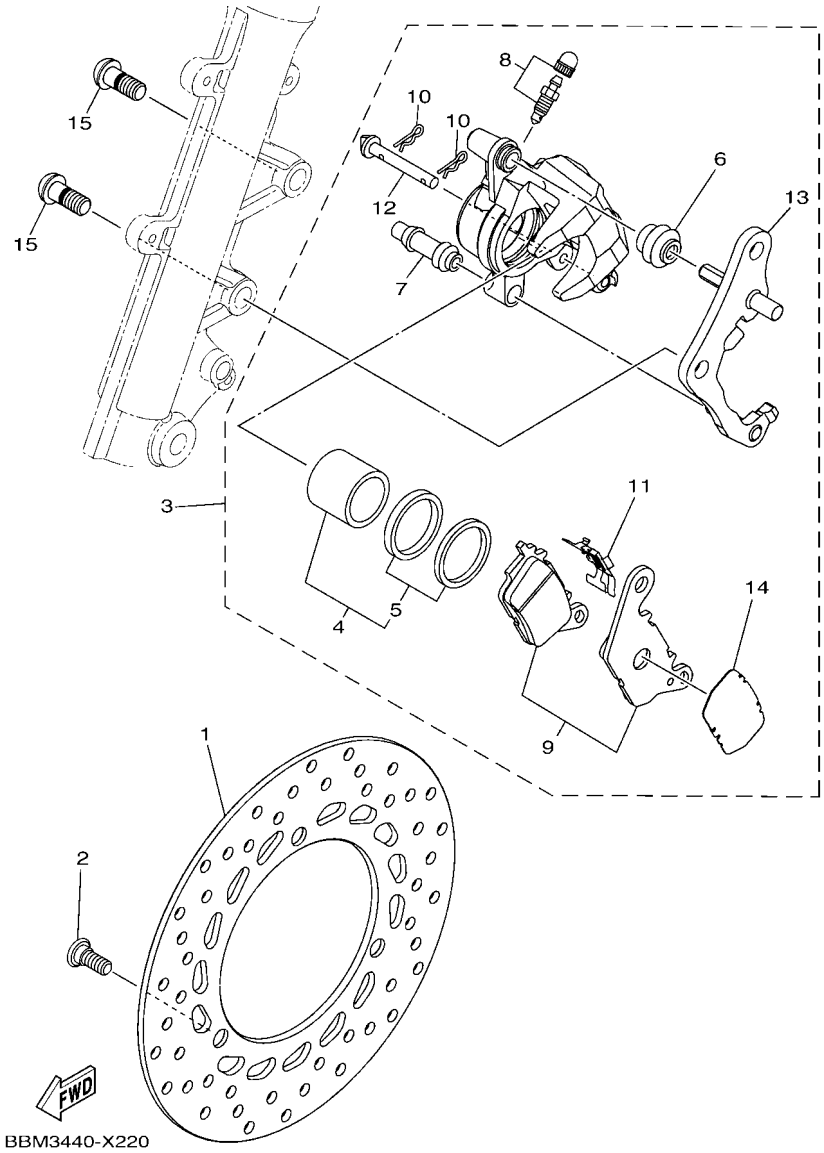

FIG. 23 CALIBRE FRENO DELANTERA

REF. Nº	CODIGO Nº	DESCRIPCION	BUB1					OBSERVACIONES
1	2DP–F582U–00	DISCO DE FRENO (DERECHO)	1					
2	90109–08232	PERNO	3					
3	B6H–F580U–00	CALIBRE COMPLETO (DERECHO)	1					
4	2BM–F5802–00	.PISTON COMPLETO PINZA	1					
5	5YP–F5803–50	..JUEGO DE RETENES DE PINZA	1					
6	2BM–F5917–00	.FUNDA DE CALIBRE	1					
7	5YP–F5937–00	.FUNDA	1					
8	4C9–W0048–00	.CJTO TORNILLO DE PURGA	1					
9	2DP–F5805–00	.JUEGO DE COJIN DE FRENO	1					
10	5YP–F5925–01	.PRESILLA	2					
11	2BM–F5919–00	.SOPORTE DE PASTILLAS	1					
12	5YP–F5924–00	.PASADOR	1					
13	2DP–F5920–00	.SOPORTE	1					
14	B8A–F5827–00	.CUNA DE CALIBRE	1					
15	90149–10805	TORNILLO DE REGLAJE	2					

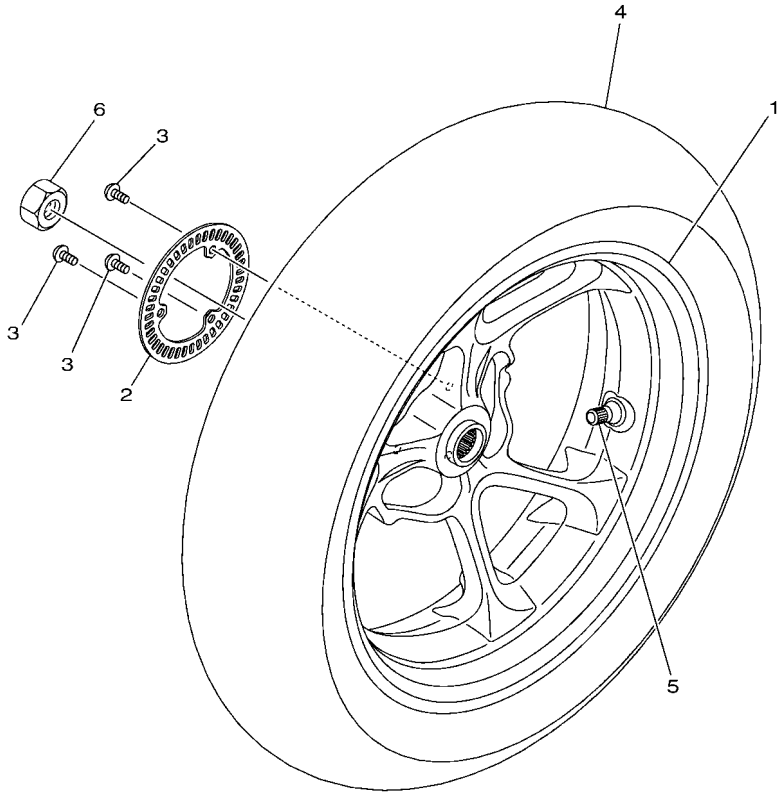

B6H1460-U230

FIG. 24 RUEDA TRASERA

REF. Nº	CODIGO Nº	DESCRIPCION	BUB1					OBSERVACIONES
1	B6H–F5338–01–P2	RUEDA FUNDIDA TRASERA	1					MNYM3 PARA MDRNP1,LBNM9
	B6H–F5338–01–33	RUEDA FUNDIDA TRASERA	1					YB PARA BWM1,SMX,VRC1
2	2DP–F517G–00	ROTOR DE SENSOR	1					
3	90149–05030	TORNILLO DE REGLAJE	3					
4	94113–13809	NEUMATICO (130/70-13M/C 63P)	1					INOUE
5	93900–00824	VALVULA	1					
6	90185–16800	TUERCA AUTOBLOCANTE	1					

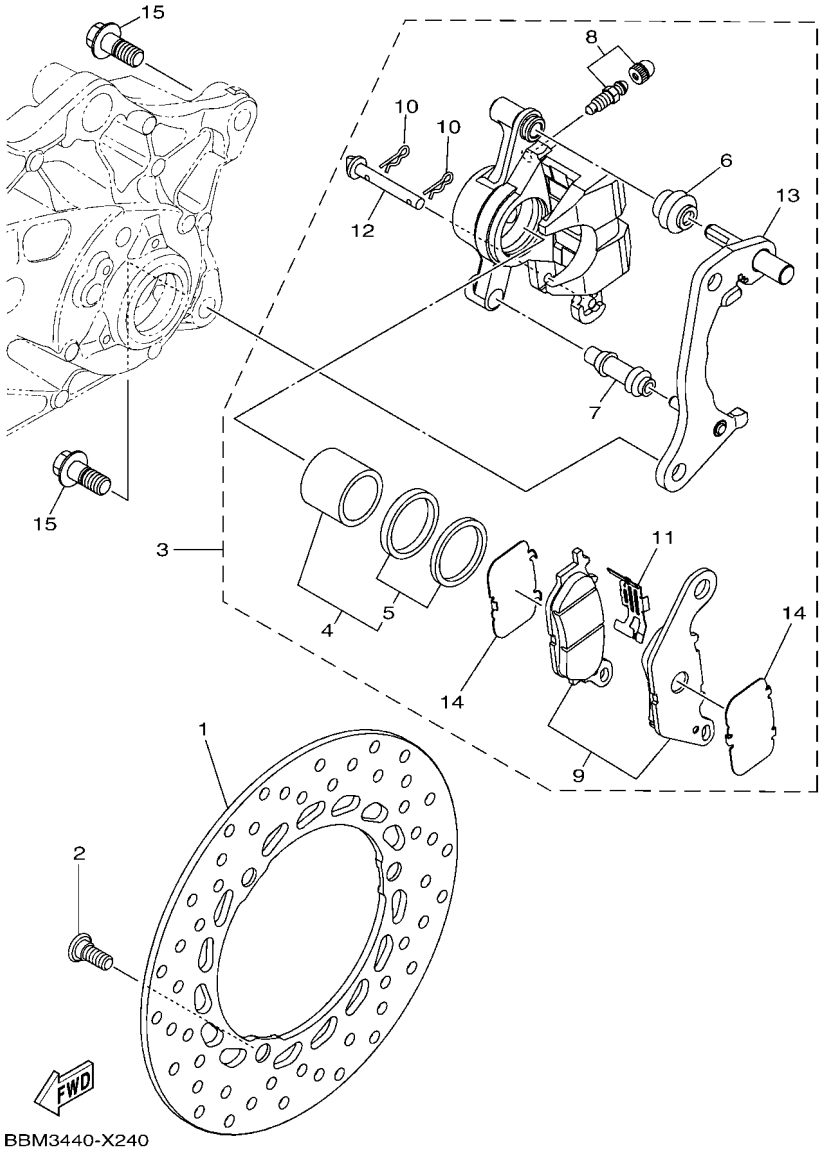

FIG. 25 CALIBRE FRENO TRASERA

REF. Nº	CODIGO Nº	DESCRIPCION	BUB1					OBSERVACIONES
1	2DP–F582W–00	DISCO DE FRENO TRASEROS 2	1					
2	90109–08232	PERNO	3					
3	B6H–F580W–00	CALIBRE COMPLETO TRASEROS 2	1					
4	5P0–F5802–00	.PISTON COMPLETO PINZA	1					
5	5YP–F5803–50	..JUEGO DE RETENES DE PINZA	1					
6	5YP–F5917–00	.FUNDA DE CALIBRE	1					
7	5YP–F5937–00	.FUNDA	1					
8	4C9–W0048–00	.CJTO TORNILLO DE PURGA	1					
9	B6H–F5805–00	.JUEGO DE COJIN DE FRENO	1					
10	5YP–F5925–01	.PRESILLA	2					
11	5P0–F5919–01	.SOPORTE DE PASTILLAS	1					
12	5YP–F5924–00	.PASADOR	1					
13	2DP–F5920–50	.SOPORTE	1					
14	5P0–F5827–00	.CUNA DE CALIBRE	2					
15	95812–10030	TORNILLO DE REBORDE	2					

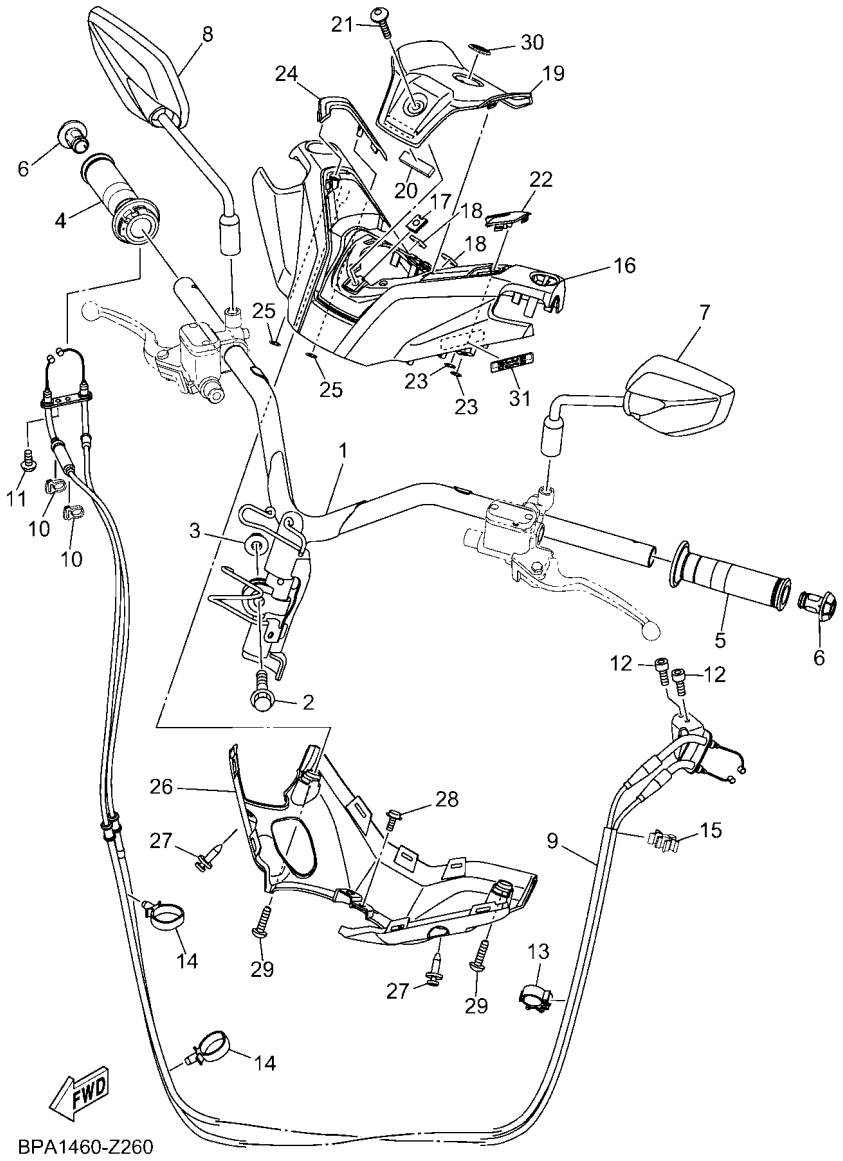

BPA1460-Z260

FIG. 26 MANILLAR & CABLE

REF. Nº	CODIGO Nº	DESCRIPCION	BUB1					OBSERVACIONES
1	BLS–F6110–00	MANUBRIO COMPLETE	1					
2	90105–108B0	TORNILLO	1					
3	90185–10011	TUERCA AUTOBLOCANTE	1					
4	BUB–F6240–00	EMPUNADURA COMPLETA	1					
5	BUB–F6241–00	EMPUNADURA	1					
6	2PH–F6246–00	EXTREMO DE EMPUNADURA	2					
7	BLS–F6280–00	ESPEJO COMPLETO (IZQUIERDO)	1					
8	BLS–F6290–00	ESPEJO COMPLETO (DERECHO)	1					
9	B6H–F6301–10	CABLE DE ACELERADOR COMPLETO	1					
10	90464–08009	BRIDA	2					
11	92017–05016	PERNO	1					
12	91312–05010	TORNILLO ALLEN	2					
13	90464–16808	BRIDA	1					
14	90464–24230	BRIDA	2					
15	90464–07807	BRIDA	1					
16	BLS–F6143–00	CUBIERTA DE MANUBRIO SUPERIOR1	1					
17	90183–06818	TUERCA DE RESORTE	1					
18	90520–02849	EQUILIBRIO, CUBIERTA	2					
19	BLS–F6219–00	EMBLEMA	1					
20	90520–02014	EQUILIBRIO, CUBIERTA	1					
21	90149–06104	TORNILLO DE REGLAJE	1					
22	BLS–F6133–00–P0	TAPA	1					MNM3
23	90183–05801	TUERCA DE RESORTE	2					
24	BLS–F6134–00–P0	MANGUERA	1					MNM3
25	90183–05801	TUERCA DE RESORTE	2					
26	BLS–F6144–00	CUBIERTA DE MANUBRIO INFERIOR1	1					
27	90269–06816	REMACHE	2					

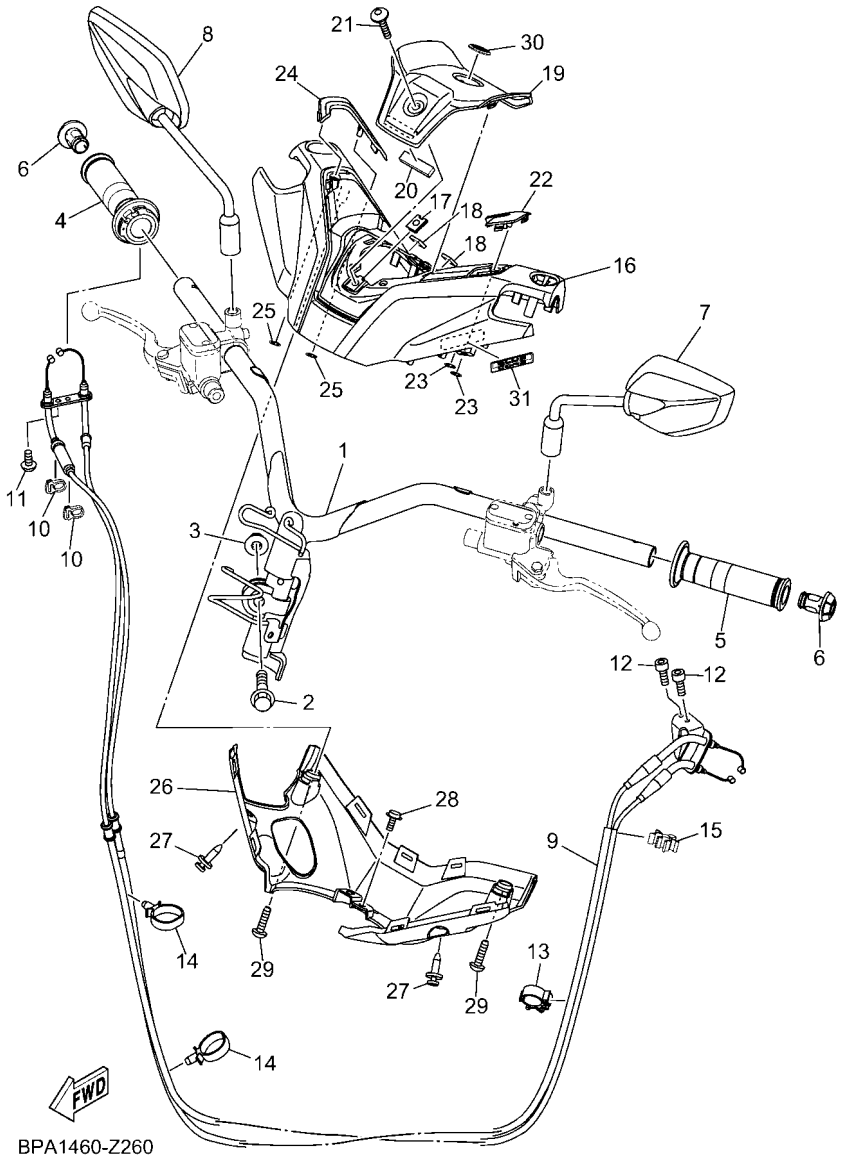

BPA1460-Z260

FIG. 26 MANILLAR & CABLE

REF. Nº	CODIGO Nº	DESCRIPCION	BUB1					OBSERVACIONES
28	90159–05032	TORNILLO CON VALONA	1					
29	90160–05014	TORNILLO REDONDO ROSCA HEMBRA	2					
30	1PA–F836B–01	MARCA	1					
31	BK3–F1737–10	EMBLEMA	1					

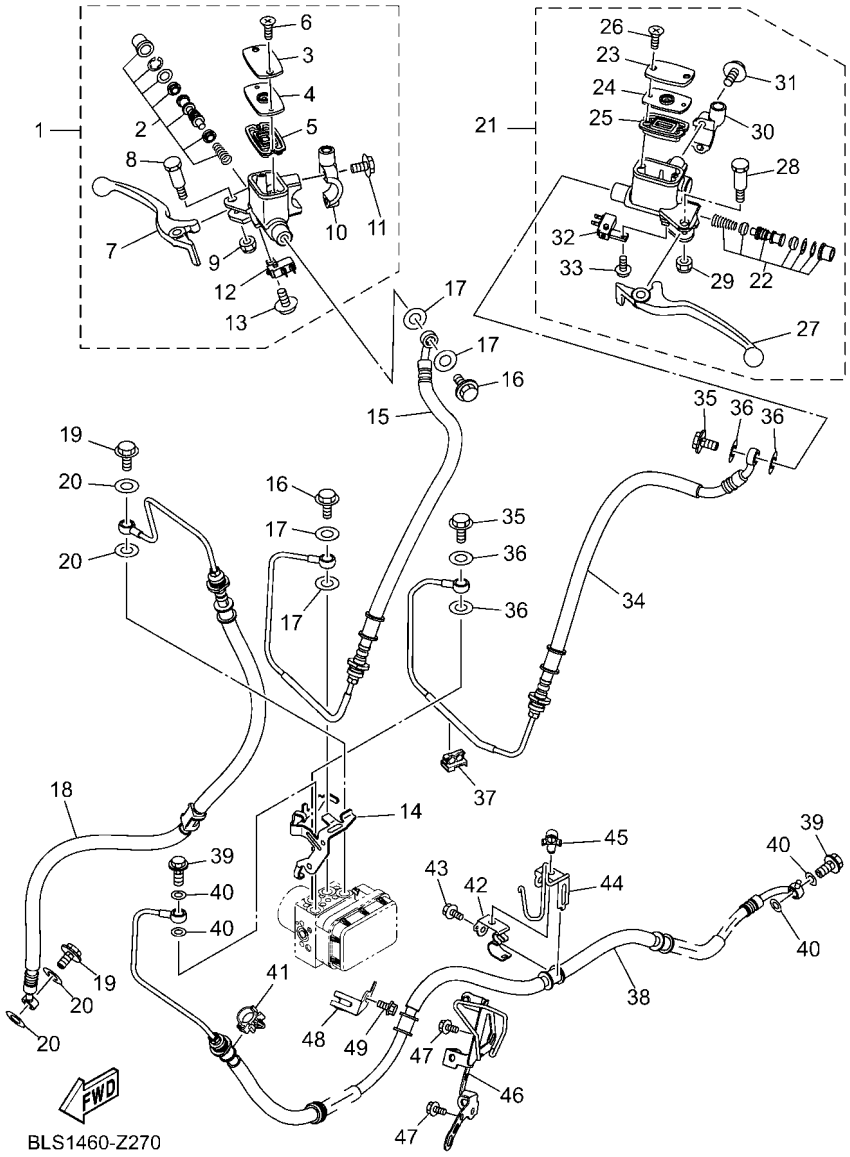

FIG. 27 CILINDRO MAESTRO DELANTERO

REF. Nº	CODIGO Nº	DESCRIPCION	BUB1					OBSERVACIONES
1	BCM–F583T–00	CILINDRO MAESTRO COMPLETO	1					
2	2DP–F5807–00	.JUEGO DE CILINDRO MAESTRO	1					
3	2DP–F5852–00	.TAPA DE TANQUE DE RESERVA	1					
4	5HV–F585B–10	.PLACA, DIAFRAGMA	1					
5	5HV–F5854–10	.EMPAQUE,DIAFRAGMA	1					
6	98707–04012	.TORNILLO DE CABEZA PLANA	2					
7	2DP–H3922–00	.PALANCA 2	1					
8	2DP–F589F–00	.PERNO DE PALANCA	1					
9	95602–06100	.TUERCA AUTOBLOCANTE	1					
10	BCM–F5867–10	.SOPORTE DE CILINDRO MAESTRO	1					
11	1S9–F6332–00	.TORNILLO	2					
12	B6H–H3980–00	.INTERRUP. DE PARADA DELANTERO	1					
13	97602–04312	.TORNILLO CON RONDONA	1					
14	B6H–F6257–10	TOPE	1					
15	BLS–F5872–00	MANGUERA DE FRENO 1	1					
16	90401–10812	PERNO DE UNION	2					
17	90201–10118	ARANDELA PLANA	4					
18	B6H–F5873–00	MANGUERA DE FRENO 2	1					
19	90401–10812	PERNO DE UNION	2					
20	90201–10118	ARANDELA PLANA	4					
21	BLS–F583V–00	CILINDRO, MAESTRO TRASERO	1					
22	2DP–F5807–10	.JUEGO DE CILINDRO MAESTRO	1					
23	2DP–F5852–00	.TAPA DE TANQUE DE RESERVA	1					
24	5HV–F585B–10	.PLACA, DIAFRAGMA	1					
25	5HV–F5854–10	.EMPAQUE,DIAFRAGMA	1					
26	98707–04012	.TORNILLO DE CABEZA PLANA	2					
27	BLS–H3912–00	.PALANCA 1	1					

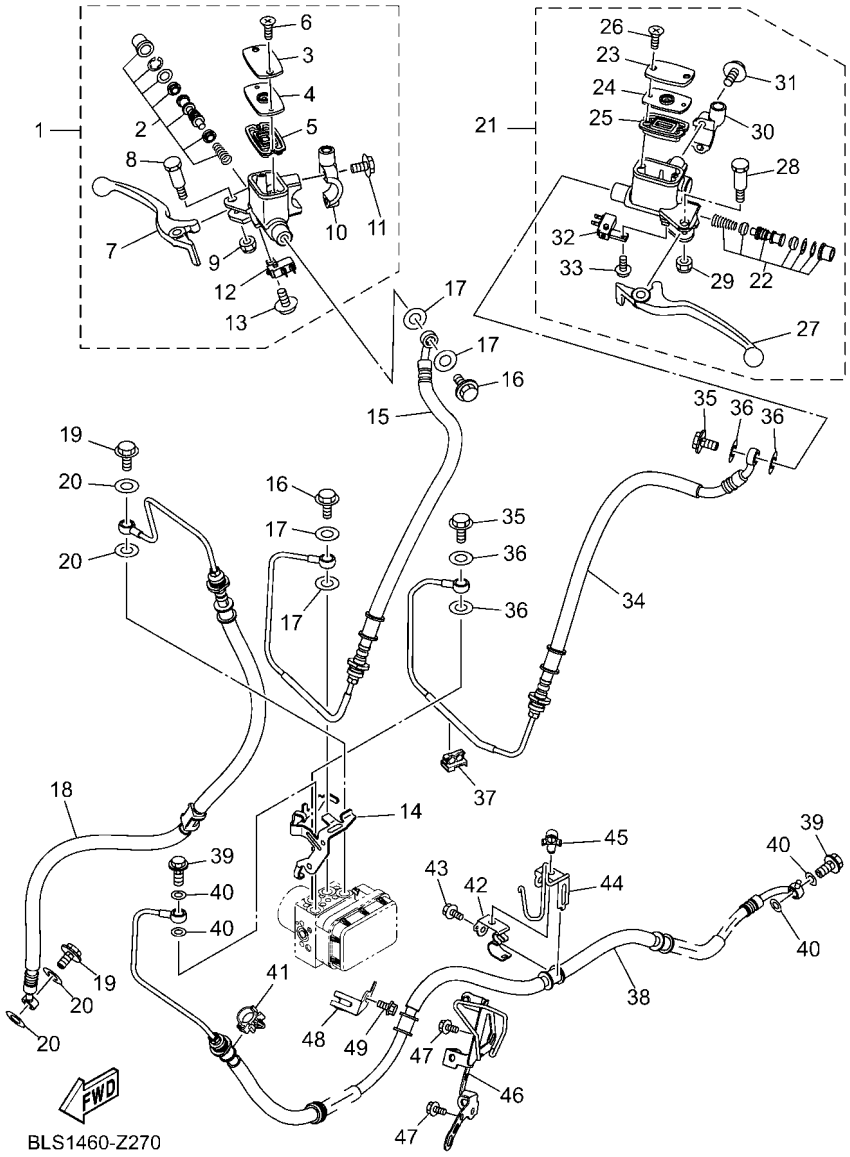

FIG. 27 CILINDRO MAESTRO DELANTERO

REF. Nº	CODIGO Nº	DESCRIPCION	BUB1					OBSERVACIONES
28	2DP–F589F–00	.PERNO DE PALANCA	1					
29	95602–06100	.TUERCA AUTOBLOCANTE	1					
30	BCM–F5867–00	.SOPORTE DE CILINDRO MAESTRO	1					
31	1S9–F6332–00	.TORNILLO	2					
32	B6H–H2530–00	.INTERRUPTOR DE PARADA COMPLETO	1					
33	97602–04312	.TORNILLO CON RONDONA	1					
34	BLS–F5874–00	MANGUERA DE FRENO	1					
35	90401–10812	PERNO DE UNION	2					
36	90201–10118	ARANDELA PLANA	4					
37	90464–07014	BRIDA	1					
38	B6H–F581J–10	MANGUERA, DE FRENO 4	1					
39	90401–10812	PERNO DE UNION	2					
40	90201–10118	ARANDELA PLANA	4					
41	90464–16808	BRIDA	1					
42	B6H–F5887–00	SOPORTE DE MANGUERA FRENO	1					
43	95D02–06012	CERROJO, REBORDE HUECO PROFUND	1					
44	B6H–F5522–00	SOSTEN	1					
45	90464–07805	BRIDA	1					
46	BLS–F194U–00	SOPORTE FIJACION BOBINA	1					
47	95E32–06012	CERROJO, REBORDE HUECO PROFUND	2					
48	BLS–F587A–00	SOPORTE DE MANGUERA FRENO	1					
49	95E32–06012	CERROJO, REBORDE HUECO PROFUND	1					

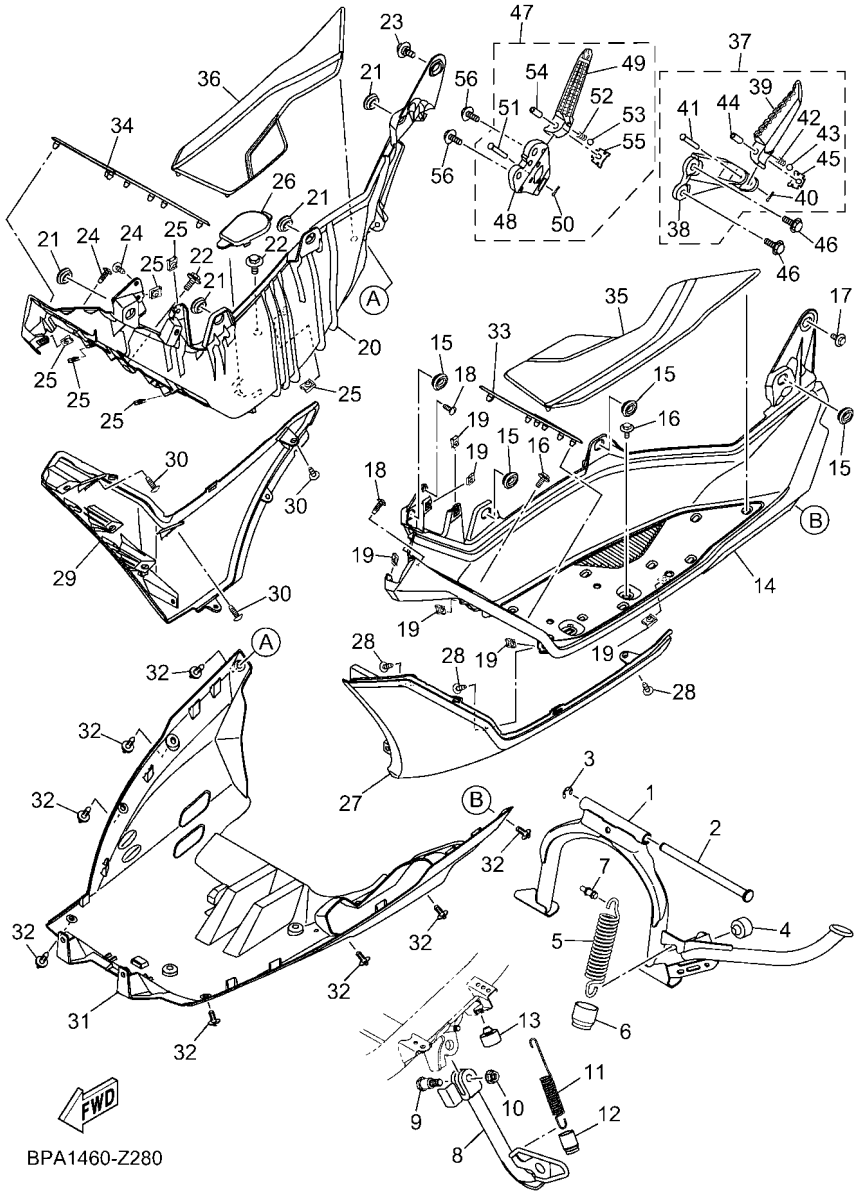

FIG. 28 SOPORTE & APOYAPIE

REF. Nº	CODIGO Nº	DESCRIPCION	BUB1					OBSERVACIONES
1	BBE–F7111–00	PUNTAL PRINCIPAL	1					
2	B6H–F7112–00	EJE DE PUNTAL PRINCIPAL	1					
3	99002–09600	PRESILLA REDONDA	1					
4	54P–F7114–00	TOPE DE PUNTAL PRINCIPAL	1					
5	90506–40806	RESORTE DE TENSION	1					
6	B6H–F247A–00	TUBO 1	1					
7	90109–068B9	PERNO	1					
8	BBE–F7311–00	PUNTAL LATERAL	1					
9	B65–F7217–00	PERNO.	1					
10	95602–10200	TUERCA DE AUTO-CIERRE	1					
11	90506–20818	RESORTE DE TENSION	1					
12	B6H–F247B–00	TUBO 2	1					
13	54P–F7114–00	TOPE DE PUNTAL PRINCIPAL	1					
14	BLS–F7481–00	TABLERO DE APOYAPIE	1					
15	90480–01559	TAPON	4					
16	90119–06235	TORNILLO CON ARANDELA	2					
17	90109–068C7	PERNO	1					
18	97702–50016	TORNILLO ROSCA HEMBRA	2					
19	90183–05807	TUERCA DE RESORTE	6					
20	BLS–F7488–00	TABLERO DE APOYAPIE 2	1					
21	90480–01559	TAPON	4					
22	90119–06235	TORNILLO CON ARANDELA	2					
23	90109–068C7	PERNO	1					
24	97702–50016	TORNILLO ROSCA HEMBRA	2					
25	90183–05807	TUERCA DE RESORTE	6					
26	2DP–F172W–01	CUBIERTA	1					
27	BLS–F171L–00–P0	MUELLE , CUBIERTA LATERAL 1	1					UR PARA MDRNP1

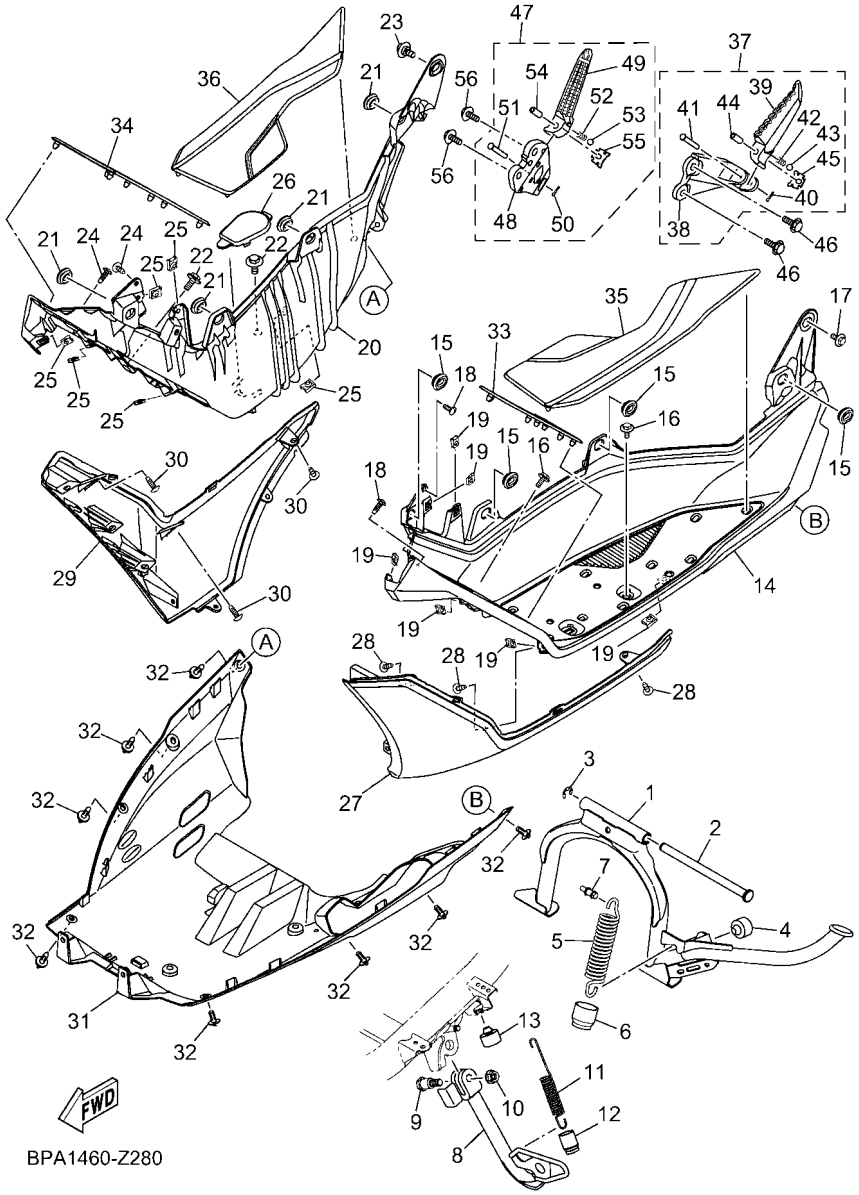

FIG. 28 SOPORTE & APOYAPIE

REF. Nº	CODIGO Nº	DESCRIPCION	BUB1					OBSERVACIONES
27	BLS–F171L–00–P1	MUELLE , CUBIERTA LATERAL 1	1					UR PARA LBNM9
	BLS–F171L–00–P8	MUELLE , CUBIERTA LATERAL 1	1					UR PARA BWM1
	BLS–F171L–00–P9	MUELLE , CUBIERTA LATERAL 1	1					UR PARA SMX
	BLS–F171L–00–PA	MUELLE , CUBIERTA LATERAL 1	1					UR PARA VRC1
28	97702–50016	TORNILLO ROSCA HEMBRA	3					
29	BLS–F171M–00–P0	MUELLE, CUBIERTA LATERAL 2	1					UR PARA MDRNP1
	BLS–F171M–00–P1	MUELLE, CUBIERTA LATERAL 2	1					UR PARA LBNM9
	BLS–F171M–00–P8	MUELLE, CUBIERTA LATERAL 2	1					UR PARA BWM1
	BLS–F171M–00–P9	MUELLE, CUBIERTA LATERAL 2	1					UR PARA SMX
	BLS–F171M–00–PA	MUELLE, CUBIERTA LATERAL 2	1					UR PARA VRC1
30	97702–50016	TORNILLO ROSCA HEMBRA	3					
31	BLS–F8385–00	CUBIERTA INFERIOR	1					
32	90269–06816	REMACHE	8					
33	BLS–F7483–00	TAPETE 1	1					
34	BLS–F7484–00	TAPETE 2	1					
35	BLS–F7493–00	TAPETE 3	1					
36	BLS–F7494–00	TAPETE 4	1					
37	BBE–F7430–00	APOYAPIE POSTERIOR COMPLETO 1	1					
38	BBE–F741L–00	.MENSULA 4	1					
39	BK3–F7431–00	.APOYAPIE POSTERIOR 1	1					
40	91402–20012	.CHAVETA	1					
41	91702–06038	.PASADOR DE ADRAZADERA	1					
42	90501–12743	.RESORTE DE COMPRESION	1					
43	93501–04830	.BOLA	1					
44	90387–064H8	.ESPACIADOR	1					
45	2DP–F7437–01	.ARANDELA ESPECIAL	1					
46	95E32–08020	CERROJO, REBORDE HUECO PROFUND	2					

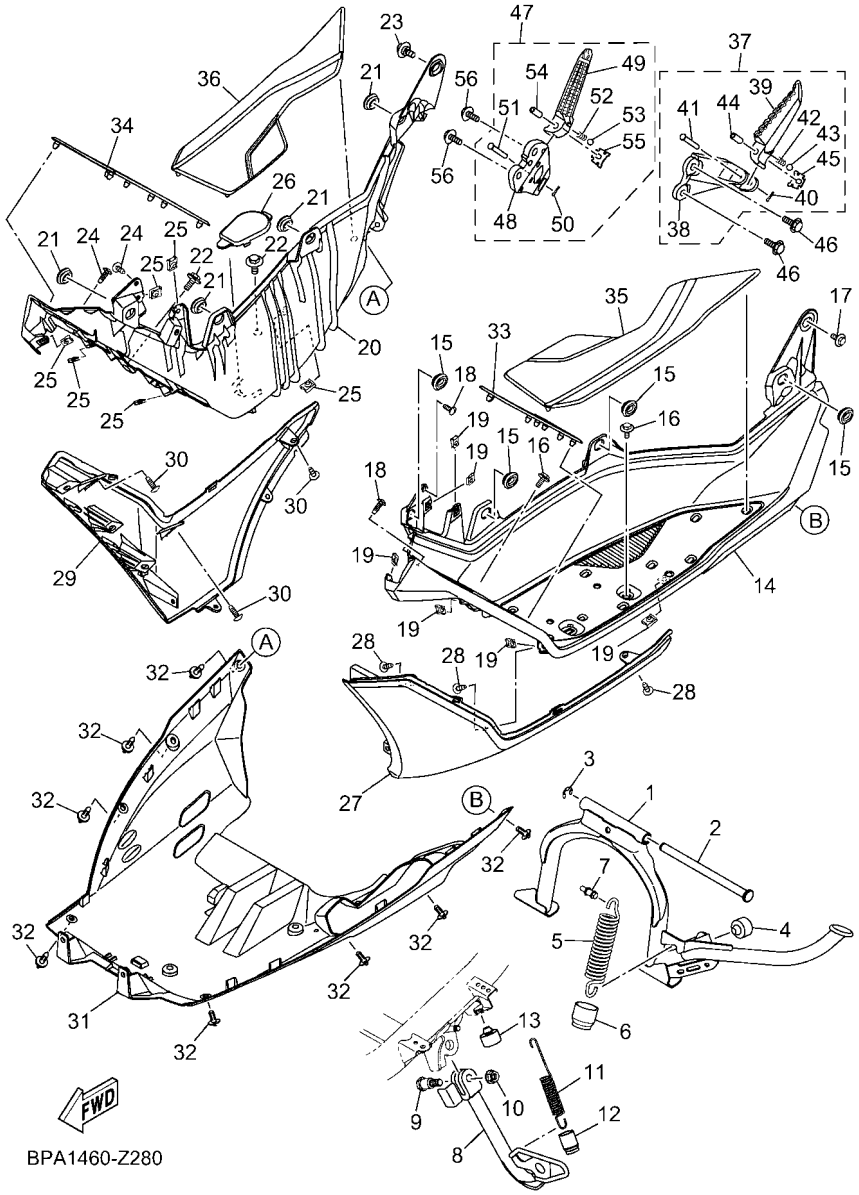

FIG. 28 SOPORTE & APOYAPIE

REF. Nº	CODIGO Nº	DESCRIPCION	BUB1					OBSERVACIONES
47	BBE–F7440–00	APOYAPIE POSTERIOR COMPLETO 2	1					
48	BBE–F742L–00	.MENSULA 5	1					
49	BK3–F7441–00	.APOYAPIE POSTERIOR 2	1					
50	91402–20012	.CHAVETA	1					
51	91702–06038	.PASADOR DE ADRAZADERA	1					
52	90501–12743	.RESORTE DE COMPRESION	1					
53	93501–04830	.BOLA	1					
54	90387–064H8	.ESPACIADOR	1					
55	2DP–F7437–01	.ARANDELA ESPECIAL	1					
56	95E32–08020	CERROJO, REBORDE HUECO PROFUND	2					

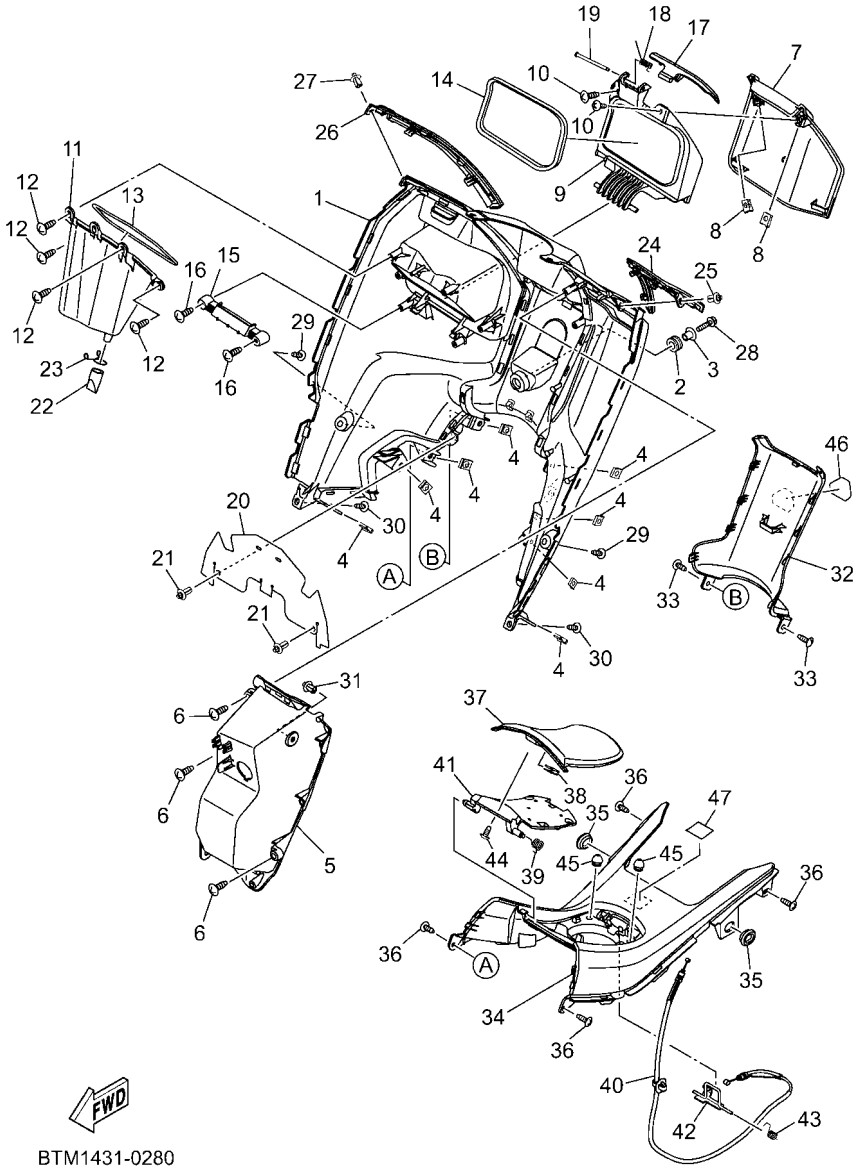

FIG. 29 PATA PROTEGIDA

REF. Nº	CODIGO Nº	DESCRIPCION	BUB1					OBSERVACIONES
1	BLS–F8311–00	ESCUDO DE PIERNA 1	1					
2	90480–14825	TAPON	1					
3	90387–07391	ESPACIADOR	1					
4	90183–05807	TUERCA DE RESORTE	8					
5	BLS–F836K–00	PANEL 1	1					
6	97702–50016	TORNILLO ROSCA HEMBRA	3					
7	BLS–F177E–00	TAPA	1					
8	90183–05807	TUERCA DE RESORTE	2					
9	BLS–F8321–00	SOPORTE	1					
10	97707–50016	TORNILLO	2					
11	BLS–F838K–00	CAJA 1	1					
12	97702–50016	TORNILLO ROSCA HEMBRA	4					
13	BLS–F838M–00	SELLO, CAJA 1	1					
14	90520–06828	EQUILIBRIO, CUBIERTA	1					
15	BLS–F1796–00	BISAGRA	1					
16	97702–50016	TORNILLO ROSCA HEMBRA	2					
17	BLS–F836X–00	PERILLA, 1	1					
18	90508–12800	RESORTE DE TORSION	1					
19	90249–03017	PASADOR	1					
20	BLS–F1691–00	CHARNELA	1					
21	90269–06816	REMACHE	2					
22	BBP–E443E–00	TUBO, DRENAJE	1					
23	90467–110A3	PRESILLA	1					
24	BLS–F835U–00–P0	PANEL 1	1					MNM3
25	90269–06816	REMACHE	1					
26	BLS–F835V–00–P0	PANEL 2	1					MNM3
27	90269–06816	REMACHE	1					

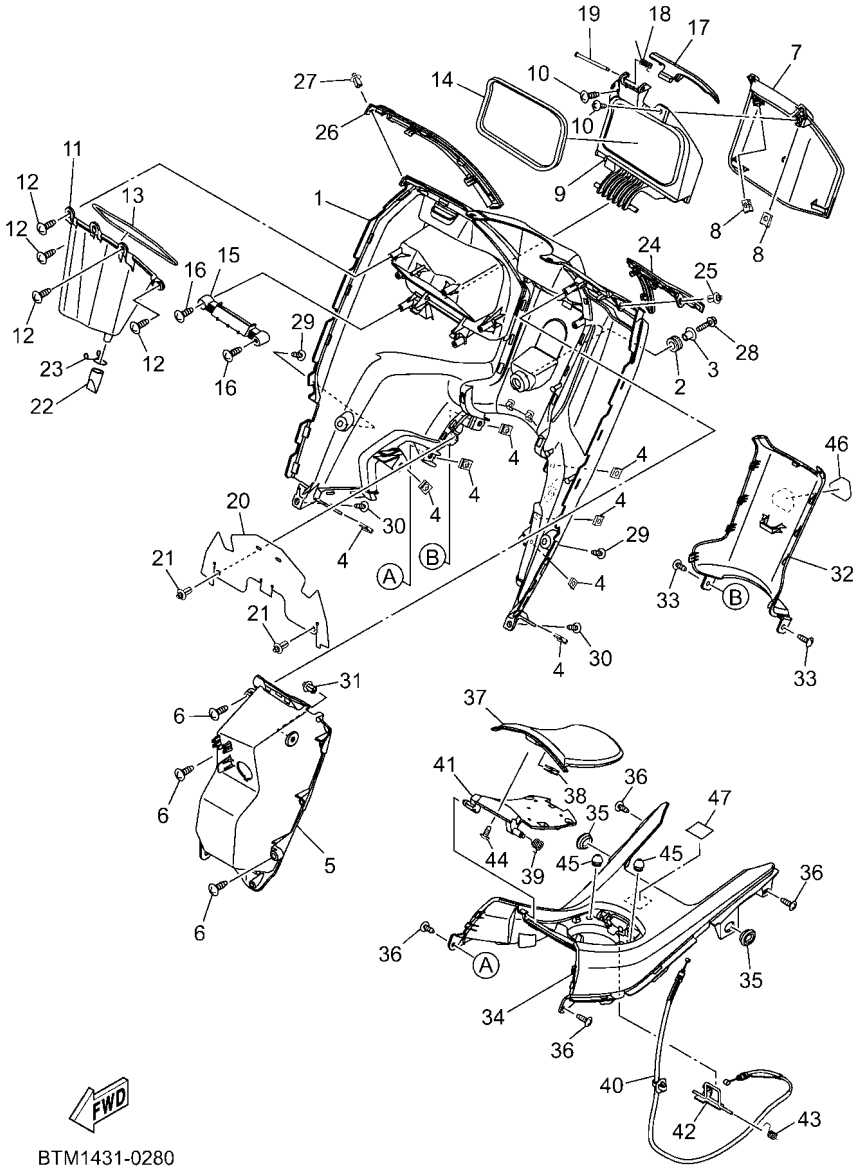

FIG. 29 PATA PROTEGIDA

REF. Nº	CODIGO Nº	DESCRIPCION	BUB1					OBSERVACIONES
28	95D32–06025	CERROJO, REBORDE HUECO PROFUND	1					
29	90160–05009	TORNILLO REDONDO ROSCA HEMBRA	2					
30	97702–50016	TORNILLO ROSCA HEMBRA	2					
31	90269–06816	REMACHE	1					
32	BUB–F8312–00	ESCUDO DE PIERNA 2	1					
33	97702–50016	TORNILLO ROSCA HEMBRA	2					
34	BLS–F842M–00	CUBIERTA 1	1					
35	90480–01559	TAPON	2					
36	97702–50016	TORNILLO ROSCA HEMBRA	4					
37	BLS–F74A8–00–P0	TAPA DE COMBUSTIBLE	1					MNM3
38	90183–05807	TUERCA DE RESORTE	1					
39	B6H–F7426–01	RESORTE DE RETORNO	1					
40	BLS–F4494–00	ALAMBLE-JALADOR	1					
41	BLS–F839K–00	TAPA 1	1					
42	B6H–F131C–00	BARRA DE BLOQUEO	1					
43	B6H–F7456–00	RESORTE DE RETORNO	1					
44	97707–50012	TORNILLO	1					
45	90338–07018	TAPON	2					
46	D79–F4244–00	CALCOMANIA DEP.	1					
47	BBE–F1568–00	ETIQUETA DE PRECAUCION	1					

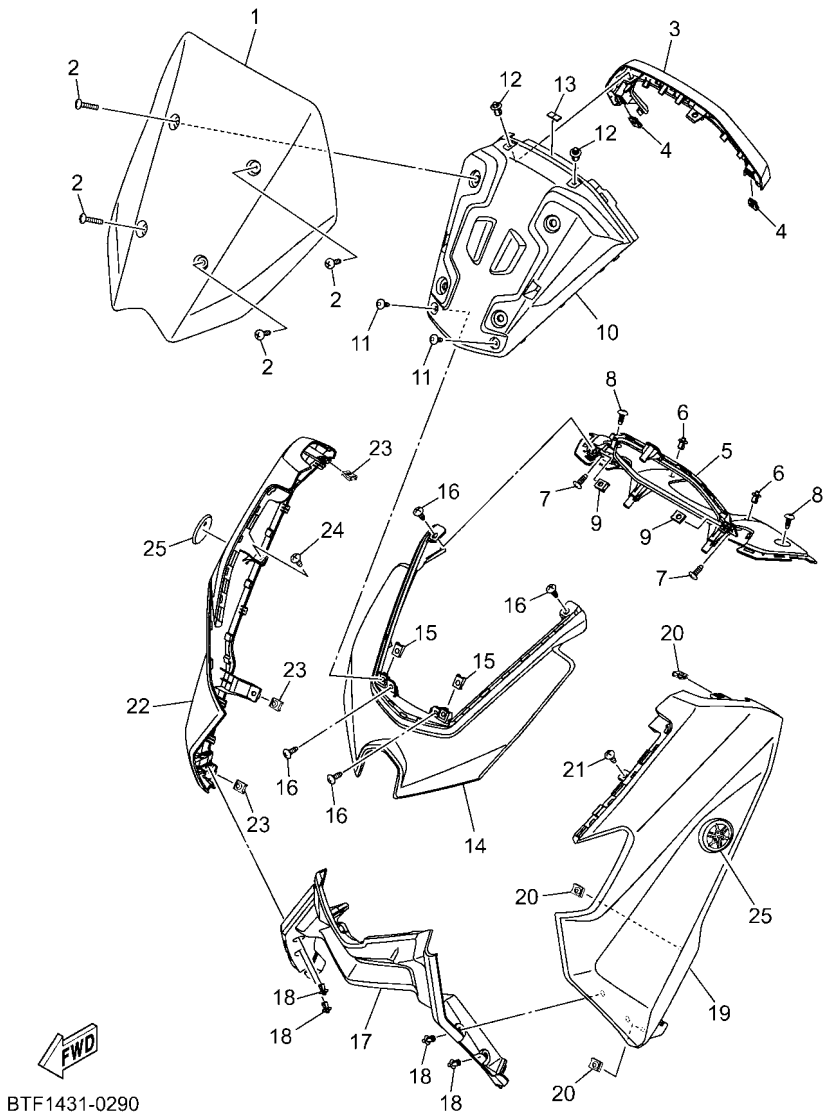

FIG. 30 PARABRISAS

REF. Nº	CODIGO Nº	DESCRIPCION	BUB1					OBSERVACIONES
1	BLS–F61AA–00	VISERA	1					
2	90150–05811	TORNILLO CABEZA REDONDA	4					UR EITHER CAN USE
	90150–05008	TORNILLO CABEZA REDONDA	4					UR EITHER CAN USE
3	BLS–H3559–00–P1	CUBIERTA DE MEDIDOR	1					MBL2
4	90183–05807	TUERCA DE RESORTE	2					
5	BLS–F837L–00	PANEL DE CONSOLA	1					
6	90269–06816	REMACHE	2					
7	97702–50016	TORNILLO ROSCA HEMBRA	2					
8	90160–05009	TORNILLO REDONDO ROSCA HEMBRA	2					
9	90183–05807	TUERCA DE RESORTE	2					
10	BLS–F837M–00	PANEL, DE CONSOLA 2	1					
11	90160–05009	TORNILLO REDONDO ROSCA HEMBRA	2					
12	90269–06816	REMACHE	2					
13	B6H–F8428–00	SELLO 1	1					
14	BLS–F2865–00–P2	CUBIERTA, FRENTE	1					MBL2 PARA MDRNP1,LBNM9,BWM1
	BLS–F2865–00–P3	CUBIERTA, FRENTE	1					SMX PARA SMX,VRC1
15	90183–05807	TUERCA DE RESORTE	2					
16	97702–50016	TORNILLO ROSCA HEMBRA	4					
17	BLS–F286F–10	DECKEL, FRONT 2	1					
18	90269–06816	REMACHE	4					
19	BLS–F8351–00–P0	CUERPO DE COBERTURA	1					UR PARA MDRNP1
	BLS–F8351–00–P1	CUERPO DE COBERTURA	1					UR PARA LBNM9
	BLS–F8351–00–P8	CUERPO DE COBERTURA	1					UR PARA BWM1
	BLS–F8351–00–P9	CUERPO DE COBERTURA	1					UR PARA SMX
	BLS–F8351–00–PA	CUERPO DE COBERTURA	1					UR PARA VRC1
20	90183–05807	TUERCA DE RESORTE	3					
21	97702–50016	TORNILLO ROSCA HEMBRA	1					

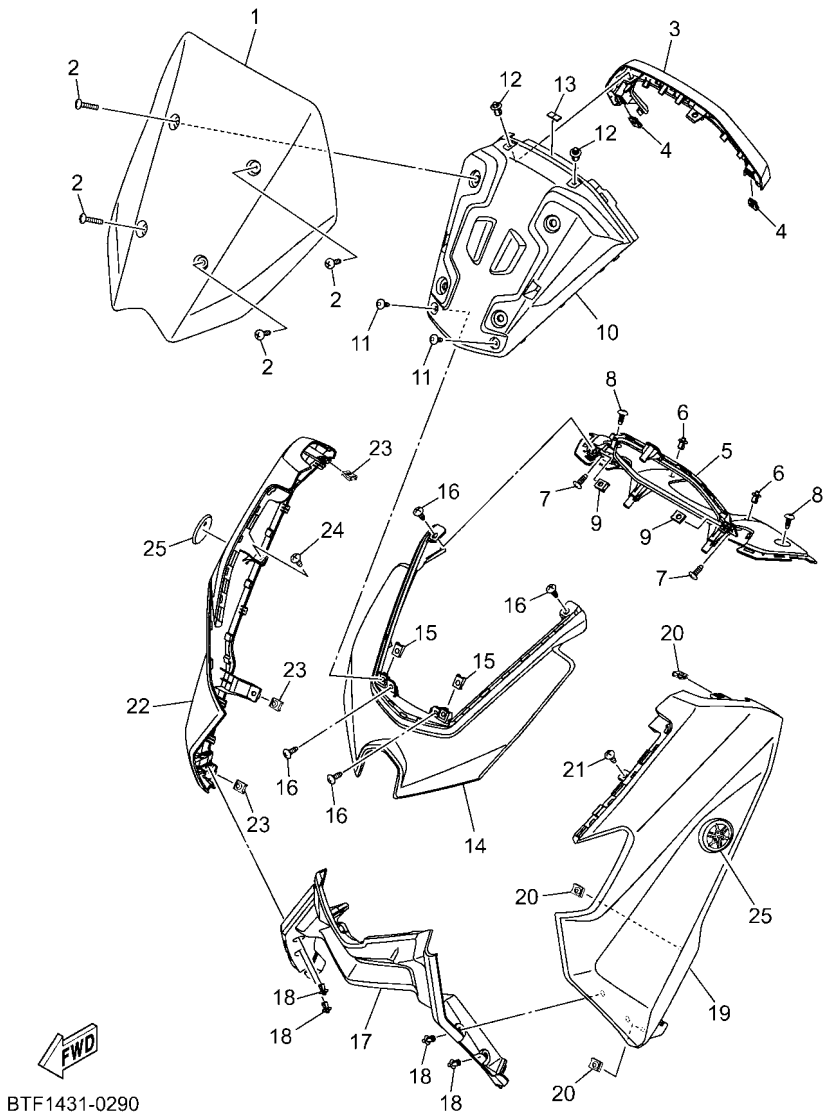

FIG. 30 PARABRISAS

REF. Nº	CODIGO Nº	DESCRIPCION	BUB1					OBSERVACIONES
22	BLS–F8377–00–P0	CUERPO, DE COBERTURE 2	1					UR PARA MDRNP1
	BLS–F8377–00–P1	CUERPO, DE COBERTURE 2	1					UR PARA LBNM9
	BLS–F8377–00–P8	CUERPO, DE COBERTURE 2	1					UR PARA BWM1
	BLS–F8377–00–P9	CUERPO, DE COBERTURE 2	1					UR PARA SMX
	BLS–F8377–00–PA	CUERPO, DE COBERTURE 2	1					UR PARA VRC1
23	90183–05807	TUERCA DE RESORTE	3					
24	97702–50016	TORNILLO ROSCA HEMBRA	1					
25	1WD–F413B–01	EMBLEMA	2					

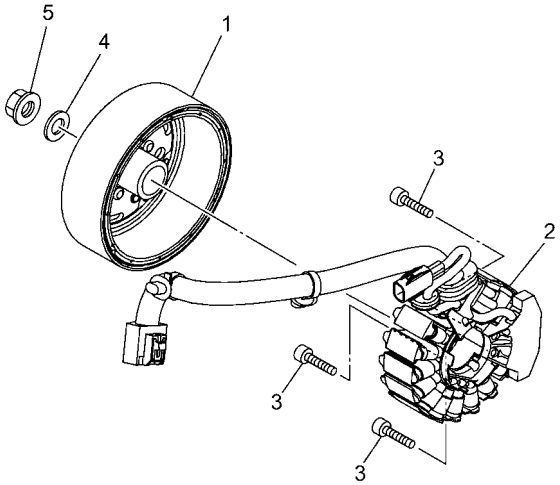

B6H1460-U310

FIG. 31 GENERADOR

REF. Nº	CODIGO Nº	DESCRIPCION	BUB1					OBSERVACIONES
1	BLS–H1450–00	ROTOR COMPLETO	1					
2	BLS–H1410–01	ESTATOR COMPLETO	1					
3	90110–06880	TORNILLO ALLEN	3					
4	90201–12688	ARANDELA PLANA	1					
5	90179–12004	TUERCA	1					

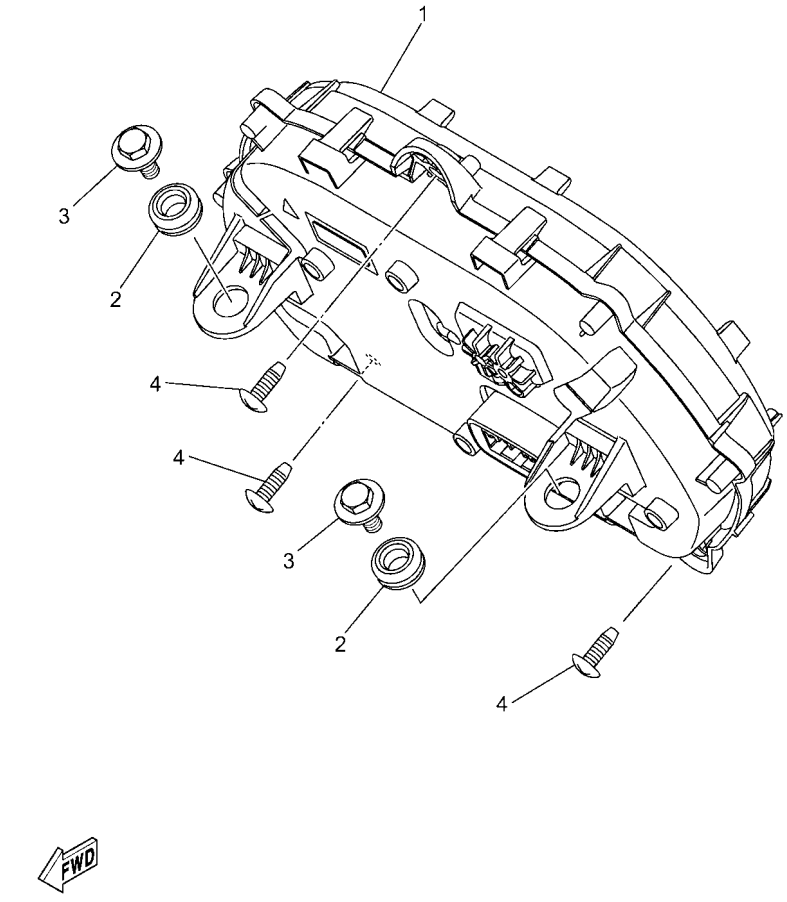

BPA1460-Z320

FIG. 32 MEDIDOR

REF. Nº	CODIGO Nº	DESCRIPCION	BUB1					OBSERVACIONES
1	BTW–H3510–00	VELOCIMETRO COMPL.	1					
2	90480–13022	TAPON	2					
3	90119–068B7	TORNILLO CON ARANDELA	2					
4	97702–50016	TORNILLO ROSCA HEMBRA	3					

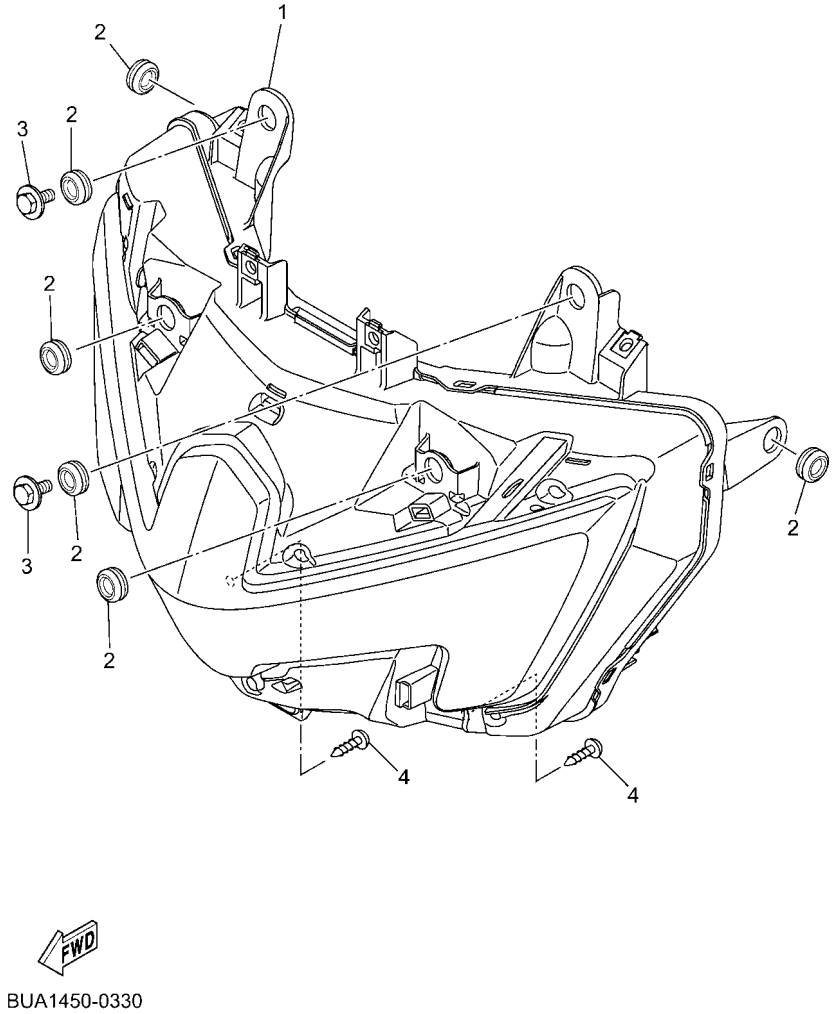

BUA1450-0330

FIG. 33 FARO DELANTERO

REF. Nº	CODIGO Nº	DESCRIPCION	BUB1					OBSERVACIONES
1	BLS–H4300–00	FARO DELANTERO COMPLETO	1					
2	90480–13022	TAPON	6					
3	90119–068B7	TORNILLO CON ARANDELA	2					
4	97702–50016	TORNILLO ROSCA HEMBRA	2					

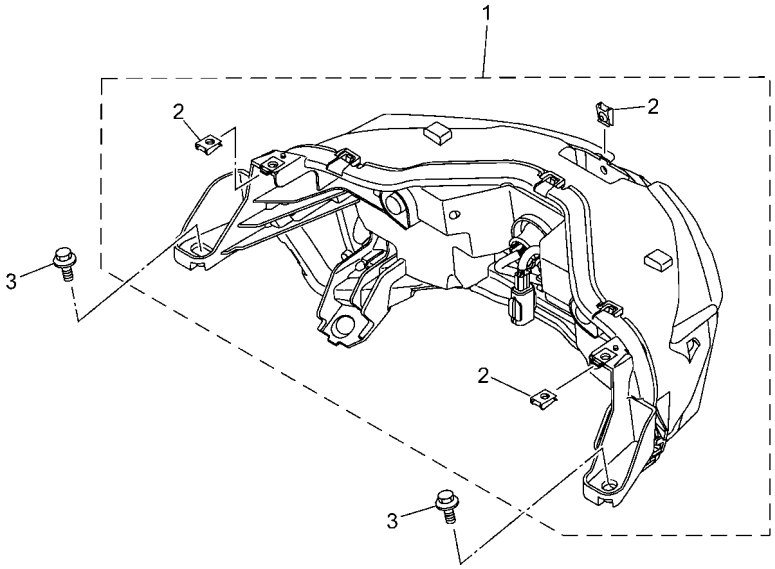

BPA1460-Z340

FIG. 34 LUZ DE COLA

REF. Nº	CODIGO Nº	DESCRIPCION	BUB1					OBSERVACIONES
1	BLS–H4710–00	UNIDAD FARO TRASERO COMPL.	1					
2	90183–05807	.TUERCA DE RESORTE	3					
3	90109–068B2	PERNO	2					

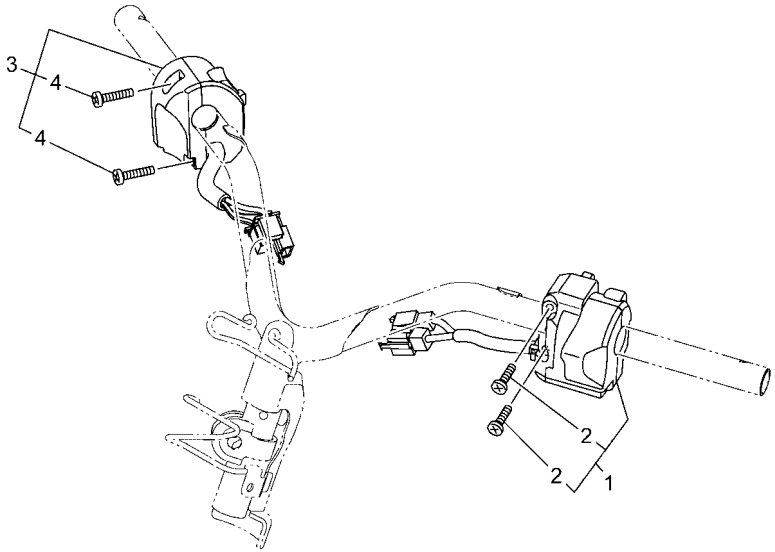

BPA1460-Z350

FIG. 35 INTERRUPTOR DE MANILLAR&PALANC

REF. Nº	CODIGO Nº	DESCRIPCION	BUB1					OBSERVACIONES
1	BPA–H3972–00	INTERRUPTOR DE MANIJA 4	1					
2	98507–05025	.TORNILLO DE CABEZA PLANA	2					
3	B3F–H3973–02	INTERRUPTOR DE MANIJA 3	1					
4	98507–05025	.TORNILLO DE CABEZA PLANA	2					

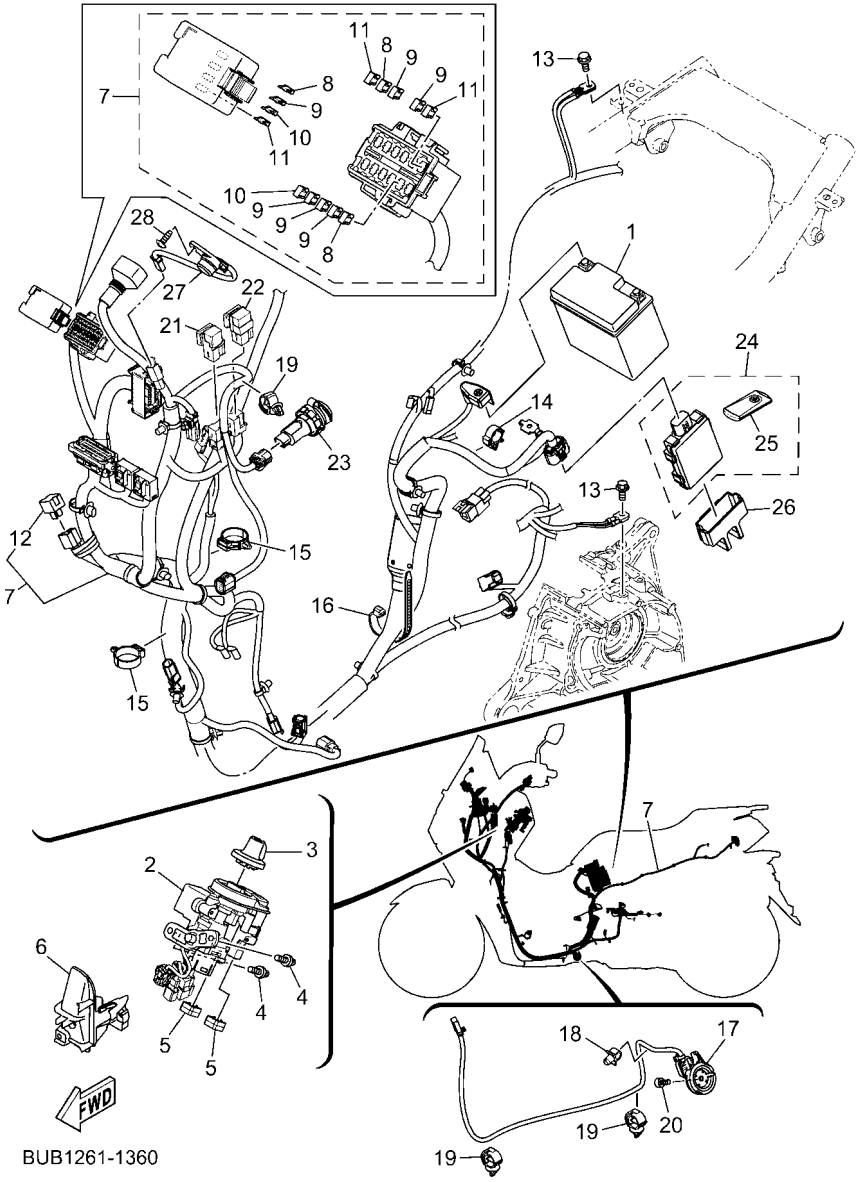

FIG. 36 EQUIPO ELECTRICO 1

REF. Nº	CODIGO Nº	DESCRIPCION	BUB1					OBSERVACIONES
1	BN1–H2100–10	BATERIA COMPLETA (YUASA YTZ6V)	1					
2	B6H–H2501–03	LLAVE DE IGNICION COMPLT	1					
3	B6H–H276E–10	BOTON COMP	1					
4	90109–068D5	PERNO	2					
5	90464–09806	BRIDA	2					
6	BLS–H2568–00	CUBIERTA INTERRUPTOR PRINC.	1					
7	BUB–H2590–00	CONJUNTO DE CABLES	1					
8	BUB–H2151–80	.FUSIBLE (2A)	3					
9	BUB–H2151–00	.FUSIBLE (7.5A)	6					
10	BUB–H2151–10	.FUSIBLE (15A)	2					
11	BUB–H2151–60	.FUSIBLE (30A)	3					
12	3WP–81980–00	.CONJUNTO DIODO	1					
13	95E32–06012	CERROJO, REBORDE HUECO PROFUND	2					
14	90464–16808	BRIDA	1					
15	90464–30001	BRIDA	2					
16	90464–65801	BRIDA	1					
17	B8A–H2566–01	INTERRUPTOR	1					
18	90464–07805	BRIDA	1					
19	90464–13249	BRIDA	3					
20	90110–06881	TORNILLO ALLEN	1					
21	BK6–H1950–00	RELE COMPLETO	1					UR EITHER CAN USE
	2PH–H1940–12	CONJUNTO ARRANCADOR RELEVO	1					UR EITHER CAN USE
22	B63–H1950–11	RELE COMPLETO	1					UR EITHER CAN USE
	B3F–H1950–10	RELE COMPLETO	1					UR EITHER CAN USE
23	BLS–821E0–00	USB CONJUNTO	1					
24	BKA–H6260–01	UNIDAD DE CONTROL REMOTO COMPL	1					
25	B5X–H6261–04	.XMTR. COMP.	1					

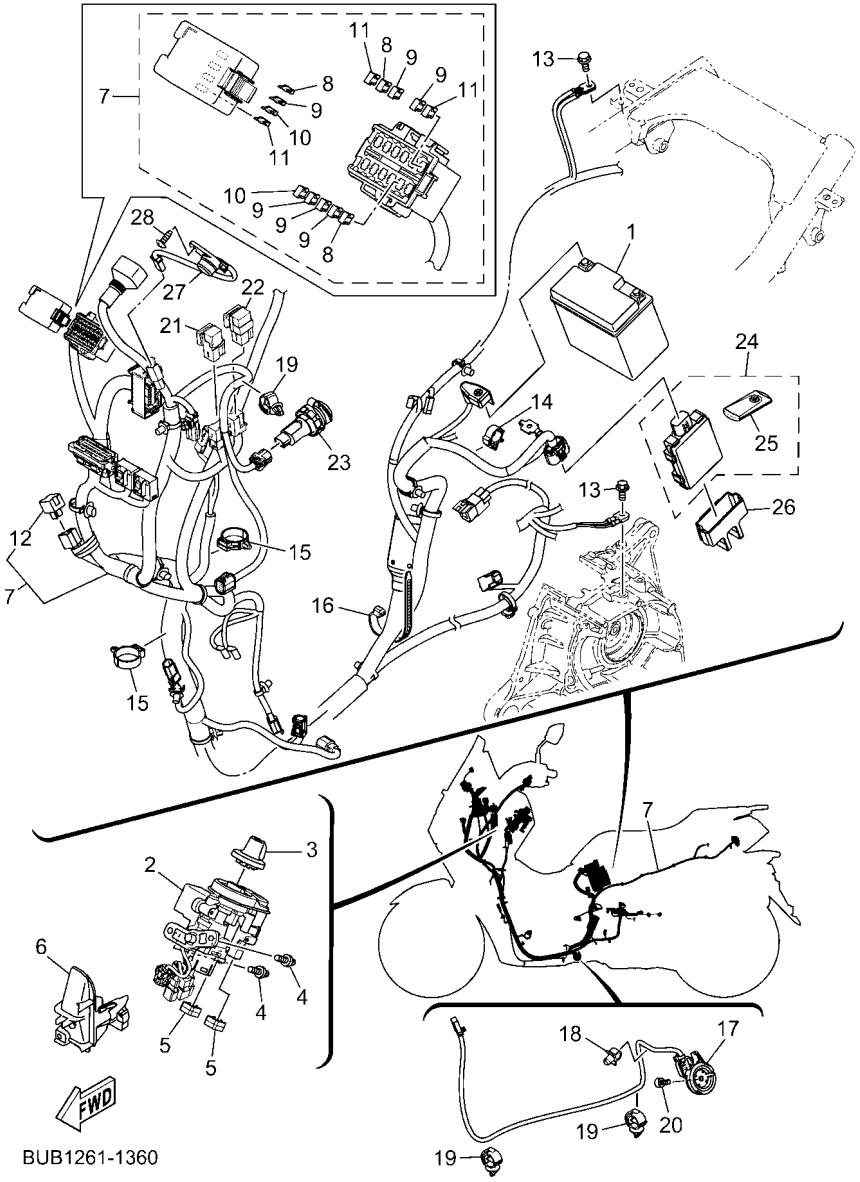

FIG. 36 EQUIPO ELECTRICO 1

REF. Nº	CODIGO Nº	DESCRIPCION	BUB1					OBSERVACIONES
26	B65–H5546–00	BANDA	1					
27	B3F–H3383–00	ZUMBADOR	1					
28	97702–50016	TORNILLO ROSCA HEMBRA	1					

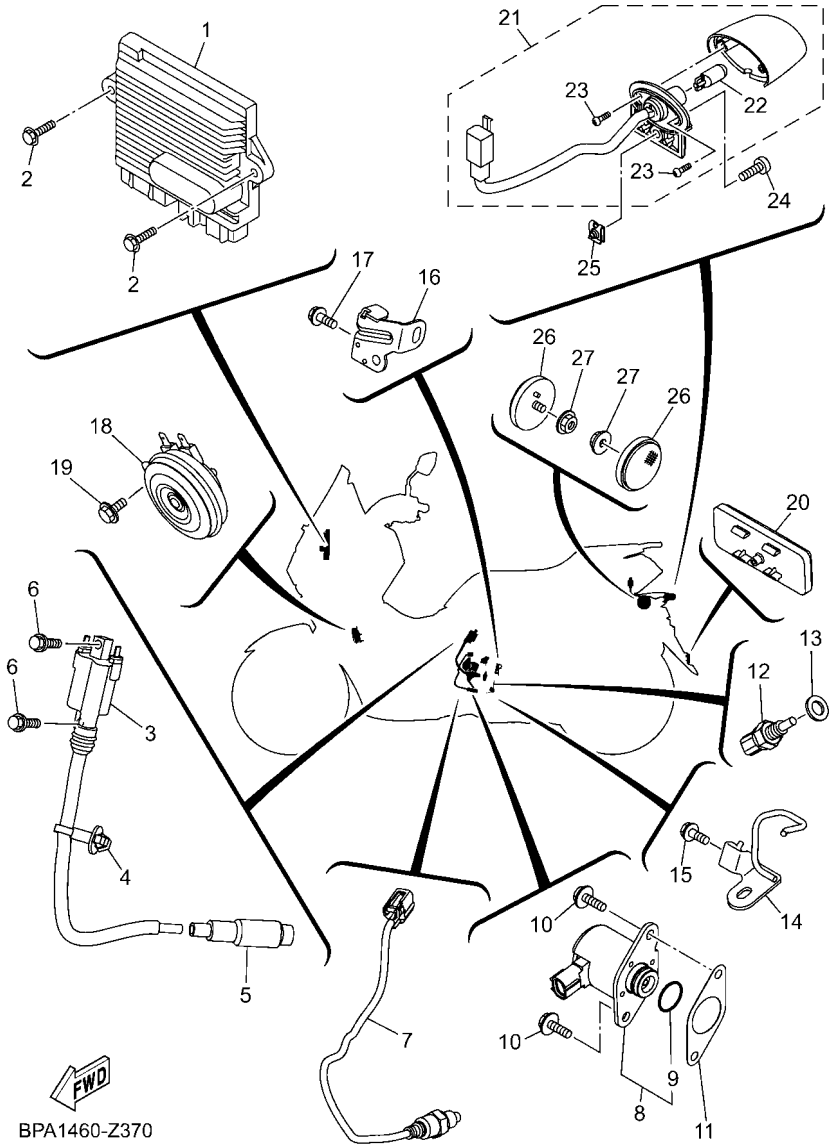

FIG. 37 EQUIPO ELECTRICO 2

REF. Nº	CODIGO Nº	DESCRIPCION	BUB1					OBSERVACIONES
1	BTW–H594A–00	UNIDAD DE CONTROL DEL GENERADO	1					UR EITHER CAN USE
	BTW–H594A–10	UNIDAD DE CONTROL DEL GENERADO	1					UR EITHER CAN USE
2	95D32–06020	CERROJO, REBORDE HUECO PROFUND	2					
3	BLS–H2310–10	BOBINA DE ENCENDIDO COMPLETA	1					
4	90464–14809	BRIDA	1					
5	BLS–H2370–00	TAPON DE BUJIA COMPLT	1					
6	97517–06520	PERNO CON ARANDELA	2					
7	2DP–H592A–20	SENSOR	1					
8	BK6–H6110–10	SOLENOIDE	1					
9	BK6–H1847–00	.ANILLO GOMA	1					
10	95D32–06016	CERROJO, REBORDE HUECO PROFUND	2					
11	2DP–H1861–00	EMPAQUETADURA	1					
12	B7J–H3591–00	UNIDAD TERMOSTATO	1					
13	90430–10806	JUNTA	1					
14	B6H–E5142–00	GUIA 1.	1					
15	95E37–06012	CERROJO, REBORDE HUECO PROFUND	1					
16	B6H–E5143–00	GUIA	1					
17	95E37–06012	CERROJO, REBORDE HUECO PROFUND	1					
18	BLS–H3371–00	BOCINA	1					
19	95D02–06012	CERROJO, REBORDE HUECO PROFUND	1					
20	54P–H5130–00	REFLECTOR TRASERO COMPLETO	1					
21	B6H–H4740–10	LUZ DE LICENCIA COMPLETA	1					
22	2ND–H4744–00	.BOMBILLA (12V-5W)	1					
23	1CK–H4726–00	.TORNILLO	2					
24	98907–04014	TORNILLO DE LIGAR	1					
25	90183–04039	TUERCA DE RESORTE	1					
26	2FC–H5111–00	REFLECTOR DELANTERA 1	2					

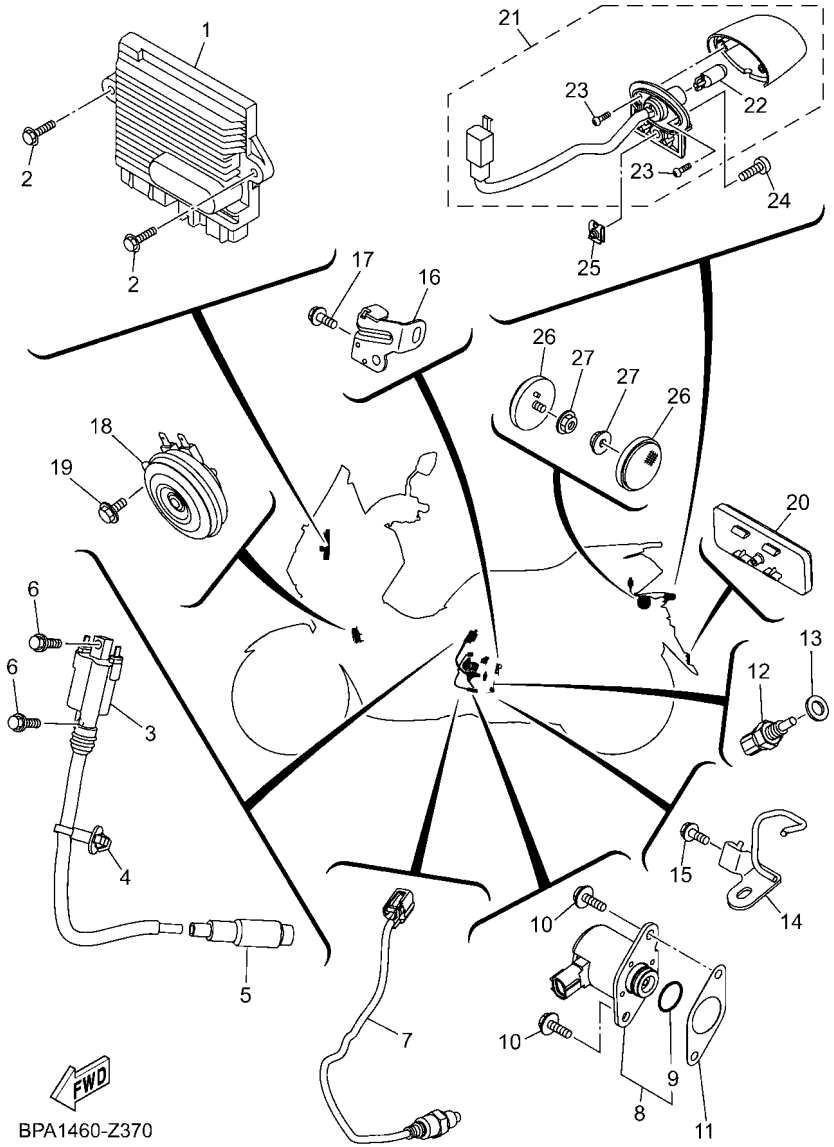

FIG. 37 EQUIPO ELECTRICO 2

REF. Nº	CODIGO Nº	DESCRIPCION	BUB1					OBSERVACIONES
27	95707–05500	TUERCA DE BRIDA	2					

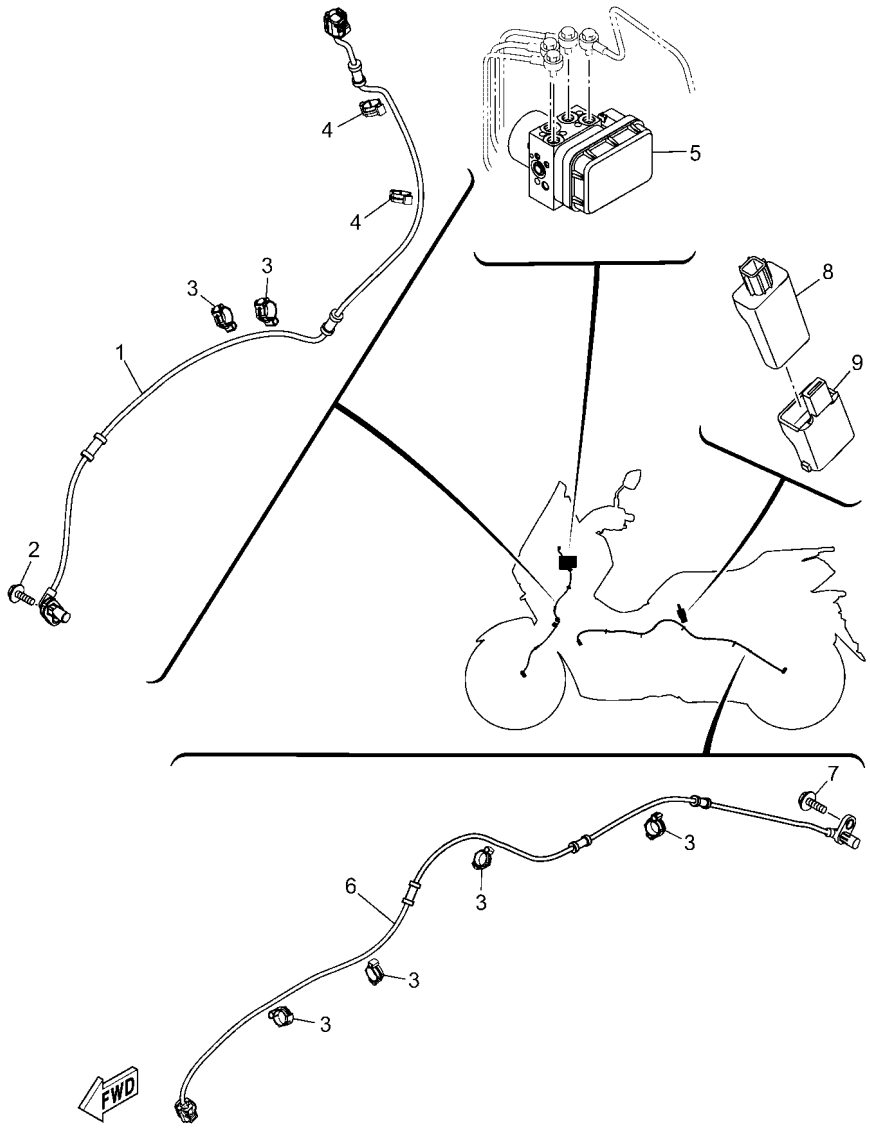

BTF1431-0370

FIG. 38 EQUIPO ELECTRICO 3

REF. Nº	CODIGO Nº	DESCRIPCION	BUB1					OBSERVACIONES
1	BLS–H5970–10	CONJUNTO DE CABLES	1					
2	95D32–06016	CERROJO, REBORDE HUECO PROFUND	1					
3	90464–14803	BRIDA	6					
4	90464–14810	BRIDA	2					
5	BLS–H5930–08	UNIDAD DE HIDRAULICA	1					
6	B6H–H5980–00	CONJUNTO DE CABLES	1					
7	95D32–06016	CERROJO, REBORDE HUECO PROFUND	1					
8	B6Y–H5810–10	UNIDAD CONTROL COMUNICACION	1					
9	B6Y–H5546–00	BANDA	1					

CODIGO Nº	REF. Nº
52S–12439–00	6 – 2
3Y6–23114–00	19 – 15
	19 – 31
2K5–23152–00	19 – 9
	19 – 25
3WP–81980–00	36 – 12
BLS–821E0–00	36 – 23
B6H–E1102–10	1 – 1
BLS–E111F–00	3 – 18
2DP–E1133–10	1 – 2
BLS–E113F–00	1 – 16
2DP–E1165–00	1 – 7
B6H–E1166–00	8 – 34
2DP–E1169–00	1 – 8
2DP–E1181–00	1 – 20
BLS–E1191–00	1 – 6
B3F–E1193–00	1 – 14
BLS–E1311–00	1 – 24
2DP–E132G–00	1 – 12
BPA–E1351–00	1 – 25
2DP–E1391–00	1 – 17
2DP–E1392–00	1 – 18
BPA–E1400–00	2 – 1
BLS–E1603–00	2 – 9
BPA–E1631–00	2 – 6
2DP–E1633–00	2 – 7
B6H–E1651–00	2 – 4
B63–E1681–00	2 – 2
BK6–E2111–00	3 – 1
BB8–E2113–01	3 – 4
2DP–E2117–00	3 – 6
5TL–E2118–00	3 – 5
54P–E2119–00	3 – 3
B3F–E2121–00	3 – 2
50C–E2126–00	3 – 7
2DP–E2150–02	3 – 8
B65–E2156–00	3 – 16
5YP–E2157–01	4 – 6
33S–E2159–01	3 – 9
	3 – 14
B6H–E2160–02	3 – 13
BPA–E2170–01	4 – 1
BLS–E2199–00	4 – 12
BLS–E2210–00	4 – 11
BLS–E2213–00	4 – 13
B6H–E2223–00	5 – 3
BB8–E2226–00	3 – 11
1DB–E2228–00	4 – 10

CODIGO Nº	REF. Nº
B6H–E2231–00	4 – 8
BLS–E2241–00	4 – 9
2DP–E2279–00	3 – 12
BPA–E2280–00	4 – 4
BPN–E2288–00	4 – 5
B63–E22A2–00	6 – 6
B6H–E240A–01	6 – 4
2DP–E2410–00	6 – 1
B6H–E2420–01	5 – 1
B6H–E2422–00	5 – 2
B63–E2439–00	6 – 7
B6H–E2439–00	5 – 4
B6H–E2450–00	5 – 5
B65–E2462–02	6 – 5
B6H–E2467–00	6 – 25
B6H–E2481–10	6 – 17
B6H–E2482–00	6 – 18
B6H–E2483–00	6 – 19
BPA–E2491–00	6 – 20
B65–E2611–00	6 – 27
5ST–E2615–00	6 – 9
B6H–E2621–01	6 – 21
5ST–E2843–00	6 – 10
B63–E2843–00	6 – 8
B6H–E3300–01	7 – 1
54P–E3411–00	7 – 4
2DP–E3556–00	8 – 11
B6H–E3585–00	8 – 1
B65–E3750–12	8 – 12
BB8–E3761–10	8 – 5
5LW–E3769–00	10 – 15
BB8–E3770–10	8 – 4
B6H–E3907–01	20 – 5
54P–E3915–00	20 – 6
54P–E3938–00	8 – 8
BLS–E3971–00	20 – 4
54P–E4137–00	8 – 9
B6H–E4146–00	8 – 37
54P–E4147–00	8 – 6
5CA–E4147–00	8 – 7
54P–E416A–00	8 – 17
BPA–E4199–00	8 – 2
54P–E4243–00	8 – 14
54P–E4335–00	8 – 15
B6H–E4411–10	8 – 19
B6H–E4412–10	8 – 20
B6H–E4435–00	8 – 30
B6H–E4437–00	8 – 21

CODIGO Nº	REF. Nº
4ST–E443E–00	11 – 6
5TL–E443E–00	8 – 26
BBP–E443E–00	29 – 22
B5D–E443G–00	8 – 27
B74–E4449–00	8 – 29
B6H–E4451–00	8 – 23
B6H–E4452–10	8 – 24
B6H–E4453–00	8 – 22
BK7–E4613–00	9 – 4
BUB–E4711–00	9 – 1
BBE–E4718–00	9 – 2
B6H–E5142–00	37 – 14
B6H–E5143–00	37 – 16
BPA–E5150–00	10 – 1
B6H–E5316–00	11 – 14
B6H–E5326–00	11 – 15
B6H–E533C–00	11 – 20
B6H–E533E–00	11 – 22
54P–E5351–01	7 – 3
2DP–E5362–00	10 – 14
5LW–E5363–00	10 – 16
B6H–E5371–00	10 – 29
5LW–E5371–01	11 – 5
B6H–E5373–00	10 – 30
2DP–E5407–00	11 – 11
B6H–E5411–01	11 – 1
B6H–E5421–00	10 – 24
B65–E5423–01	10 – 18
B6H–E5431–00	11 – 8
B6H–E5451–00	11 – 2
BPA–E5451–00	11 – 2
BPA–E5461–00	10 – 25
B6H–E5461–10	10 – 25
B65–E5472–00	11 – 10
2DP–E5474–00	11 – 13
B63–E5481–00	11 – 12
2DP–E5495–00	11 – 9
2DP–E5744–00	12 – 21
B65–E6111–01	13 – 9
BBP–E6611–00	12 – 23
BBP–E6620–00	12 – 7
B65–E6626–00	12 – 9
54P–E6629–00	12 – 8
54P–E6819–00	12 – 10
2DP–E7211–20	13 – 4
2DP–E7410–31	13 – 1
B6H–E7421–00	13 – 3
2DP–E7465–00	12 – 13

CODIGO Nº	REF. Nº
2DP–E7465–10	12 – 14
2DP–E7611–00	12 – 6
BPN–E7620–00	12 – 1
2DP–E7623–00	12 – 3
BPN–E7632–00	12 – 2
B8R–E7641–00	12 – 24
44D–E7653–00	12 – 4
BPN–E7660–00	12 – 11
B74–E7664–00	12 – 15
2DP–E7668–00	12 – 19
BPN–E7670–00	12 – 12
B6H–E7674–00	12 – 5
2DP–E7674–10	12 – 16
B6H–E7678–00	12 – 20
2DP–E7678–10	12 – 22
BBP–E7683–00	12 – 17
2DP–E7684–00	12 – 18
BUB–F1110–00	14 – 1
B65–F113B–00	14 – 9
B65–F117G–00	14 – 6
B65–F117K–00	15 – 21
B6H–F131C–00	29 – 42
5TP–F139X–00	20 – 20
BLS–F1410–00	14 – 5
BUB–F1511–00	15 – 1
BLS–F1513–00–P0	15 – 3
BLS–F1513–00–P1	15 – 3
BLS–F1513–00–P8	15 – 3
BLS–F1513–00–P9	15 – 3
BLS–F1513–00–PA	15 – 3
BLS–F1514–00–P0	15 – 5
BLS–F1514–00–P1	15 – 5
BLS–F1514–00–P8	15 – 5
BLS–F1514–00–P9	15 – 5
BLS–F1514–00–PA	15 – 5
BLS–F1552–00	15 – 8
BBE–F1568–00	29 – 47
BUB–F1611–00	15 – 11
B6H–F1621–10	21 – 32
BLS–F162R–00	15 – 17
BK3–F1668–00	21 – 39
BLS–F1691–00	29 – 20
BUB–F1711–00	16 – 1
BLS–F171A–00	16 – 18
BLS–F171E–00	16 – 5
BLS–F171L–00–P0	28 – 27
BLS–F171L–00–P1	28 – 27
BLS–F171L–00–P8	28 – 27

CODIGO Nº	REF. Nº
BLS–F171L–00–P9	28 – 27
BLS–F171L–00–PA	28 – 27
BLS–F171M–00–P0	28 – 29
BLS–F171M–00–P1	28 – 29
BLS–F171M–00–P8	28 – 29
BLS–F171M–00–P9	28 – 29
BLS–F171M–00–PA	28 – 29
BLS–F171X–00	16 – 8
BUB–F1721–00	16 – 3
2DP–F172W–01	28 – 26
BUB–F1731–00	16 – 20
BK3–F1737–10	26 – 31
BK3–F173B–00	16 – 39
BK3–F173B–20	16 – 39
BK3–F173B–30	16 – 39
BUB–F1741–00	16 – 24
B6H–F1746–00	16 – 29
BLS–F177E–00	29 – 7
BLS–F1796–00	29 – 15
B6H–F1816–10	16 – 33
B6H–F1817–10	16 – 35
B65–F1871–00	16 – 28
1S7–F1875–01	16 – 32
BLS–F194U–00	27 – 46
2DP–F2117–10	17 – 6
B6H–F2171–00	17 – 1
BTM–F2210–00	17 – 14
B6H–F2403–10	19 – 34
B6H–F247A–00	28 – 6
B6H–F247B–00	28 – 12
B6H–F247C–00	21 – 20
BLS–F2865–00–P2	30 – 14
BLS–F2865–00–P3	30 – 14
BLS–F286F–10	30 – 17
BLS–F3100–01	19 – 1
BWP–F3102–00	19 – 2
BWP–F3103–00	19 – 18
BWP–F3110–00	19 – 7
	19 – 23
2DP–F3111–00	19 – 16
	19 – 32
B65–F3123–00	18 – 12
2DP–F3126–00	19 – 3
B6H–F312G–00	18 – 11
2DP–F3136–00	19 – 19
BLS–F3141–00	19 – 14
	19 – 30
3HB–F3144–00	19 – 6

CODIGO Nº	REF. Nº
3HB–F3144–00	19 – 22
3HB–F3145–00	19 – 4
	19 – 20
2DP–F3153–00	19 – 17
	19 – 33
3V3–F3156–00	19 – 5
	19 – 21
2DP–F3157–00	19 – 10
	19 – 26
2BU–F3158–00	19 – 12
	19 – 28
2DP–F3170–00	19 – 8
	19 – 24
BWP–F3173–00	19 – 11
	19 – 27
278–F3181–50	19 – 13
	19 – 29
5YW–F3346–10	19 – 37
4FP–F3411–10	19 – 36
4RT–F3411–10	18 – 4
1KL–F3412–10	18 – 1
4RT–F3412–10	18 – 3
B65–F3415–00	18 – 7
3AY–F3416–00	18 – 6
1PA–F3418–00	18 – 10
1P6–F341E–10	18 – 5
5VL–F341E–10	18 – 2
B63–F3462–00	19 – 35
BBE–F4110–01	20 – 1
1WD–F413B–01	30 – 25
B6H–F414A–01	20 – 12
5D9–F414G–00	20 – 19
1DB–F414G–01	20 – 8
B3F–F414G–20	14 – 4
B6H–F419A–10	20 – 16
B6H–F4217–00	20 – 13
D79–F4244–00	29 – 46
B6H–F4318–01	20 – 14
B6H–F4491–00	20 – 9
BLS–F4494–00	29 – 40
B6H–F4610–01	20 – 11
B5D–F465B–00	15 – 19
B65–F465E–00	15 – 20
BUB–F470F–00	21 – 2
B74–F4727–00	21 – 17
B6H–F472A–01	21 – 19
B6H–F472T–01	21 – 26
BUB–F4730–00	21 – 1

CODIGO Nº	REF. Nº
BUB–F473R–00	21 – 7
5BP–F4741–00	21 – 3
BLS–F4741–00	21 – 4
B6H–F475M–00	21 – 5
1S7–F4768–00	21 – 25
B6H–F4769–00	21 – 13
BUB–F4773–00–P0	21 – 28
B65–F4780–00	21 – 23
BLS–F478E–00	21 – 22
B6H–F479D–00	21 – 36
B6H–F4811–01	21 – 15
B6H–F5168–00–33	22 – 1
B6H–F5168–00–P3	22 – 1
2DP–F517G–00	22 – 5
	24 – 2
2DP–F5181–10	22 – 10
B6H–F5338–01–33	24 – 1
B6H–F5338–01–P2	24 – 1
B6H–F5522–00	27 – 44
2BM–F5802–00	23 – 4
5P0–F5802–00	25 – 4
5YP–F5803–50	23 – 5
	25 – 5
2DP–F5805–00	23 – 9
B6H–F5805–00	25 – 9
2DP–F5807–00	27 – 2
2DP–F5807–10	27 – 22
B6H–F580U–00	23 – 3
B6H–F580W–00	25 – 3
B6H–F581J–10	27 – 38
5P0–F5827–00	25 – 14
B8A–F5827–00	23 – 14
2DP–F582U–00	23 – 1
2DP–F582W–00	25 – 1
BCM–F583T–00	27 – 1
BLS–F583V–00	27 – 21
2DP–F5852–00	27 – 3
	27 – 23
5HV–F5854–10	27 – 5
	27 – 25
5HV–F585B–10	27 – 4
	27 – 24
BCM–F5867–00	27 – 30
BCM–F5867–10	27 – 10
BLS–F5872–00	27 – 15
B6H–F5873–00	27 – 18
BLS–F5874–00	27 – 34
B6H–F5875–00	18 – 13

CODIGO Nº	REF. Nº
B6H–F5876–00	18 – 15
BLS–F587A–00	27 – 48
B6H–F5886–00	17 – 11
B6H–F5887–00	27 – 42
B6H–F588F–00	14 – 27
B6H–F588G–10	17 – 8
2DP–F589F–00	27 – 8
	27 – 28
2BM–F5917–00	23 – 6
5YP–F5917–00	25 – 6
2BM–F5919–00	23 – 11
5P0–F5919–01	25 – 11
2DP–F5920–00	23 – 13
2DP–F5920–50	25 – 13
5YP–F5924–00	23 – 12
	25 – 12
5YP–F5925–01	23 – 10
	25 – 10
5YP–F5937–00	23 – 7
	25 – 7
BLS–F6110–00	26 – 1
BLS–F6133–00–P0	26 – 22
BLS–F6134–00–P0	26 – 24
BLS–F6143–00	26 – 16
BLS–F6144–00	26 – 26
4US–F6199–00	21 – 12
BLS–F61AA–00	30 – 1
BLS–F6219–00	26 – 19
BUB–F6240–00	26 – 4
BUB–F6241–00	26 – 5
2PH–F6246–00	26 – 6
B6H–F6257–10	27 – 14
BLS–F6280–00	26 – 7
BLS–F6290–00	26 – 8
B6H–F6301–10	26 – 9
1S9–F6332–00	27 – 11
	27 – 31
BBE–F7111–00	28 – 1
B6H–F7112–00	28 – 2
44D–F7114–00	14 – 14
54P–F7114–00	28 – 4
	28 – 13
54P–F7121–00	10 – 3
B65–F7217–00	28 – 9
BBE–F7311–00	28 – 8
BBE–F741L–00	28 – 38
B6H–F7426–01	29 – 39
BBE–F742L–00	28 – 48

CODIGO Nº	REF. Nº
BBE–F7430–00	28 – 37
BK3–F7431–00	28 – 39
2DP–F7437–01	28 – 45
	28 – 55
BBE–F7440–00	28 – 47
BK3–F7441–00	28 – 49
B6H–F7456–00	29 – 43
BLS–F7481–00	28 – 14
BLS–F7483–00	28 – 33
BLS–F7484–00	28 – 34
BLS–F7488–00	28 – 20
BLS–F7493–00	28 – 35
BLS–F7494–00	28 – 36
BLS–F74A8–00–P0	29 – 37
2DP–F814F–00	21 – 37
3AY–F8152–00	21 – 38
BLS–F8311–00	29 – 1
BUB–F8312–00	29 – 32
BLS–F8321–00	29 – 9
BJM–F834J–00	16 – 13
BLS–F8351–00–P0	30 – 19
BLS–F8351–00–P1	30 – 19
BLS–F8351–00–P8	30 – 19
BLS–F8351–00–P9	30 – 19
BLS–F8351–00–PA	30 – 19
BLS–F8356–00	14 – 18
BLS–F835U–00–P0	29 – 24
BLS–F835V–00–P0	29 – 26
BJM–F836B–00	16 – 38
1PA–F836B–01	26 – 30
BLS–F836K–00	29 – 5
BLS–F836X–00	29 – 17
BLS–F8377–00–P0	30 – 22
BLS–F8377–00–P1	30 – 22
BLS–F8377–00–P8	30 – 22
BLS–F8377–00–P9	30 – 22
BLS–F8377–00–PA	30 – 22
BLS–F837L–00	30 – 5
BLS–F837M–00	30 – 10
BLS–F8385–00	28 – 31
BLS–F838K–00	29 – 11
BLS–F838M–00	29 – 13
BLS–F839K–00	29 – 41
B6H–F8428–00	30 – 13
BLS–F842M–00	29 – 34
BLS–F842N–00	21 – 34
BEU–F843G–00	15 – 25
BLS–H1410–01	31 – 2

CODIGO Nº	REF. Nº
BLS–H1450–00	31 – 1
BK6–H1847–00	37 – 9
2DP–H1861–00	37 – 11
2PH–H1940–12	36 – 21
BK6–H1950–00	36 – 21
B3F–H1950–10	36 – 22
B63–H1950–11	36 – 22
BN1–H2100–10	36 – 1
BPA–H2129–00	21 – 30
BUB–H2151–00	36 – 9
BUB–H2151–10	36 – 10
BUB–H2151–60	36 – 11
BUB–H2151–80	36 – 8
BLS–H2310–10	37 – 3
BLS–H2370–00	37 – 5
B6H–H2501–03	36 – 2
B6H–H251P–00	14 – 2
B6H–H2530–00	27 – 32
B8A–H2566–01	36 – 17
BLS–H2568–00	36 – 6
BUB–H2590–00	36 – 7
B6H–H276E–10	36 – 3
BLS–H3371–00	37 – 18
B3F–H3383–00	36 – 27
BTW–H3510–00	32 – 1
BLS–H3559–00–P1	30 – 3
B7J–H3591–00	37 – 12
BLS–H3912–00	27 – 27
2DP–H3922–00	27 – 7
BPA–H3972–00	35 – 1
B3F–H3973–02	35 – 3
B6H–H3980–00	27 – 12
BLS–H4300–00	33 – 1
BLS–H4710–00	34 – 1
BLS–H4716–00	16 – 11
1CK–H4726–00	37 – 23
B6H–H4740–10	37 – 21
2ND–H4744–00	37 – 22
2FC–H5111–00	37 – 26
54P–H5130–00	37 – 20
B65–H5546–00	36 – 26
B6Y–H5546–00	38 – 9
BK6–H5752–00	20 – 7
B63–H5801–02	8 – 16
B6Y–H5810–10	38 – 8
2DP–H592A–20	37 – 7
BLS–H5930–08	38 – 5
BTW–H594A–00	37 – 1

CODIGO Nº	REF. Nº
BTW–H594A–10	37 – 1
BLS–H5970–10	38 – 1
B6H–H5980–00	38 – 6
BK6–H6110–10	37 – 8
BKA–H6260–01	36 – 24
B5X–H6261–04	36 – 25
4C9–W0048–00	23 – 8
	25 – 8
90105–068C5	14 – 25
90105–088E3	14 – 16
90105–088E8	17 – 15
90105–10283	14 – 12
90105–108B0	26 – 2
90105–108C8	17 – 16
90105–108C9	14 – 10
90109–068A4	15 – 7
90109–068B2	21 – 9
	34 – 3
90109–068B9	28 – 7
90109–068C6	15 – 13
90109–068C7	15 – 12
	16 – 30
	28 – 17
	28 – 23
90109–068D5	14 – 3
	36 – 4
90109–08232	23 – 2
	25 – 2
90110–06378	1 – 23
90110–06440	4 – 14
90110–06846	8 – 18
90110–06880	31 – 3
90110–06881	36 – 20
90111–05816	21 – 35
90111–06860	9 – 3
90119–06212	21 – 21
90119–06235	28 – 16
	28 – 22
90119–068B7	20 – 2
	32 – 3
	33 – 3
90149–05030	22 – 6
	24 – 3
90149–05801	1 – 9
90149–06104	16 – 16
	26 – 21
90149–10805	23 – 15
90150–05008	30 – 2

CODIGO Nº	REF. Nº
90150–05811	30 – 2
90159–05032	26 – 28
90160–05009	15 – 10
	29 – 29
	30 – 8
	30 – 11
90160–05014	26 – 29
90160–05810	15 – 16
90160–05812	16 – 22
	16 – 26
90170–05803	3 – 10
	3 – 15
90170–08810	1 – 15
90170–12802	12 – 28
90179–05003	14 – 21
90179–12004	31 – 5
90179–12019	12 – 27
90179–25810	18 – 8
90183–04039	37 – 25
90183–05801	26 – 23
	26 – 25
90183–05807	15 – 4
	15 – 6
	15 – 14
	16 – 7
	16 – 10
	16 – 23
	16 – 27
	21 – 11
	28 – 19
	28 – 25
	29 – 4
	29 – 8
	29 – 38
	30 – 4
	30 – 9
	30 – 15
	30 – 20
	30 – 23
	34 – 2
90183–06818	15 – 15
	15 – 23
	26 – 17
90185–10011	26 – 3
90185–10012	22 – 11
90185–16800	24 – 6
90201–10118	27 – 17
	27 – 20

CODIGO Nº	REF. Nº
90201–10118	27 – 36
	27 – 40
90201–10831	22 – 12
90201–10853	17 – 17
90201–12688	31 – 4
90201–12837	12 – 26
90201–15847	12 – 32
90201–16819	12 – 25
90202–26142	18 – 9
90249–03017	29 – 19
90269–06812	21 – 33
90269–06816	15 – 9
	21 – 10
	21 – 27
	26 – 27
	28 – 32
	29 – 21
	29 – 25
	29 – 27
	29 – 31
	30 – 6
	30 – 12
	30 – 18
90280–03017	2 – 5
90338–07018	15 – 24
	29 – 45
90340–12816	10 – 10
90380–10800	12 – 30
90387–064H8	28 – 44
	28 – 54
90387–068N8	14 – 23
90387–068S1	16 – 17
90387–07391	29 – 3
90387–08821	14 – 15
90387–08823	6 – 11
90387–10277	22 – 9
90387–10839	22 – 2
90387–10857	14 – 8
90387–17807	17 – 5
90387–17808	17 – 9
90388–08803	10 – 5
	17 – 2
90388–10808	10 – 4
90388–10818	14 – 7
90401–10812	27 – 16
	27 – 19
	27 – 35
	27 – 39

CODIGO Nº	REF. Nº
90430–06803	1 – 4
	1 – 27
	5 – 9
90430–08804	10 – 13
90430–10806	37 – 13
90430–12803	10 – 11
90450–43805	8 – 33
90464–07014	27 – 37
90464–07805	16 – 37
	27 – 45
	36 – 18
90464–07807	26 – 15
90464–08009	26 – 10
90464–09806	36 – 5
90464–13249	36 – 19
90464–14002	20 – 18
90464–14803	38 – 3
90464–14809	37 – 4
90464–14810	38 – 4
90464–16006	17 – 13
90464–16808	26 – 13
	27 – 41
	36 – 14
90464–18808	14 – 29
90464–24230	26 – 14
90464–25009	14 – 19
90464–30001	16 – 34
	20 – 15
	36 – 15
90464–65801	36 – 16
90467–08003	16 – 36
90467–10008	10 – 31
90467–110A3	29 – 23
90467–11106	11 – 7
90467–11825	8 – 35
	10 – 32
90467–12052	8 – 36
90467–12809	8 – 28
90467–19803	6 – 15
	6 – 16
90467–20806	6 – 14
90468–08086	21 – 14
90468–18121	21 – 18
90480–01559	28 – 15
	28 – 21
	29 – 35
90480–13022	32 – 2
	33 – 2

CODIGO Nº	REF. Nº
90480–14229	14 – 22
90480–14808	16 – 31
90480–14825	29 – 2
90480–14833	6 – 12
90480–17802	14 – 26
90501–12743	28 – 42
	28 – 52
90501–16004	7 – 5
90506–20818	28 – 11
90506–23815	21 – 16
90506–40806	28 – 5
90508–12800	29 – 18
90520–02014	26 – 20
90520–02849	26 – 18
90520–04806	21 – 8
90520–06828	29 – 14
90520–08826	16 – 12
90520–10851	11 – 18
90520–10853	6 – 22
90520–10854	16 – 21
	16 – 25
90520–10855	6 – 23
	11 – 23
90520–10856	11 – 16
90520–15803	20 – 3
90520–15816	8 – 32
90520–40800	11 – 21
90520–40801	11 – 17
90520–50801	11 – 19
91312–05010	20 – 10
	26 – 12
91312–05016	3 – 17
91332–06025	8 – 3
91402–20012	28 – 40
	28 – 50
91702–06038	28 – 41
	28 – 51
92012–05025	7 – 2
92017–05016	26 – 11
93102–08800	1 – 13
93102–20815	13 – 11
93102–22829	10 – 9
93102–24802	10 – 19
93102–32807	13 – 8
93106–20816	22 – 3
93106–28801	17 – 3
93210–09806	4 – 2
93210–14816	10 – 17

CODIGO Nº	REF. Nº
93210–19809	5 – 14
93210–29800	7 – 6
93210–39803	5 – 11
93211–28800	10 – 20
93300–608X0	5 – 7
93306–001YG	4 – 3
93306–204XR	13 – 10
93306–255YA	13 – 7
93306–300YN	22 – 4
93306–302YU	13 – 2
93306–303YW	13 – 6
93306–303YX	17 – 4
93306–351Y8	13 – 12
93310–528YK	2 – 3
933A6–202Y0	12 – 29
93450–16115	2 – 8
93501–04830	28 – 43
	28 – 53
93900–00824	22 – 8
	24 – 5
94111–13803	22 – 7
94113–13809	24 – 4
94568–F9096	4 – 7
94700–00415	1 – 19
95022–06020	15 – 22
95027–06020	5 – 8
95302–10600	17 – 18
95602–06100	27 – 9
	27 – 29
95602–08200	14 – 17
95602–10200	14 – 11
	14 – 13
	28 – 10
95612–08618	1 – 5
95702–06500	21 – 6
95702–08500	9 – 5
95707–05500	37 – 27
95812–10030	25 – 15
95827–08025	21 – 29
95D02–06012	18 – 14
	18 – 16
	27 – 43
	37 – 19
95D32–06012	14 – 28
	17 – 12
95D32–06016	6 – 28
	37 – 10
	38 – 2

CODIGO Nº	REF. Nº
95D32–06016	38 – 7
95D32–06020	14 – 24
	37 – 2
95D32–06025	29 – 28
95D32–06030	6 – 13
	8 – 10
	8 – 31
95D32–08035	10 – 12
95D32–08050	14 – 20
95D32–10045	9 – 6
95D32–10060	9 – 7
	17 – 10
95D37–06016	17 – 7
95E32–06010	1 – 3
	1 – 26
95E32–06012	21 – 24
	27 – 47
	27 – 49
	36 – 13
95E32–06014	3 – 19
95E32–06020	6 – 3
	6 – 26
	10 – 22
95E32–06025	5 – 12
95E32–06030	1 – 10
	10 – 23
95E32–06035	11 – 4
95E32–06045	5 – 13
95E32–06050	6 – 24
95E32–06060	10 – 7
95E32–06110	10 – 8
95E32–08020	28 – 46
	28 – 56
95E32–08035	10 – 28
95E32–08045	10 – 27
95E37–06012	20 – 17
	37 – 15
	37 – 17
97517–06520	37 – 6
97602–04312	27 – 13
	27 – 33
97702–50012	16 – 15
97702–50016	15 – 18
	16 – 2
	16 – 4
	16 – 6
	16 – 9
	16 – 14

CODIGO Nº	REF. Nº
97702–50016	28 – 18
	28 – 24
	28 – 28
	28 – 30
	29 – 6
	29 – 12
	29 – 16
	29 – 30
	29 – 33
	29 – 36
	30 – 7
	30 – 16
	30 – 21
	30 – 24
	32 – 4
	33 – 4
	36 – 28
97707–50012	21 – 31
	29 – 44
97707–50016	15 – 2
	16 – 19
	29 – 10
97707–50025	8 – 25
98502–06012	8 – 13
98507–05025	35 – 2
	35 – 4
98707–04012	27 – 6
	27 – 26
98907–04014	37 – 24
99002–09600	28 – 3
99009–08400	5 – 6
99009–25400	13 – 5
99009–35700	12 – 31
99480–03012	10 – 2
99530–08012	1 – 11
	5 – 10
99530–10114	1 – 21
	1 – 22
	10 – 6
	10 – 21
	10 – 26
	11 – 3