auteco

pulsar 180 GT

CATÁLOGO DE PARTES

Mobil Super™ 4T Ultra

www.auteco.com.co
Línea gratuita nacional: 018000 520090

ABS
SISTEMA ANTIBLOQUEO DE FRENOS NO INCLUIDO

Advierta lo que le dicen las llantas mientras conduce:

-Si su respuesta a la dirección es lenta o si en las curvas y en el frenado la respuesta es pesada, es muy probable que sus llantas estén desinfladas.
-Vibración o tambaleo durante la conducción, puede significar que la presión en las llantas es mayor a la recomendada, o que ha ocurrido un daño en la llanta y la falla es inminente.
-La llanta puede vibrar a ciertas velocidades debido al desbalanceo, en este caso su desgaste será muy acelerado.

RECUERDE SIEMPRE REVISAR LA PRESIÓN DE AIRE EN SUS LLANTAS ANTES DE COMENZAR A RODAR

PREFACIO

Es nuestro placer presentarles a ustedes el Catálogo de Partes.

Este Catálogo ha sido especialmente diseñado para ayudarle en la selección de las partes correctas con el fin de mantener el vehículo en las mejores condiciones.

Los repuestos originales están sujetos a un exigente estándar de control de calidad, por lo tanto es necesario que usted sólo use repuestos originales.

En nuestro constante esfuerzo para mejorar la eficiencia y desempeño de su vehículo, las especificaciones, diagramas y número de partes pueden cambiar sin previo aviso. Consecuentemente las descripciones de los repuestos en este Catálogo pueden no ser las finales y definitivas.

Las alteraciones y modificaciones que ocurren en la impresión de este Catálogo, serán informadas a nuestra red, a través de circulares de Servicio o en nuestra página **web: www.auteco.com.co** accediendo al link **repuestos**. Es requisito que usted actualice su Catálogo y haga las correcciones necesarias, una vez reciba dichas circulares. Lo anterior le asegurará un rápido y adecuado despacho de sus partes, pues las órdenes están siendo diligenciadas con las referencias más actualizadas.

En caso de necesitar asistencia técnica, comunicarse con el Distribuidor Autorizado o llamar al Departamento de Servicios Auteco.

DIRECTORIO TELEFÓNICO - UN REPUESTOS Y ACCESORIOS
ÁREA COMERCIAL Y ASESORES DE VENTAS

NOMBRE	CARGO	ZONA	CELULAR	CORREO ELECTRÓNICO
Jimmy Herrera Hernandez	JEFE ZONA CENTRO	ZONA ORIENTE	310-373-9019	jherrera@auteco.com.co
John Jahiver Salamanca Latorre	ASESOR COMERCIAL	BOGOTA CENTRO / NORTE	300-542-8756	jsalamanca@auteco.com.co
Carlos Javier Uribe Duran	ASESOR COMERCIAL	NORTE SANTANDER / CESAR SUR /ARAUCA	321-799-7928	cjuribe@auteco.com.co
Andres Felipe Bustamante Castañeda	ASESOR COMERCIAL	META /GUAVIARE	317-556-9320	abustamante@auteco.com.co
Michael Anderson Melo Soler	ASESOR COMERCIAL	BOGOTA SUR	314-637-5950	mmelo@auteco.com.co
Ivan Eduardo Fonseca Cardenas	ASESOR COMERCIAL	CUNDINAMARCA/BOYACA/CASANARE	318-617-7283	ifonseca@auteco.com.co
Carlos Humberto Tobon Restrepo	JEFE ZONA NORTE	ANTIOQUIA	310-447-3611	ctobon@auteco.com.co
Yeedsander Guzman Garcia	ASESOR COMERCIAL	BARRANQUILLA/SOLEDAD/SANTA MARTA	300-542-6459	yguzman@auteco.com.co
Miguel Arturo Osorio Ruiz	ASESOR COMERCIAL	VALLEDUPAR/RIOHACHA /MAICAO	321-799-7887	mosorio@auteco.com.co
Andres Mauricio Torres Altamiranda	ASESOR COMERCIAL	MONTERIA/CAUCASIA/CERETE	318-411-7911	amtorres@auteco.com.co
Ronald Jimenez Montenegro	ASESOR COMERCIAL	QUIBDO/ISTMINA/SUROESTE	318-618-6962	rjimenez@auteco.com.co
Jhohan Sebastian Durango Díaz	ASESOR COMERCIAL	APARTADO / TURBO / SANTA FE	318-618-6650	jsdurango@auteco.com.co
Laura Vanessa Tete	MERCADERIST A	BARRANQUILLA	301-385-5611	lvtete@auteco.com.co
Rangel Stivenson Peñaranda Buelvas	ASESOR COMERCIAL	CARTAGENA DE INDIA / TURBACO	312-298-7444	repenaranda@auteco.com.co
Andrea Carolina Rodriguez Pineda	ASESOR COMERCIAL	MEDELLIN	301-472-1194	acrodriguez@auteco.com.co
Jhonatan Arroyo Martinez	ASESOR COMERCIAL	SINCELEJO/ MAGANGUE/ MONPOX	318-618-6416	jarrojo@auteco.com.co
Oscar Alejandro Posada Villada	ASESOR COMERCIAL	MEDELLIN/BELLO/ITAGUI	301-385-36-02	oaposada@auteco.com.co
Jorge Eliecer Lopez Duque	JEFE COMERCIAL CALI	ZONA SUR	320-682-0964	jelopez@auteco.com.co
Leidy Johana Velasquez Sanchez	ASESOR COMERCIAL	IBAGUE/LA DORADA/MARIQUITA/	312-257-6791	lvelasquez@auteco.com.co
Jhon Freddy Arias Mejia	ASESOR COMERCIAL	PEREIRA/MANIZALES/ARMENIA/	318-338-4054	jarias@auteco.com.co
Luisa Fernanda Alpala Patiño	ASESOR COMERCIAL	NARIÑO/PUTUMA YO/CAQUETA/SUR HUILA	317-439-3005	lalpala@auteco.com.co
Jhonatan Ocampo Caycedo	ASESOR COMERCIAL	VALLE /CAUCA	312-414-2279	jocampoc@auteco.com.co
Danna Marcela Hernandez Beltran	ASESOR COMERCIAL	TOLIMA/NEIVA	317-481-5089	dmhernandez@auteco.com.co
Yulieth Andrea Marin Benjumea	MERCADERIST A	CALI	312-806-9298	yulieth1617@hotmail.com
Nestor Raul Adarve Rendon	DESARROLLADOR	MEDELLIN	310-436-2689	nadarve@auteco.com.co
David Andres Riaño Vidales	KEY ACCOUNT	PPAL CENTRO	321-803-2957	driano@auteco.com.co
Diana Milena Montoya Alzate	KEY ACCOUNT	MEDELLIN	321-799-7930	dmmontoya@auteco.com.co
Erwin Alexis Carlosama Tobar	KEY ACCOUNT	CALI	313-584-4713	ecarlosama@auteco.com.co
Johana Restrepo Acevedo	JEFE DE TELEVENTAS	MEDELLIN	301-472-2953	jrestrepo@auteco.com.co

SERVICIO AL CLIENTE

LINEA ÚNICA DE SERVICIO AL CLIENTE CANAL (4) 444 81 90

UNIDAD DE REPUESTOS y ACCESORIOS • FAX OFICINAS: 373 03 75

ATENCIÓN EN:	NOMBRE	E-MAIL	TELÉFONO	FAX
SERVICIO PAGO ANTICIPADO	JEISSON ALEXANDER ALVAREZ M.	repuestosauteco1@auteco.com.co	3104166342	
COORDINADOR SERVICIO POSTVENTA	LUIS G. RODRIGUEZ	lrodriguez@auteco.com.co		
DEVOLUCIONES	WILMAR ANTONIO BEDOYA C.	wbedoya@auteco.com.co		
RECLAMOS	JULIAN RODRIGUEZ			
MOTO FUERA DE RUTA	JONI HOLGUIN	motofueraderuta@auteco.com.co		

AUTOTECNICA COLOMBIANA S.A.S (AUTECO S.A.S) SEDE PRINCIPAL Cra. 42 Nº 45-77 Itagüí Ant. - PBX: (4)306 81 81

Atención a clientes finales: LÍNEA GRATUITA NACIONAL - 01 800052 00 90

ÍNDICE

FIGURA Nº	DESCRIPCIÓN	PÁG. Nº
1	CUBIERTA CULATA	1
2	SISTEMA SAI	2
3	CULATA	3
4	VÁLVULAS	4
5	EJE DE LEVAS / TENSOR CADENILLA	5
6	CILINDRO / PISTÓN	6
7	CIGÜEÑAL	7
8	BALANCEADOR	8
9	TRANSMISIÓN	9 - 10
10	SELECTOR DE CAMBIOS	11
11	EJE DE CAMBIOS	12
12	CARCASA DERECHA	13
13	CARCASA IZQUIERDA	14 - 15
14	CUBIERTA CLUTCH	16 - 17
15	CUBIERTA VOLANTE / CUBIERTA CADENA	18
16	CLUTCH	19
17	CARBURADOR	20
18	CAJA FILTRO DE AIRE (PULSAR 180 UG)	21
18A	CAJA FILTRO DE AIRE (PULSAR 180 GT BS-IV)	22
19	SILENCIADOR	23
20	SILLÍN	24
21	BOMBA DE ACEITE	25
22	VOLANTE / C.D.I. / BOBINA DE ALTA	26
23	MOTOR DE ARRANQUE	27
24	SOPORTES DE MOTOR (PULSAR 180 UG)	28
24A	SOPORTES MOTOR (PULSAR 180 GT BS-IV)	29
25	CHASIS	30
26	AMORTIGUADOR TRASERO / BRAZO OSCILANTE	31
27	REPOSAPIES	32
28	GUARDABARRO DELANTERO / GUARDABARRO TRASERO	33
29	GATO CENTRAL / GATO LATERAL	34
30	LLANTAS / RINES	35
31	RUEDA DELANTERA	36
32	BOMBA FRENO DELANTERO	37

FIGURA Nº	DESCRIPCIÓN	PÁG. Nº
33	CALIPER DELANTERO	38
34	RUEDA TRASERA (PULSAR 180 UG)	39 - 40
34A	RUEDA TRASERA (PULSAR 180 GT BS-IV)	41
35	CALIPER TRASERO	42 - 43
36	PEDAL FRENO (PULSAR 180 UG)	44
36A	PEDAL FRENO (PULSAR 180 GT BS-IV)	45
37	MANUBRIO	46 - 47
38	SUSPENSIÓN DELANTERA	48 - 49
39	GRIFO GASOLINA / MEDIDOR GASOLINA	50
40	COMPLEMENTOS TANQUE GASOLINA / TAPAS LATERALES / CUBIERTA SILLÍN	51
41	VELOCÍMETRO	52
42	CABLES	53
43	GUARDACADENA / DIRECCIONALES	54
44	FAROLA	55
45	STOP / PORTA PLACA	56
46	EQUIPO ELÉCTRICO	57 - 58
47	ESPEJOS / DEFENSA / HERRAMIENTA	59
48	TANQUE DE GASOLINA / CUBIERTAS	60
49	CALCOMANÍAS PULSARMANIA (2011) (PULSAR 180 UG)	61
50	CALCOMANÍAS Y ACCESORIOS PULSAR GP (PULSAR 180 UG)	62
51	CALCOMANÍAS PULSAR RACING (PULSAR 180 UG)	63 - 64
52	ACCESORIOS PULSAR RACING (PULSAR 180 UG)	65
53	CALCOMANÍAS PULSAR GT (PULSAR 180 GT)	66 - 67
54	CALCOMANÍAS Y ACCESORIOS PULSAR PRO (PULSAR 180 GT)	68 - 69
55	CALCOMANÍAS Y ACCESORIOS 75 ANIVERSARIO (PULSAR 180 GT)	70
56	CALCOMANÍAS Y ACCESORIOS PULSARMANIA (2015) (PULSAR 180 GT)	71
57	CALCOMANÍAS Y ACCESORIOS COPA PULSAR (PULSAR 180 GT)	72
58	CALCOMANÍAS (PULSAR 180 GT BS-IV)	73 - 75
59	CALCOMANÍAS (PULSAR 180 GT BS-IV PRO)	76 - 77
60	ACCESORIOS (PULSAR 180 GT BS-IV PRO)	78
	NOTAS IMPORTANTES	79
	LISTA DE KITS	80
	INDICE DE REFERENCIAS	81 - 88

ÍNDICE DE GRÁFICOS

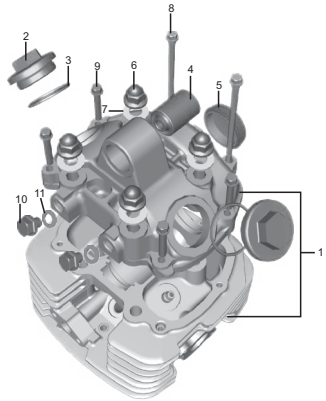

FIGURA N° 1: CUBIERTA CULATA	PÁG. Nº. 1

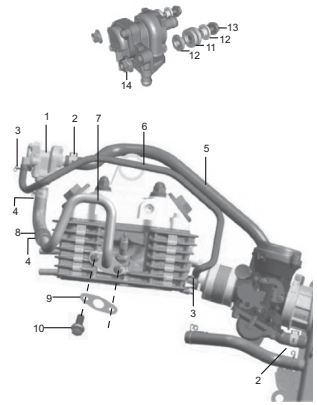

FIGURA N° 2: SISTEMA SAI	PÁG. Nº. 2

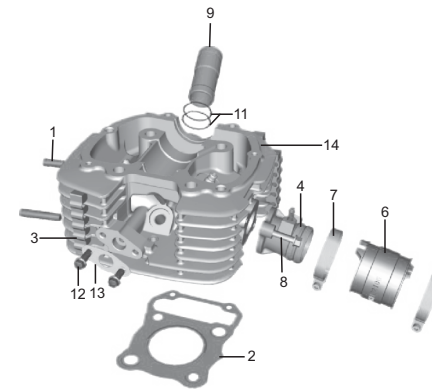

FIGURA N° 3: CULATA	PÁG. Nº. 3

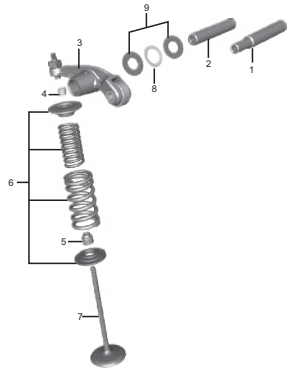

FIGURA N° 4: VÁLVULAS	PÁG. Nº. 4

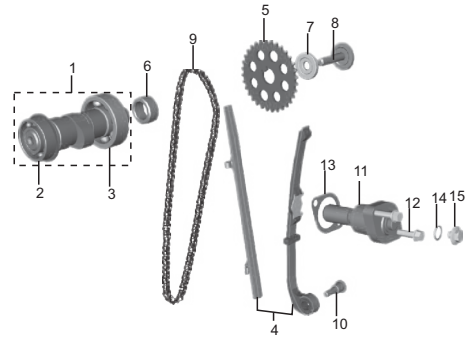

FIGURA N° 5: EJE DE LEVAS / TENSOR CADENILLA	PÁG. Nº. 5

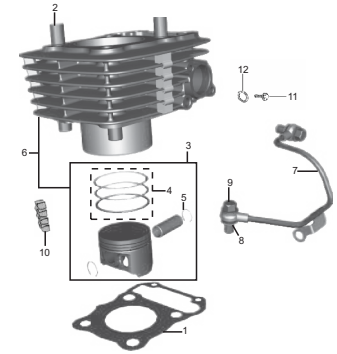

FIGURA N° 6: CILINDRO / PISTÓN	PÁG. Nº. 6

ÍNDICE DE GRÁFICOS

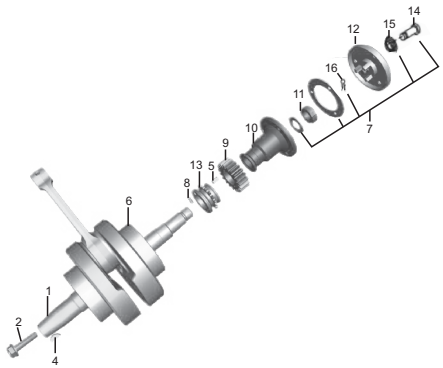

FIGURA N° 7: CIGÜEÑAL	PÁG. Nº. 7

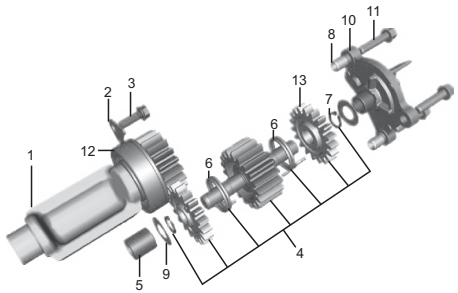

FIGURA N° 8: BALANCEADOR	PÁG. Nº. 8

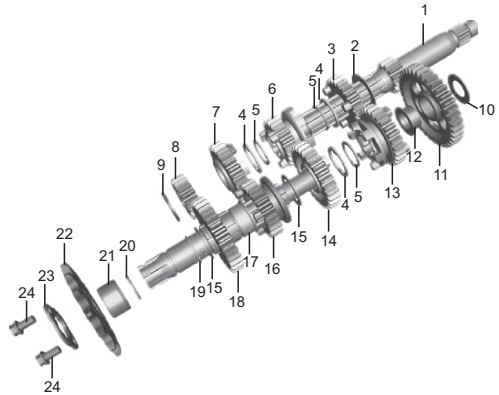

FIGURA N° 9: TRANSMISIÓN	PÁG. Nº. 9 - 10

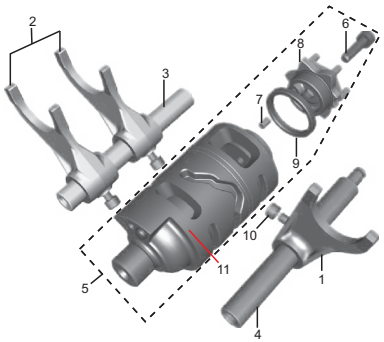

FIGURA N° 10: SELECTOR DE CAMBIOS	PÁG. Nº. 11

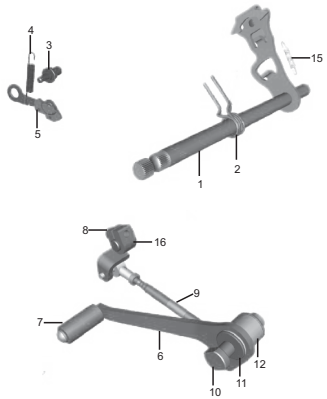

FIGURA N° 11: EJE DE CAMBIOS	PÁG. Nº. 12

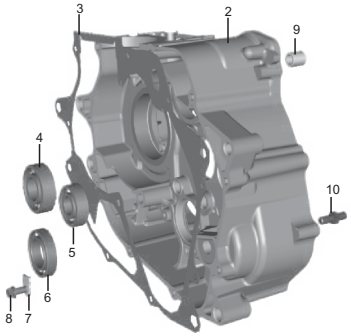

FIGURA N° 12: CARCASA DERECHA	PÁG. Nº. 13

ÍNDICE DE GRÁFICOS

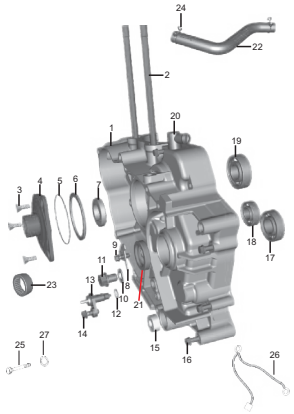

FIGURA N° 13: CARCASA IZQUIERDA	PÁG. Nº. 14 - 15

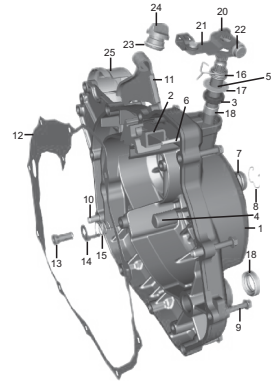

FIGURA N° 14: CUBIERTA CLUTCH	PÁG. Nº. 16 - 17

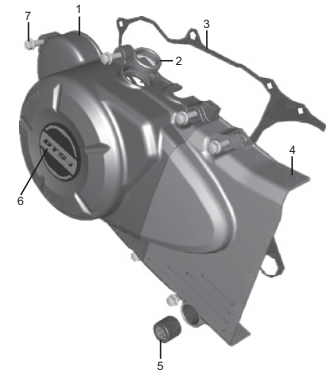

FIGURA N° 15: CUBIERTA VOLANTE CUBIERTA CADENA	PÁG. Nº. 18

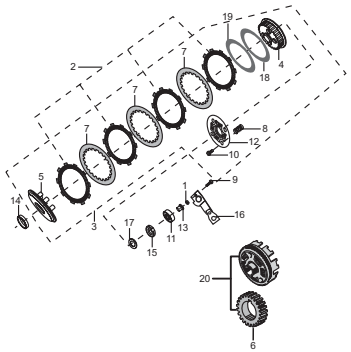

FIGURA N° 16: CLUTCH	PÁG. Nº. 19

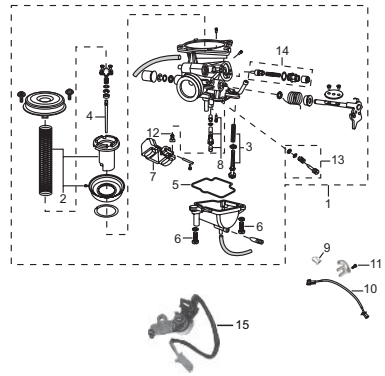

FIGURA N° 17: CARBURADOR	PÁG. Nº. 20

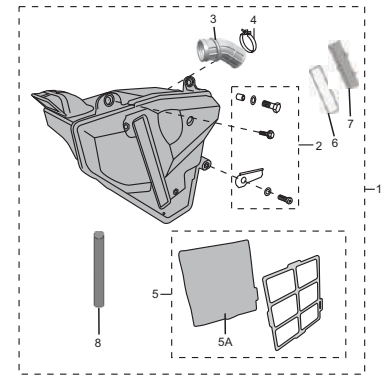

FIGURA N° 18: CAJA FILTRO DE AIRE (PULSAR 180 UG)	PÁG. Nº. 21

ÍNDICE DE GRÁFICOS

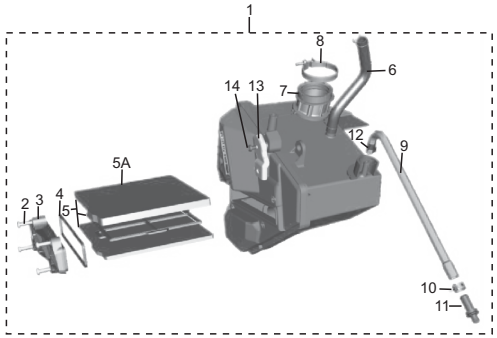

FIGURA N° 18A: CAJA FILTRO DE AIRE (PULSAR 180 GT BS-IV)	PÁG. Nº. 22

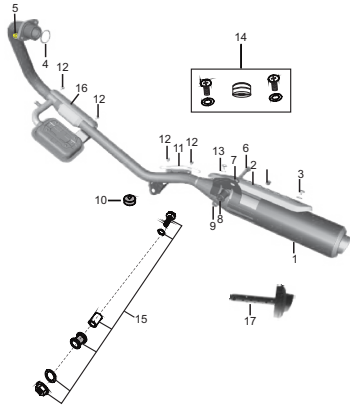

FIGURA N° 19: SILENCIADOR	PÁG. Nº. 23

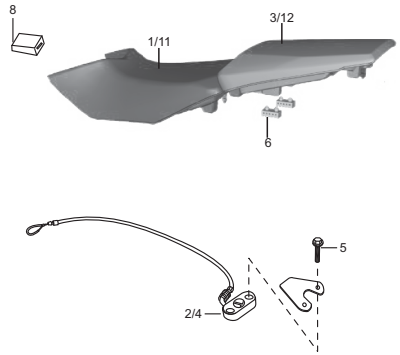

FIGURA N° 20: SILLÍN	PÁG. Nº. 24

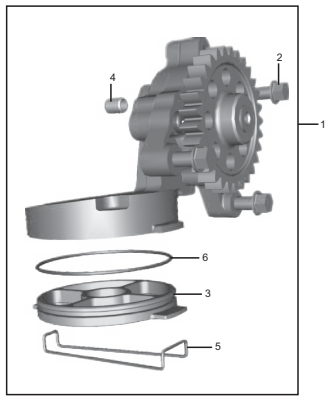

FIGURA N° 21: BOMBA DE ACEITE	PÁG. Nº. 25

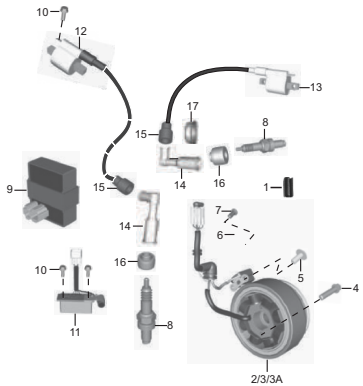

FIGURA N° 22: VOLANTE / C.D.I. / BOBINA DE ALTA	PÁG. Nº. 26

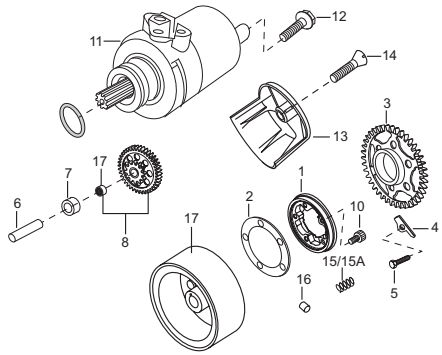

FIGURA N° 23: MOTOR DE ARRANQUE	PÁG. Nº. 27

ÍNDICE DE GRÁFICOS

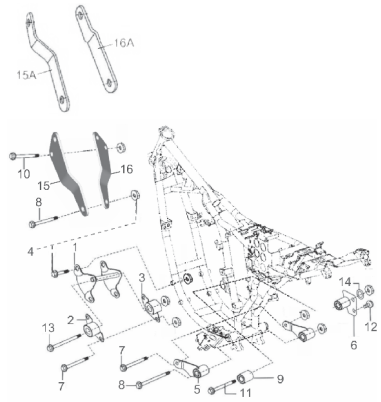

FIGURA N° 24: SOPORTES DE MOTOR (PULSAR 180 UG)	PÁG. Nº. 28

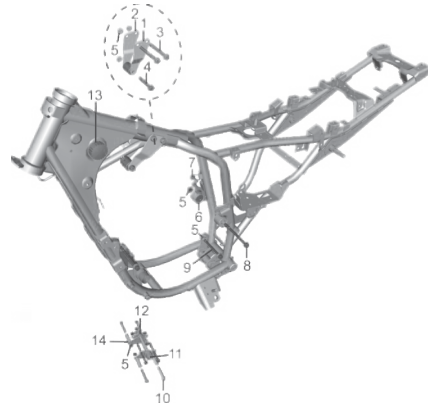

FIGURA N° 24A: SOPORTES DE MOTOR (PULSAR 180 GT BS-IV)	PÁG. Nº. 29

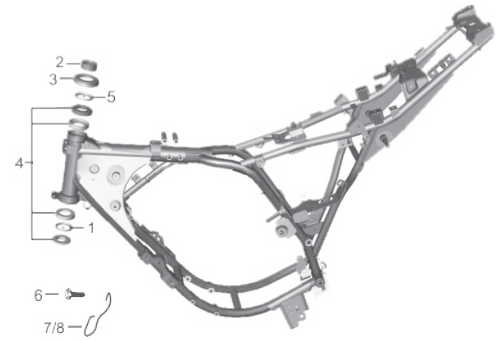

FIGURA N° 25: CHASIS	PÁG. Nº. 30

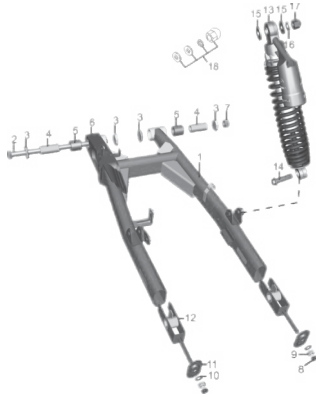

FIGURA N° 26: AMORTIGUADOR TRASERO / BRAZO OSCILANTE	PÁG. Nº. 31

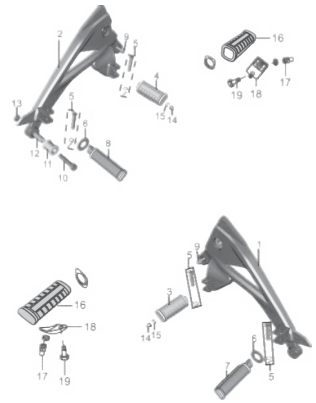

FIGURA N° 27: REPOSAPIES	PÁG. Nº. 32

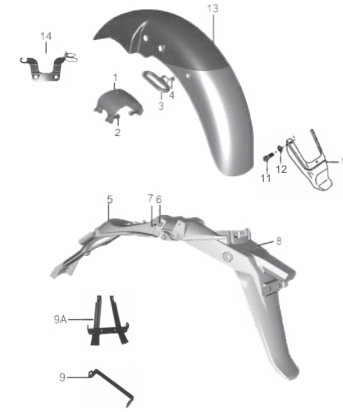

FIGURA N° 28: GUARDABARRO DELANTERO/ GUARDABARRO TRASERO	PÁG. Nº. 33

ÍNDICE DE GRÁFICOS

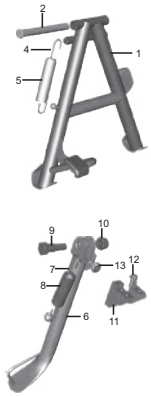

FIGURA N° 29: GATO CENTRAL / GATO LATERAL	PÁG. Nº. 34

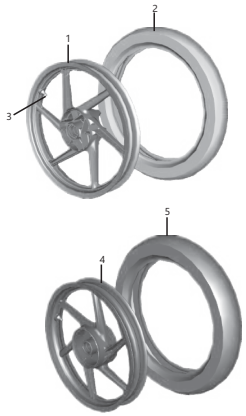

FIGURA N° 30: LLANTAS / RINES	PÁG. Nº. 35

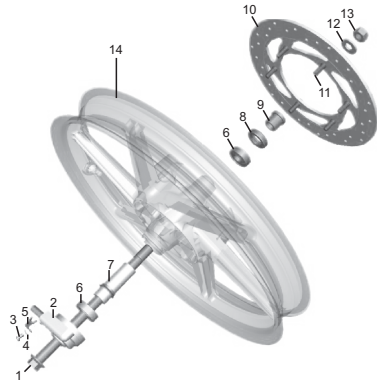

FIGURA N° 31: RUEDA DELANTERA	PÁG. Nº. 36

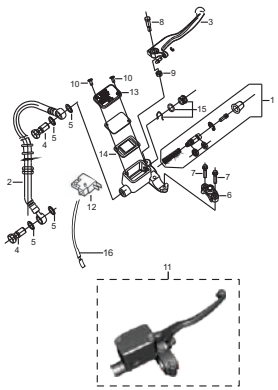

FIGURA N° 32: BOMBA FRENO DELANTERO	PÁG. Nº. 37

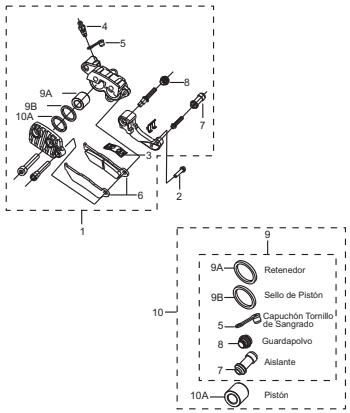

FIGURA N° 33: CALIPER DELANTERO	PÁG. Nº. 38

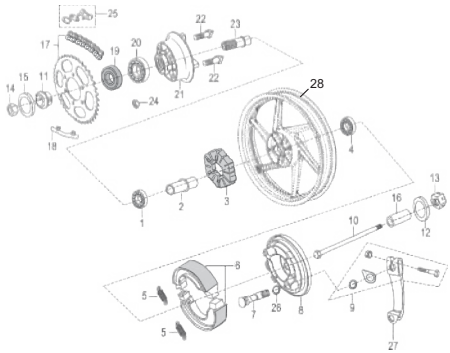

FIGURA N° 34: RUEDA TRASERA (PULSAR 180 UG)	PÁG. Nº. 39 - 40

ÍNDICE DE GRÁFICOS

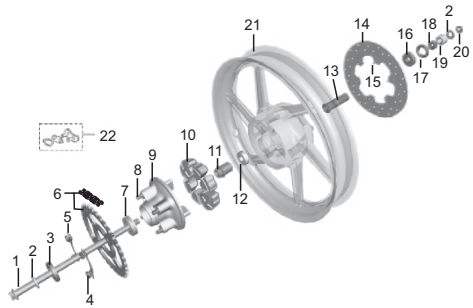

FIGURA N° 34A: RUEDA TRASERA (PULSAR 180 GT BS-IV)	**PÁG. Nº. 41**

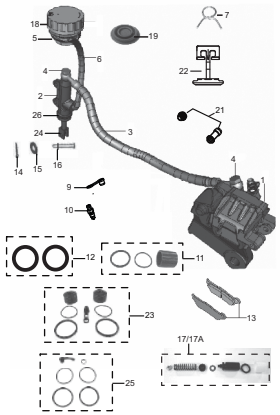

FIGURA N° 35: CALIPER TRASERO	**PÁG. Nº. 42 - 43**

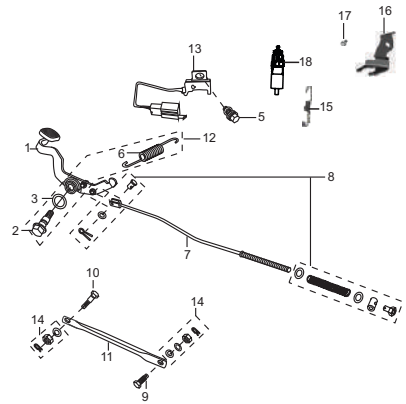

FIGURA N° 36: PEDAL FRENO (PULSAR 180 UG)	**PÁG. Nº. 44**

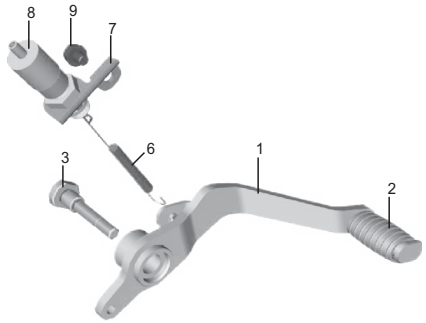

FIGURA N° 36A: PEDAL FRENO (PULSAR 180 GT BS-IV)	**PÁG. Nº. 45**

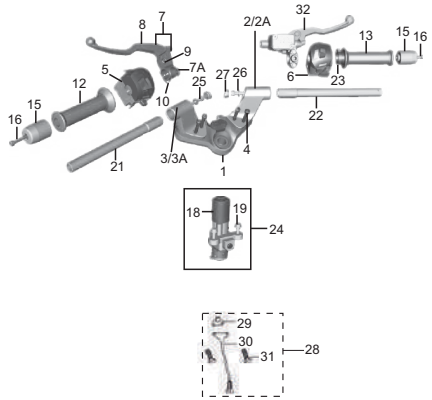

FIGURA N° 37: MANUBRIO	**PÁG. Nº. 46 - 47**

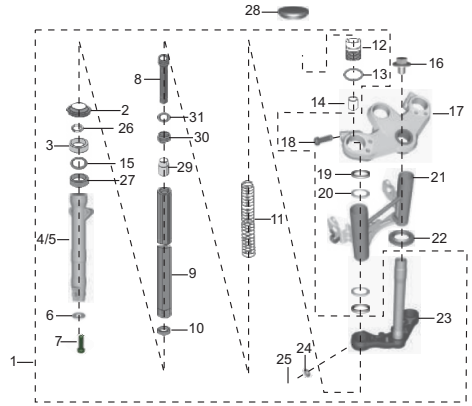

FIGURA N° 38: SUSPENSIÓN DELANTERA	**PÁG. Nº. 48 - 49**

ÍNDICE DE GRÁFICOS

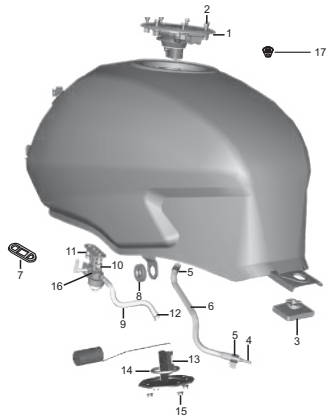

FIGURA N° 39: GRIFO GASOLINA / MEDIDOR GASOLINA	PÁG. Nº. 50

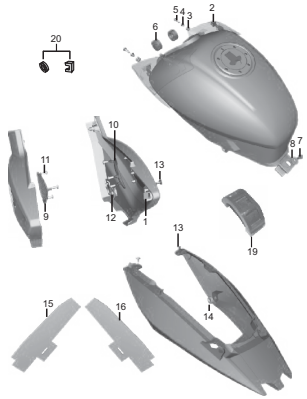

FIGURA N° 40: COMPLEMENTOS TANQUE GASOLINA / TAPAS LATERALES / CUBIERTA SILLÍN	PÁG. Nº. 51

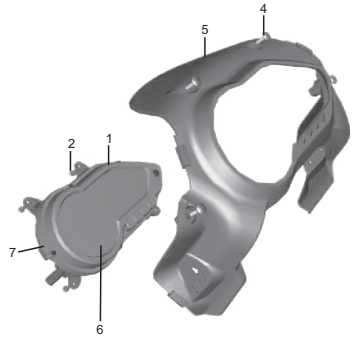

FIGURA N° 41: VELOCÍMETRO	PÁG. Nº. 52

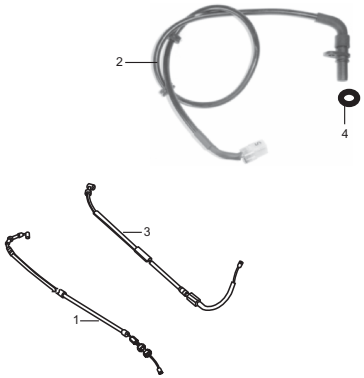

FIGURA N° 42: CABLES	PÁG. Nº. 53

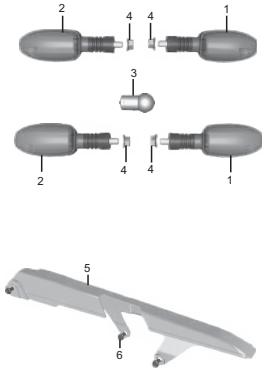

FIGURA N° 43: GUARDACADENA / DIRECCIONALES	PÁG. Nº. 54

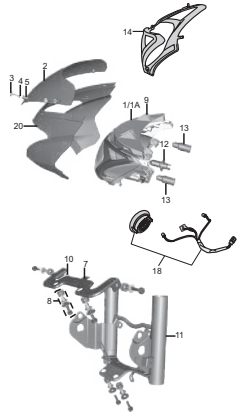

FIGURA N° 44: FAROLA	PÁG. Nº. 55

ÍNDICE DE GRÁFICOS

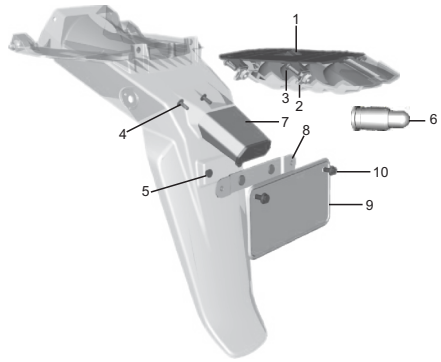

FIGURA N° 45: STOP / PORTA PLACA	PÁG. Nº. 56

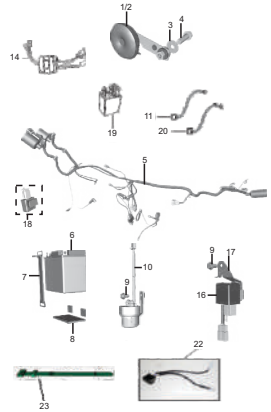

FIGURA N° 46: EQUIPO ELÉCTRICO	PÁG. Nº. 57 - 58

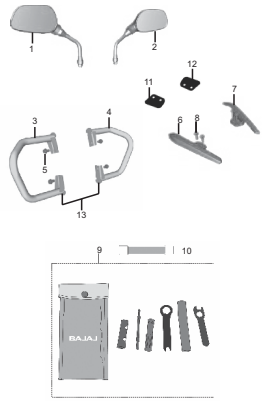

FIGURA N° 47: ESPEJOS / DEFENSA / HERRAMIENTA	PÁG. Nº. 59

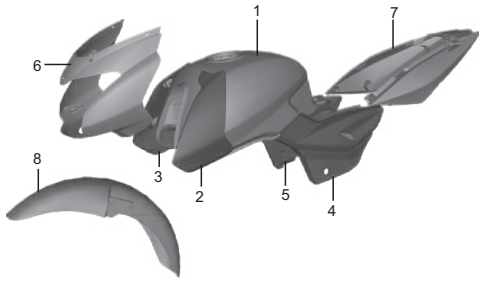

FIGURA N° 48: TANQUE DE GASOLINA / CUBIERTAS	PÁG. Nº. 60

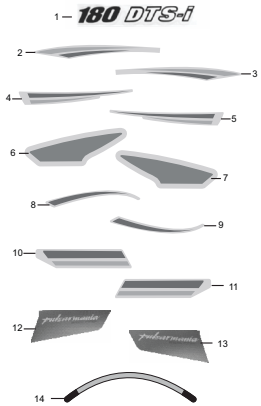

FIGURA N° 49: CALCOMANÍAS PULSARMANIA (2011) (PULSAR 180 UG)	PÁG. Nº. 61

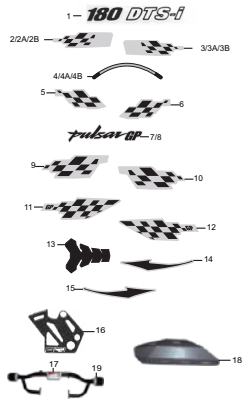

FIGURA N° 50: CALCOMANÍAS Y ACCESORIOS PULSAR GP (PULSAR 180 UG)	PÁG. Nº. 62

ÍNDICE DE GRÁFICOS

FIGURA N° 51: CALCOMANÍAS PULSAR RACING (PULSAR 180 UG)	PÁG. Nº. 63 - 64
FIGURA N° 52: ACCESORIOS PULSAR RACING (PULSAR 180 UG)	PÁG. Nº. 65
FIGURA N° 53: CALCOMANÍAS PULSAR GT (PULSAR 180 GT)	PÁG. Nº. 66 - 67
FIGURA N° 54: CALCOMANÍAS Y ACCESORIOS PRO (PULSAR 180 GT)	PÁG. Nº. 68 - 69
FIGURA N° 55: CALCOMANÍAS Y ACCESORIOS 75 ANIVERSARIO (PULSAR 180 GT)	PÁG. Nº. 70
FIGURA N° 56: CALCOMANÍAS Y ACCESORIOS PULSARMANIA (2015) (PULSAR 180 GT)	PÁG. Nº. 71

ÍNDICE DE GRÁFICOS

		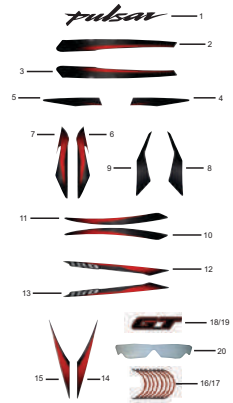		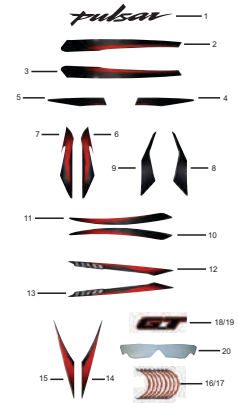	
FIGURA N° 57: CALCOMANÍAS Y ACCESORIOS COPA PULSAR (PULSAR 180 GT)	PÁG. Nº. 72	FIGURA N° 58: CALCOMANÍAS (PULSAR 180 GT BS-IV)	PÁG. Nº. 73 - 75	FIGURA N° 59: CALCOMANÍAS (PULSAR 180 GT BS-IV PRO)	PÁG. Nº. 76 - 77
FIGURA N° 60: ACCESORIOS (PULSAR 180 GT BS-IV PRO)	PÁG. Nº. 78				

FIGURA N° 1: CUBIERTA CULATA

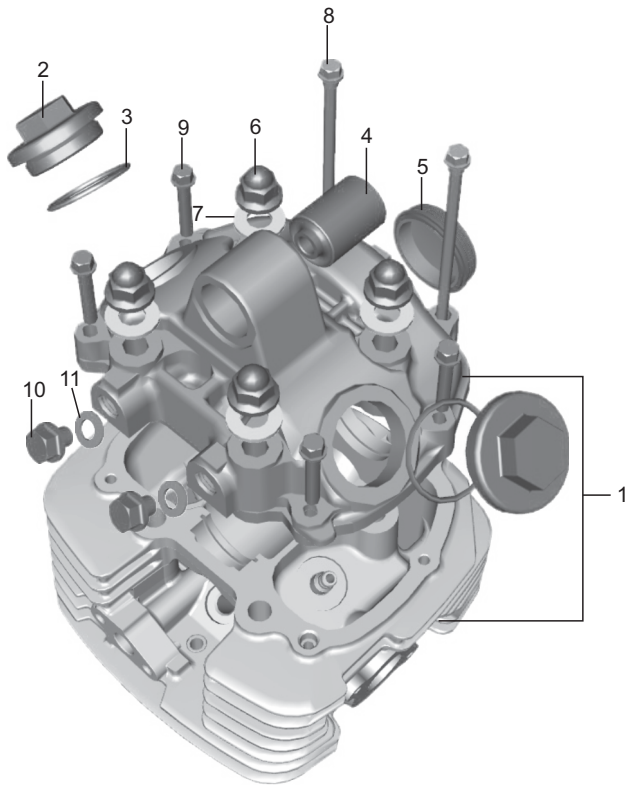

FIG. No.	PARTE No.	DESCRIPCIÓN	CANT. VEH.		OBSERVACIÓN
			180 UG	180 GT BS-IV	
1	DJ101390	Culata	1	-	Para Balancín de 8 mm.
	36DJ4028		1	-	Para Balancín de 10 mm.
	DJ101711		-	1	
2	DJ101217	Tapón Culata	2	2	
3	39253921	Anillo Retenedor	2	2	
4	DS101166	Buje Tapa Culata	1	1	
5	DS101096	Tapa Eje Levas	1	-	
	DH102201		-	1	
6	39264715	Tuerca	4	4	
7	DS101084	Arandela de Sellado	4	4	
8	39253204	Tornillo 6 mm.	2	2	
9	39107504	Tornillo	4	4	
10	DH101272	Tapón Culata	2	2	
11	DG101498	Arandela de Sellado	2	2	

FIGURA N° 2: SISTEMA SAI

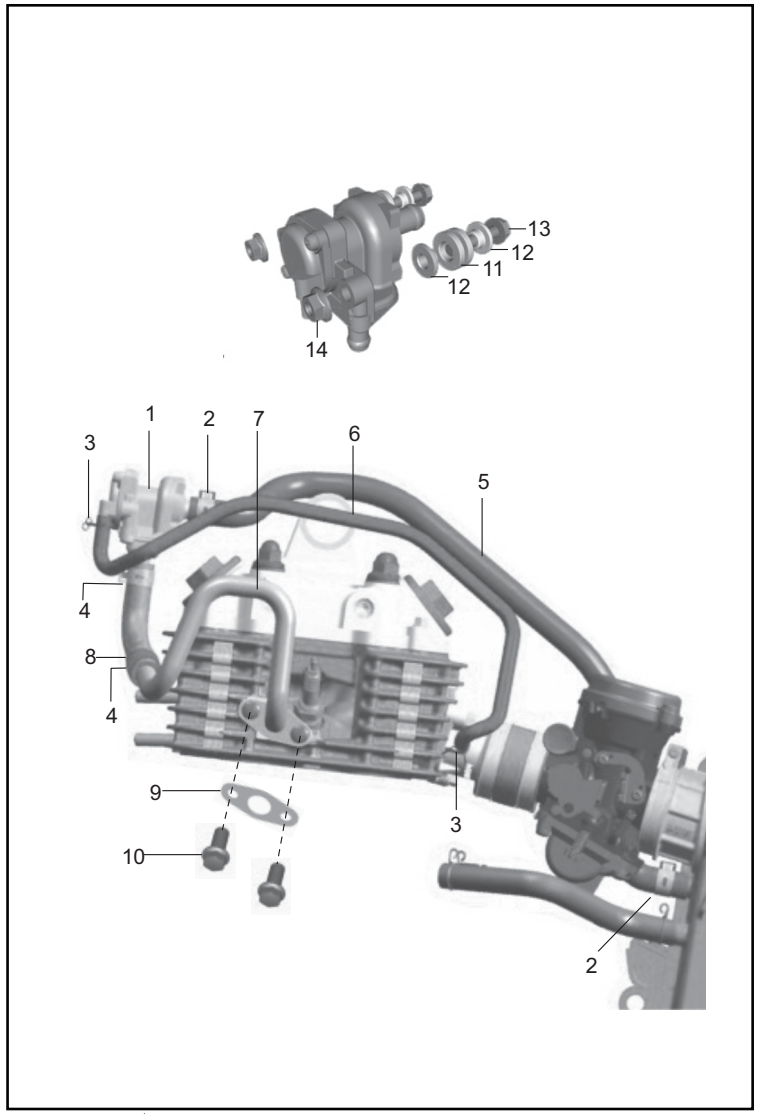

FIG. No.	PARTE No.	DESCRIPCIÓN	CANT. VEH.		OBSERVACIÓN
			180 UG	180 GT BS-IV	
1	PD582200	Válvula SAI	-	1	
2	JL581066	Abrazadera	-	2	
3	33141008	Abrazadera	-	2	
4	JL581065	Abrazadera	-	2	
5	DJ121089	Manguera Válvula SAI	-	1	
6	DK121091	Manguera (Válvula SAI - Múltiple Admisión)	-	1	
7	DH102174	Conducto	-	1	
8	DH102175	Manguera (Válvula SAI - Conducto)	-	1	
9	DH102180	Empaque Conducto	-	1	
10	KAEG0614	Tornillo	-	2	
11	JD113814	Antivibrante	-	2	
12	JD113815	Buje	-	4	
13	KADF0630	Tornillo 6x30	-	2	
14	KCGF0606	Tuerca 6x1x8	-	2	

FIGURA N° 3: CULATA

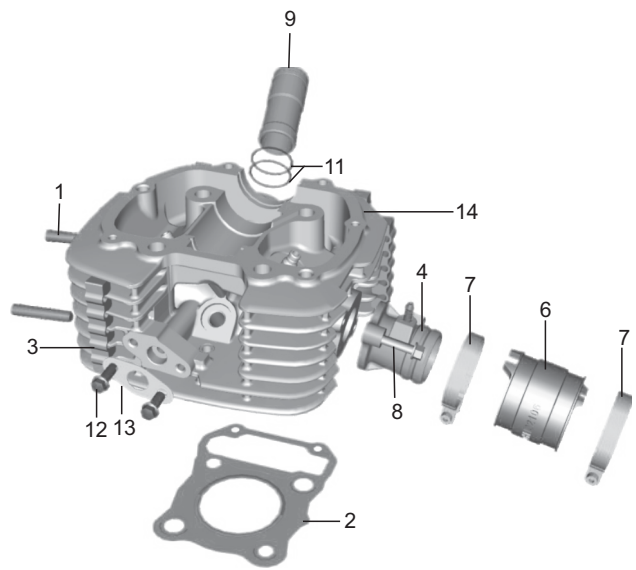

FIG. No.	PARTE No.	DESCRIPCIÓN	CANT. VEH.		OBSERVACIÓN
			180 UG	180 GT BS-IV	
1	39166005	Esparrago 8 mm.	2	2	
2	DJ101012	Empaque Culata	1	1	
	36DH4021	Kit Empaques	1	1	Ref. Pág. N° 80
3	DH101508	Antivibrante Culata	5	5	
4	DJ101215	Múltiple Admisión	1	-	
	DJ121090		-	1	
5	39128321	Anillo Retenedor	1	1	No Ilustrado
6	DJ121022	Conector Carburador	1	1	
7	DH121038	Abrazadera	2	2	
8	39167404	Tornillo 6x25	2	2	
9	DH111012	Torre Bujía	1	-	
	DJ101738		-	1	
10	39260801	Esparrago 5x0.8x7	1	1	No Ilustrado
11	36DS1001	Kit Anillos Retenedor	1	1	Ref. Pág. N° 80
12	KAEG0614	Tornillo	-	2	
13	DH102180	Empaque Conducto	-	1	
14	DJ101390	Culata	1	-	Para Balancín de 8 mm.
	36DJ4028		1	-	Para Balancín de 10 mm.
	DJ101711		-	1	

FIGURA N° 4: VÁLVULAS

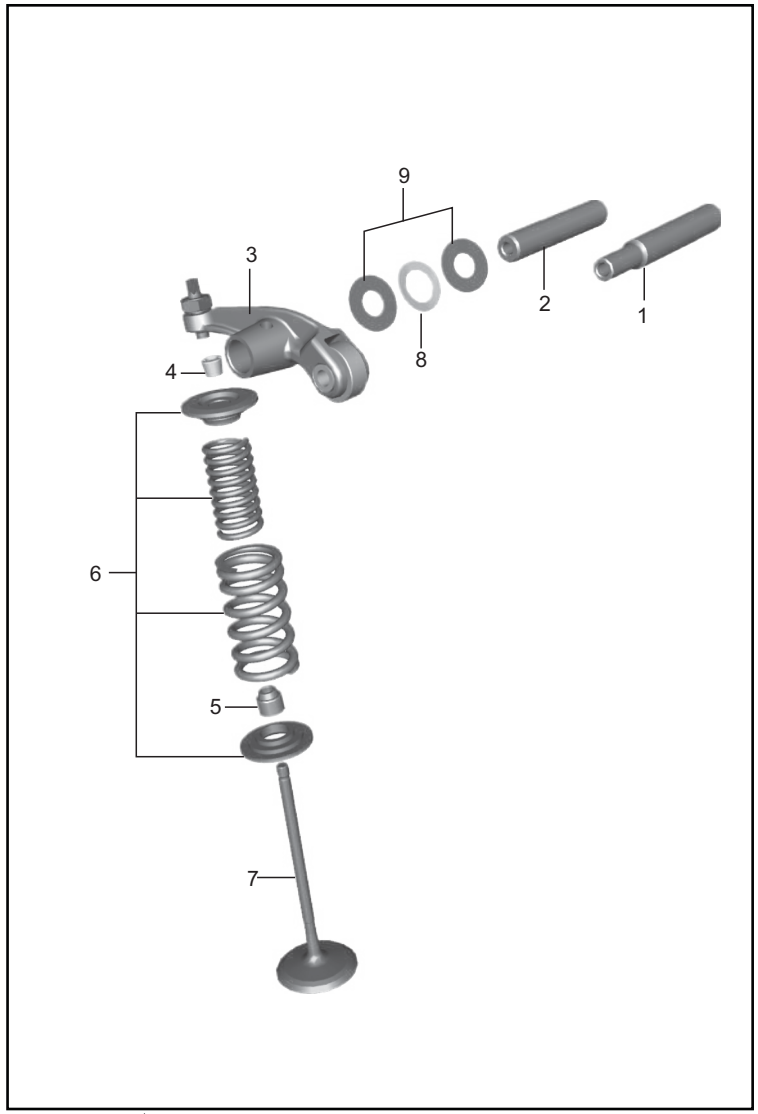

FIG. No.	PARTE No.	DESCRIPCIÓN	CANT. VEH.		OBSERVACIÓN
			180 UG	180 GT BS-IV	
1	DS101335	Pasador Balancín Admisión	1	-	8 mm.
	DK101748		1	1	10 mm.
2	DS101336	Pasador Balancín Escape	1	-	8 mm.
	DK101751		1	1	10 mm.
3	DS101333	Balancín	2	-	8 mm.
	DK101755		2	2	10 mm.
4	DG101029	Cuña Válvula	4	4	
5	39201719	Reten Válvula	2	2	
6	DK101326	Kit Resorte y Arandela Válvulas	2	2	Ref. Pág. Nº 80
7	36DJ1004	Kit Válvulas	1	1	
8	DS101366	Arandela de Presión	2	-	8 mm.
	DH101295		2	2	10 mm.
9	59110002	Arandela	4	-	8 mm.
	39244011		4	4	10 mm.

FIGURA N° 5: EJE DE LEVAS / TENSOR CADENILLA

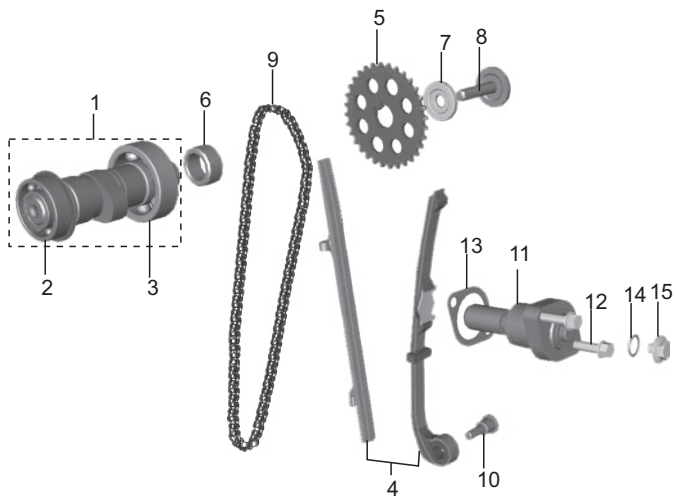

FIG. No.	PARTE No.	DESCRIPCIÓN	CANT. VEH.		OBSERVACIÓN
			180 UG	180 GT BS-IV	
1	DJ101373	Eje Levas	1	1	
2	JC101086	Rodamiento Bolas 6302RS1	1	1	
3	JC101085	Rodamiento Bolas 6002	1	1	
4	36DK0039	Kit Guías Cadenilla	1	-	
	36DH4030		-	1	
5	DS101276	Piñón Eje Levas 32T	1	-	Ancho 67.85 mm.
	PD511229		1	1	Ancho 67.78 mm.
6	DH101412	Buje Eje Levas	1	1	
7	DH101048	Arandela Eje Levas	1	1	
8	DK101386	Tornillo Piñón Eje Levas	1	-	
	DH102125		-	1	
9	JC101035	Cadenilla Distribución 98L	1	1	
10	DH101392	Tornillo Guía Cadenilla	1	1	
11	JC101034	Tensor Cadenilla	1	1	
12	39167304	Tornillo 6 mm.	2	2	
13	CS101128	Empaque Tensor Cadenilla	1	1	
14	39266921	Anillo Retenedor	1	1	
15	DD101062	Tornillo Tensor Cadenilla	1	1	

FIGURA N° 6: CILINDRO / PISTÓN

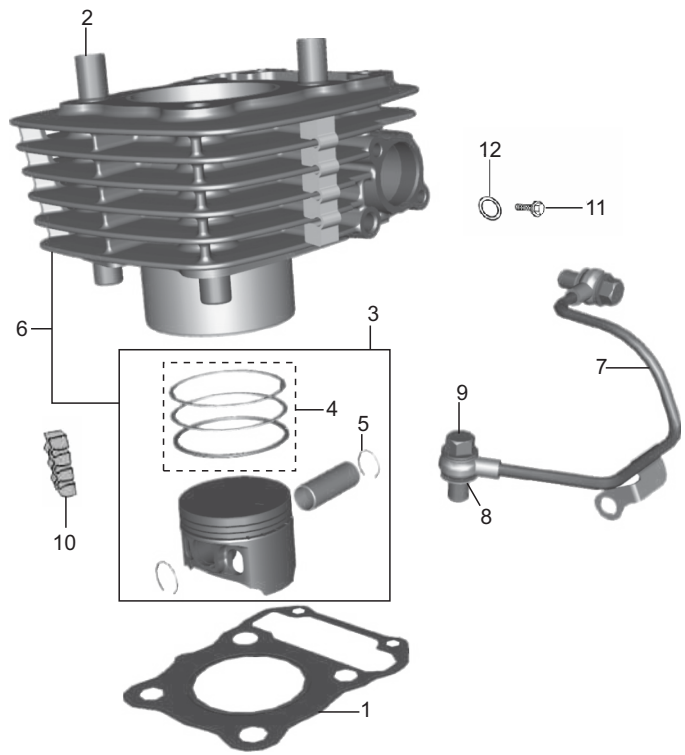

FIG. No.	PARTE No.	DESCRIPCIÓN	CANT. VEH.		OBSERVACIÓN
			180 UG	180 GT BS-IV	
1	DJ101004	Empaque Cilindro	1	1	
	36DH4021	Kit Empaques	1	1	Ref. Pág. Nº 80
2	39218106	Pin Guía 14x20	4	4	
3	DJ101158	Kit Pistón STD	1	1	
4	DJ101106	Anillos STD	1	1	
5	39213217	Pin Pasador Pistón	2	2	
6	DJ101371	Cilindro Completo	1	1	
7	DK101592	Conducto Aceite	1	1	
8	31121006	Arandela de Sellado	4	4	
9	DD121007	Tornillo 8x1.25x20	2	2	
10	DH101414	Antivibrante	6	6	
11	39168904	Tornillo	1	-	
12	39244811	Arandela	1	-	

FIGURA N° 7: CIGÜEÑAL

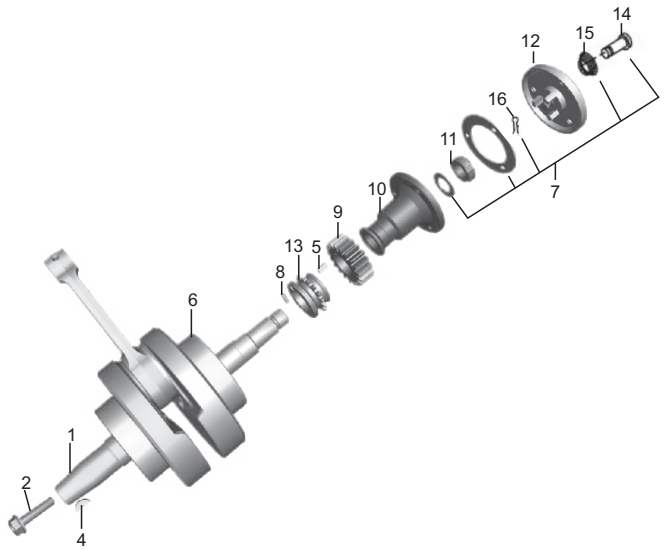

FIG. No.	PARTE No.	DESCRIPCIÓN	CANT. VEH.		OBSERVACIÓN
			180 UG	180 GT BS-IV	
1	JC101001	Cigüeñal	1	1	
2	DH101396	Tornillo	1	1	
3	39216511	Arandela	1	1	No Ilustrado
4	31101173	Cuña Cigüeñal	1	1	
5	DS101154	Cuña Cigüeñal	1	1	
6	39193120	Rodamiento Bolas 28x68x18	2	2	
7	36DH4019	Kit Centrífugo Filtro Aceite	1	-	Ref. Pag. Nº 80
	36DK0007		-	1	
8	39220307	Pin Piñón Cigüeñal	1	1	
9	DH101628	Piñon Primario	1	1	
10	DH101064	Filtro Centrifugo	-	1	
	DH102151		-	1	
11	DH101195	Tuerca Cigüeñal	1	1	
12	DH101065	Cubierta Filtro Aceite	1	-	
	DH102152		-	1	
13	DK101248	Piñon Cigüeñal	1	-	Una Linea Dentada
	PD531029		1	1	Doble Linea Dentada
14	DH101066	Unión Conducto Aceite	1	1	
15	DH101067	Resorte Filtro Aceite	1	1	
16	39219908	Pin de Seguridad	1	1	

FIGURA N° 8: BALANCEADOR

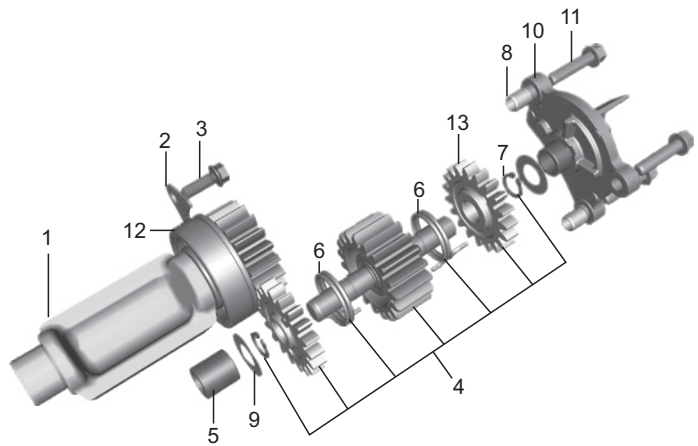

FIG. No.	PARTE No.	DESCRIPCIÓN	CANT. VEH.		OBSERVACIÓN
			180 UG	180 GT BS-IV	
1	DJ101022	Balanceador	1	-	Diámetro 17 mm.
	DJ101689		1	1	Diámetro 20 mm.
2	DH101072	Platina Tope	1	1	
3	39167204	Tornillo 6x16	1	1	
4	DH102053	Piñon Balanceador	1	-	
	DH102052		-	1	
5	39215220	Buje Piñon Balanceador	2	2	
6	DH101424	Resorte Piñon Balanceador	2	2	
7	39255717	Pin de Seguridad	2	2	
8	39168606	Pin Guía	2	2	
9	39162011	Arandela 10x20	2	2	
10	52DH0177	Soporte Piñon Balanceador	1	1	
11	39167404	Tornillo 6x25	3	3	
12	39218520	Rodamiento Bolas 6204N	1	-	Para Balanceador de 17 mm.
	59200028		1	1	Para Balanceador de 20 mm.
13	DH101373	Piñon Balanceador Externo	2	2	

FIGURA N° 9: TRANSMISIÓN (1/2)

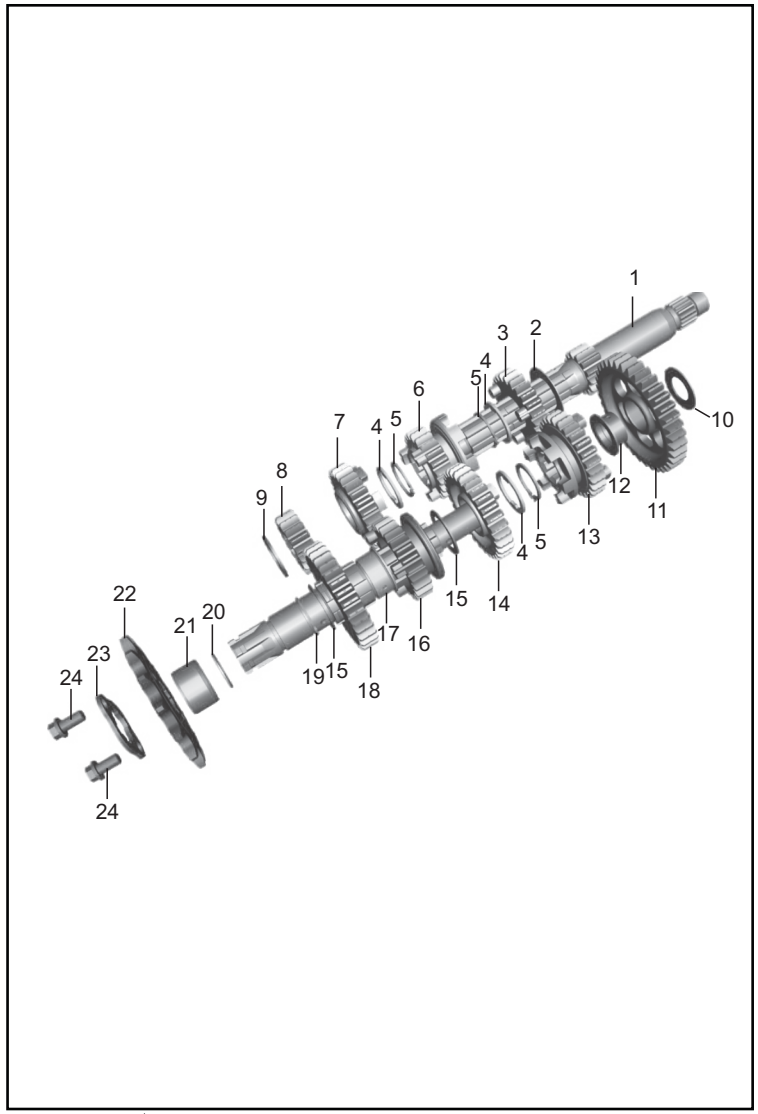

FIG. No.	PARTE No.	DESCRIPCIÓN	CANT. VEH. 180 UG	CANT. VEH. 180 GT BS-IV	OBSERVACIÓN
1	DK101471	Eje Clutch	1	1	
2	39215811	Arandela	1	1	
3	DK101103	Piñón de 4a. (24T)	1	1	
4	DH101079	Arandela	3	3	
5	DH101235	Pin de Seguridad	4	4	
6	DK101102	Piñón de 3a. (21T)	1	1	
7	DK101104	Piñón de 5a. (26T)	1	1	
8	DH101084	Piñón de 2a. (17T)	1	1	
9	39216011	Arandela	1	1	
10	39215911	Arandela	1	1	
*11	DK101118	Piñón de 1a. (36T)	1	-	6 Orificios Elípticos
	DK101717		1	1	5 Orificios Trapezoides
12	DH101111	Buje Piñon 1a.	1	1	
*13	DK101106	Piñón de 4a. (26T)	1	-	
	DK101718		1	1	5 Topes Elípticos
14	DK101105	Piñón de 3a. (29T)	1	1	5 Topes Trapezoides
15	39216611	Arandela	2	2	
*16	DK101107	Piñón de 5a. (24T)	1	-	3 Topes Elípticos
	DK101720		1	-	6 Topes Trapezoides
	DK101721		-	1	
17	DH101319	Buje Piñon 2a.	1	1	
*18	DH101333	Piñón de 2a. (32T)	1	-	6 Orificios Elípticos
	DK101719		1	1	6 Orificios Trapezoides
19	DK101144	Eje Piñon Salida	1	1	
20	DK101352	Anillo Retenedor	1	1	
	* Remítase a la página Nº 79 - Notas Importantes				

FIGURA N° 9: TRANSMISIÓN (2/2)

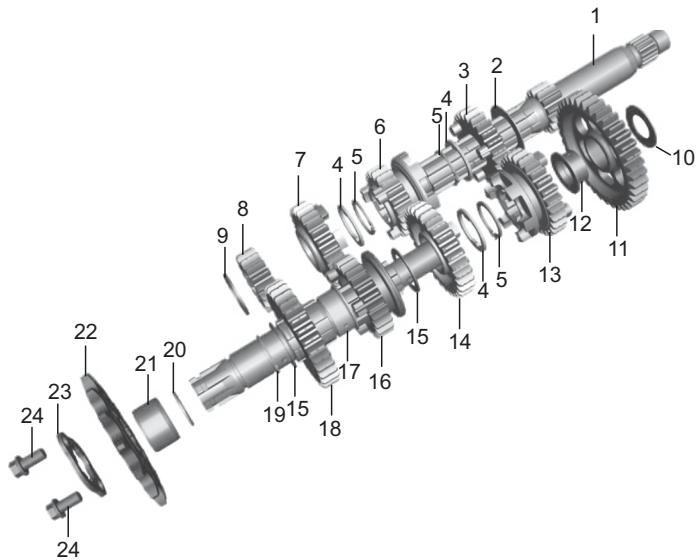

FIG. No.	PARTE No.	DESCRIPCIÓN	CANT. VEH.		OBSERVACIÓN
			180 UG	180 GT BS-IV	
21	DK101245	Buje Piñon Salida	1	-	
	DH101116		-	1	
22	DV101048	Piñon Salida 14T	1	1	
23	DJ101063	Arandela Piñon Salida	1	1	
24	AA101437	Tornillo	2	-	
	39106204		-	2	

FIGURA N° 10: SELECTOR DE CAMBIOS

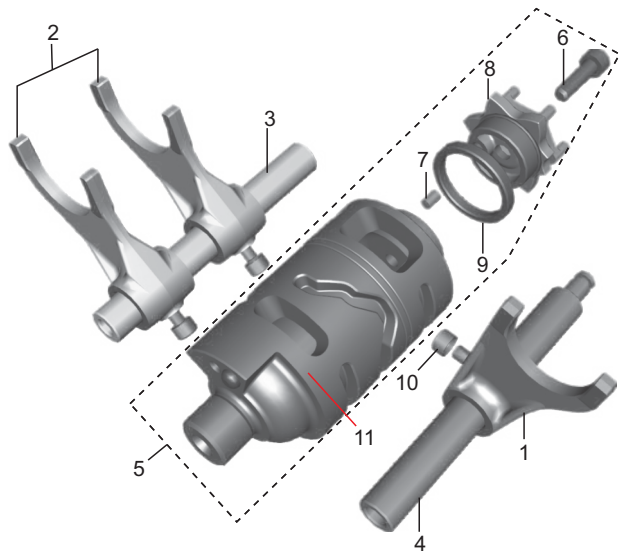

FIG. No.	PARTE No.	DESCRIPCIÓN	CANT. VEH.		OBSERVACIÓN
			180 UG	180 GT BS-IV	
1	DK101159	Horquilla Cambios	1	1	
2	DK101160	Horquilla Cambios	1	1	
3	DH101146	Pasador Horquilla Cambios	1	1	
4	DH101493	Pasador Horquilla Cambios	1	1	
5	DK101382	Eje Selector Cambios	1	-	Ancho de Canal 7.5mm.
	DK101732		1	1	Ancho de Canal 4.5mm.
6	39119704	Tornillo 6 mm.	1	1	
7	39260607	Pin Eje Selector Cambios	1	1	
8	DH102189	Estrella Eje Selector Cambios	1	1	
9	DH101496	Buje Eje Selector Cambios	1	1	
10	DK101135	Buje Horquilla Cambios	3	3	
11	DK101157	Eje Selector Cambios (Solo)	1	-	Ancho de Canal 7.5mm.

FIGURA N° 11: EJE DE CAMBIOS

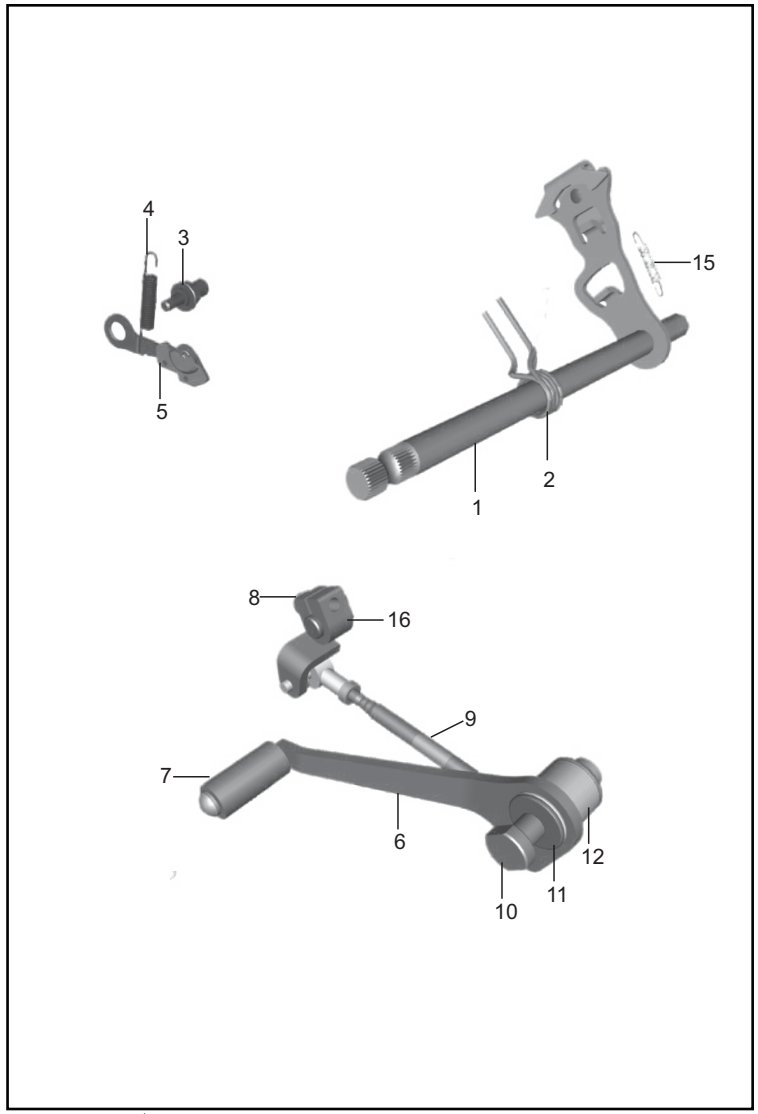

FIG. No.	PARTE No.	DESCRIPCIÓN	CANT. VEH.		OBSERVACIÓN
			180 UG	180 GT BS-IV	
1	DH101705	Eje Cambios	1	-	Arandela Gris
	DK101733		1	1	Arandela Negra - Resorte Cruzado
2	DH101144	Resorte Eje Cambios	1	-	Para DH101705
	DK101722		1	1	Para DK101733
3	DH101393	Tornillo Ajustador Leva Eje Cambios	1	1	
4	DK101253	Resorte Leva Eje Cambios	1	1	
5	DK101725	Leva Eje Cambios	1	1	
6	DK101182	Pedal Cambios	1	1	
7	DH101509	Caucho Pedal Cambios	1	1	
8	39190204	Tornillo 6 mm.	1	1	
9	DK101180	Posicionador Cambios	1	1	
10	DK101186	Tornillo Pedal cambios	1	1	
11	DK101185	Arandela	2	2	
12	DK101187	Buje Pedal Cambios	1	1	
13	39199819	Reten Pedal cambios	2	2	No Ilustrado
14	39238315	Tuerca 8 mm.	1	1	No Ilustrado
15	DH101143	Resorte Eje Cambios	1	1	
16	DK101177	Moñón Posicionador Cambios	1	1	

FIGURA N° 12: CARCASA DERECHA

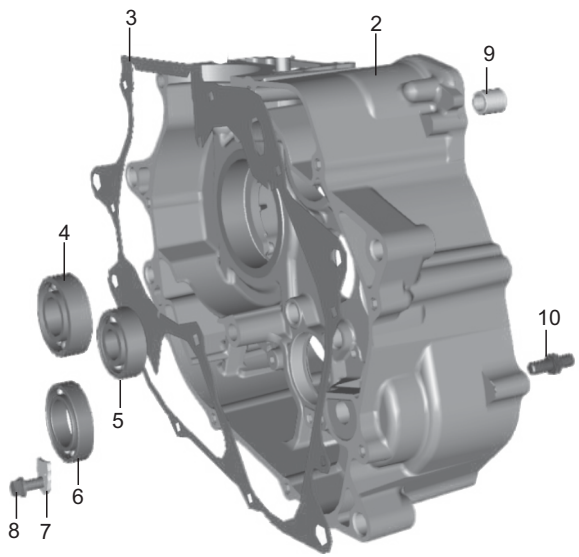

FIG. No.	PARTE No.	DESCRIPCIÓN	CANT. VEH.		OBSERVACIÓN
			180 UG	180 GT BS-IV	
1	DJ101389	Motor Completo	1	-	No Ilustrado - Gris
	DJ101672		1	-	No Ilustrado - Gris Tornado
	DJ101712		-	1	No Ilustrado
2	JC101029	Carcasa Derecha	1	1	
3	DH101896	Empaque Carcasa	1	1	
	36DH4021	Kit Empaques	1	1	Ref. Pág. N° 80
4	39258320	Rodamiento Bolas 6004HN3	1	1	
5	59200006	Rodamiento Bolas 6204Z	1	1	
6	39260120	Rodamiento Bolas 61905	1	1	
7	DH101487	Platina Tope	1	1	
8	AA101437	Tornillo	1	1	
9	39218006	Pin Guía 12x20	2	2	
10	DH101394	Tornillo Ajustador	1	1	
11	59200027	Rodamiento Agujas HK1516	1	1	No Ilustrado

FIGURA N° 13: CARCASA IZQUIERDA (1/2)

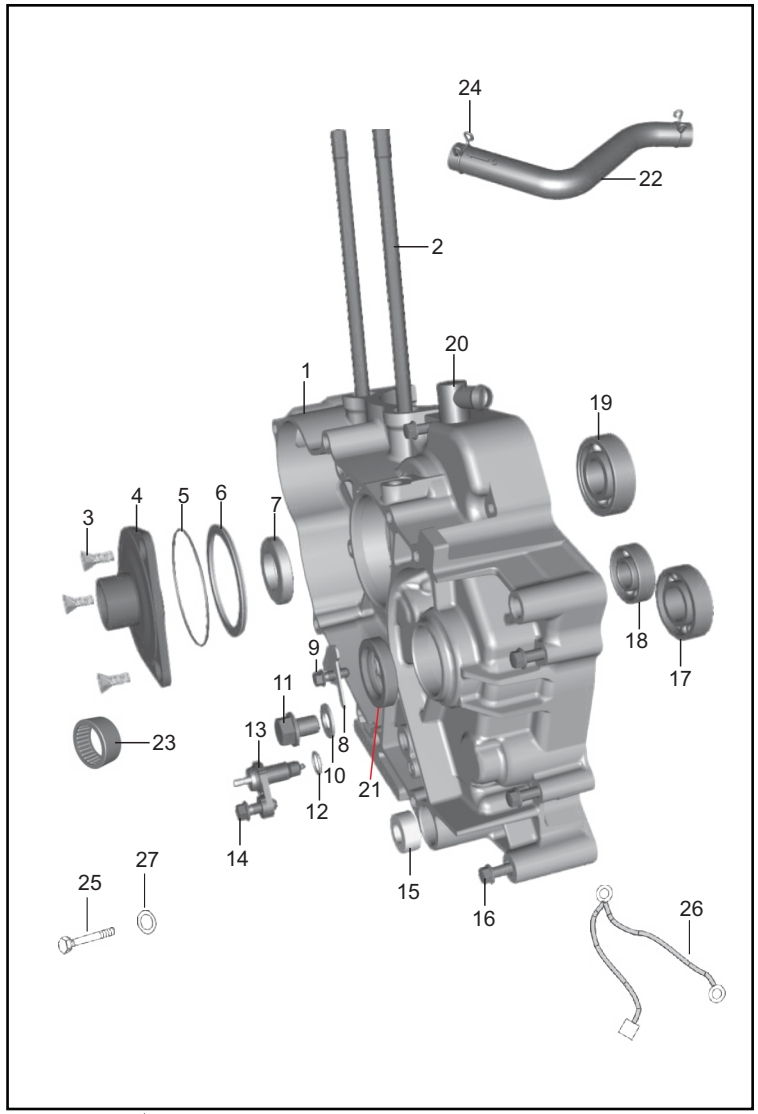

FIG. No.	PARTE No.	DESCRIPCIÓN	CANT. VEH.		OBSERVACIÓN
			180 UG	180 GT BS-IV	
1	JC101045	Carcasa Izquierda	1	1	
2	39253105	Esparrago Cilindro 10 mm.	2	2	
3	39075201	Tornillo 6 mm.	3	3	
4	DK101094	Soporte Motor Arranque	1	1	
5	59210006	Anillo Retenedor	1	1	
6	DK101097	Antivibrante	1	1	
7	39218819	Reten	1	1	
8	DH101581	Platina	1	1	
9	DH101385	Tornillo 6x16	2	2	
10	DG101498	Arandela de Sellado	1	1	
11	DH101661	Tapón Drenaje	1	1	
12	KJAB1019	Anillo Retenedor	-	1	
13	DK101380	Swiche Neutra	1	1	
14	DH101784	Arandela de Sellado	1	1	No Ilustrado
15	39219019	Reten	1	1	
16	39167704	Tornillo 6x45	8	8	
17	59200006	Rodamiento Bolas	1	-	
	39258320		-	1	
18	39260320	Rodamiento Bolas 6202RS1	1	1	
19	39218520	Rodamiento Bolas	1	-	6303
	59200028		1	-	6204
	59200029		-	1	
20	DH101203	Desfogue Aire	1	1	
21	DG101456	Reten	1	1	
22	DH101246	Manguera de Respiración	1	-	
	DH101718		-	1	
23	59200007	Rodamiento Agujas 30x37x16	1	1	

FIGURA N° 13: CARCASA IZQUIERDA (2/2)

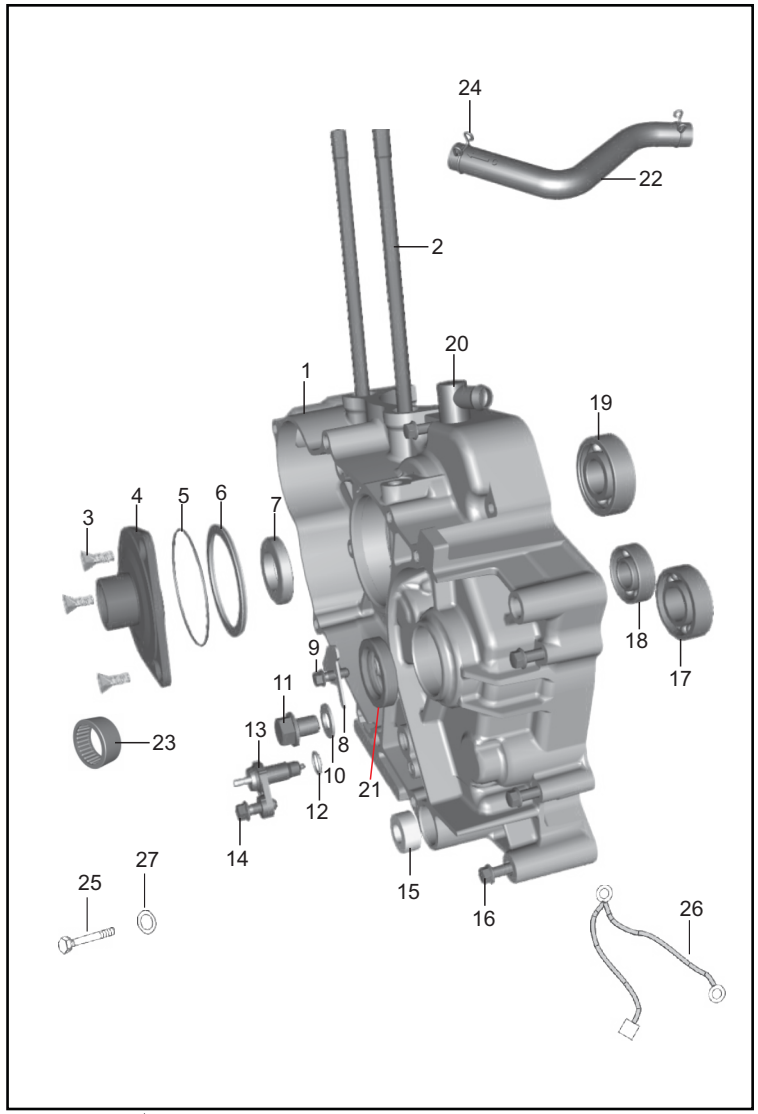

FIG. No.	PARTE No.	DESCRIPCIÓN	CANT. VEH.		OBSERVACIÓN
			180 UG	180 GT BS-IV	
24	28101174	Abrazadera	2	2	
25	DH101390	Tornillo 8x82	1	-	
26	DJ201021	Cable (Batería - Tierra)	1	-	
27	39244811	Arandela	1	-	
28	39218106	Pin Guía 14x20	2	2	No Ilustrado
29	39218006	Pin Guía 12x20	2	2	No Ilustrado

FIGURA N° 14: CUBIERTA CLUTCH (1/2)

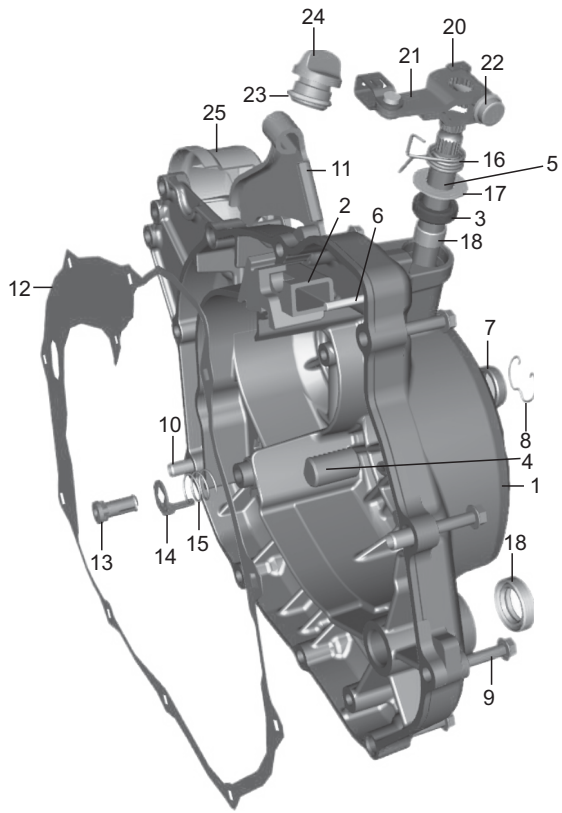

FIG. No.	PARTE No.	DESCRIPCIÓN	CANT. VEH.		OBSERVACIÓN
			180 UG	180 GT BS-IV	
1	52DJ0390	Cubierta Clutch	1	-	Tipo Plana - Negra
	36DJ4017		1	-	Tipo Estrella - Negra
	36DJ4026		1	-	Tipo Estrella - Gris Tornado
	36DJ4082		-	1	
2	DH101197	Antivibrante Cubierta Clutch	1	1	
3	39104119	Reten	1	1	
4	DH101141	Empujador Clutch	1	1	
5	DH101142	Eje Interno Clutch	1	1	
6	DK101251	Pin Eje Interno Clutch	1	1	
7	DG101418	Visor Nivel Aceite	1	1	
8	DS101215	Pin de Seguridad	1	1	
9	DS101353	Tornillo 6 mm.	10	10	
10	39099906	Pin Guía	2	2	
11	DH101018	Soporte Cable Clutch	1	1	
12	DH101154	Empaque Cubierta Clutch	1	1	
	36DH4021	Kit Empaques	1	1	Ref. Pág. Nº 80
13	DK101480	Tapón Aceite	1	1	
14	DH121011	Platina Tope	1	1	
15	DH121012	Resorte	1	1	
16	DH101544	Resorte Eje Interno Clutch	1	1	
17	39244311	Arandela	1	1	
18	39199020	Buje Eje Interno Clutch	1	1	
19	JC101040	Calcomanía Cubierta Clutch	1	-	
	DK101738		1	1	
20	DH101275	Tuerca	1	1	
21	DK101636	Leva Eje Interno Clutch	1	1	

FIGURA N° 14: CUBIERTA CLUTCH (2/2)

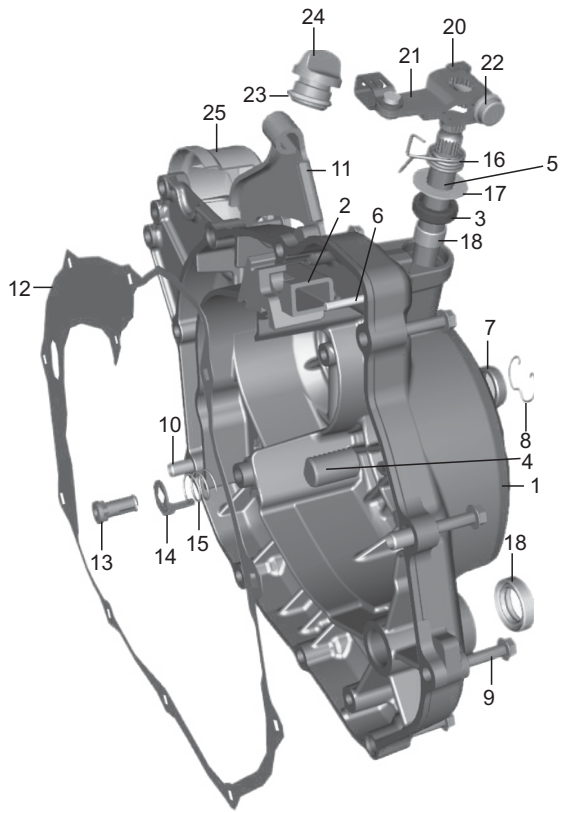

FIG. No.	PARTE No.	DESCRIPCIÓN	CANT. VEH.		OBSERVACIÓN
			180 UG	180 GT BS-IV	
22	39167404	Tornillo 6x25	1	1	
23	DH101152	Anillo Retenedor	1	1	
24	DS101071	Tapón Aceite	1	1	
25	DK101770	Cubierta Motor Arranque	1	1	
26	DH101388	Tornillo 5x10	5	5	No Ilustrado

FIGURA N° 15: CUBIERTA VOLANTE / CUBIERTA CADENA

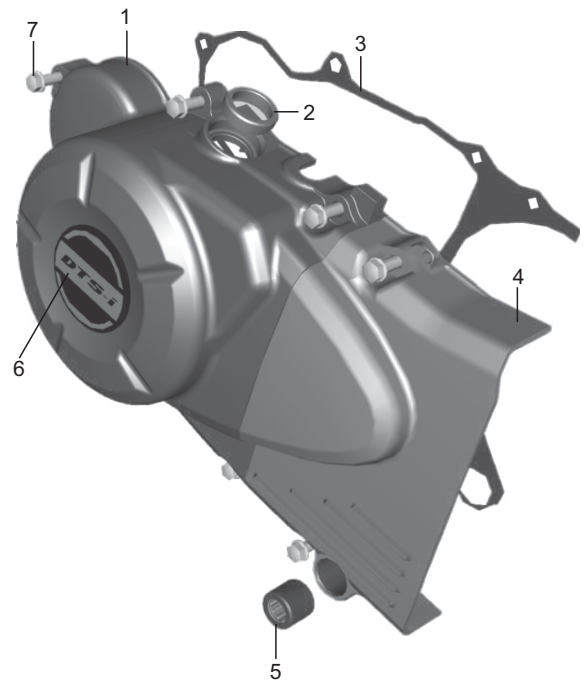

FIG. No.	PARTE No.	DESCRIPCIÓN	CANT. VEH.		OBSERVACIÓN
			180 UG	180 GT BS-IV	
1	52DH0624	Cubierta Volante	1	-	Tipo Estrella - Negra
	52DH0686		1	-	Tipo Estrella - Gris Tornado
	52DH1317		-	1	
2	DG101418	Visor	1	1	
3	DV101042	Empaque Cubierta Volante	1	1	
	36DH4021	Kit Empaques	1	1	Ref. Pág. Nº 80
4	JC101033	Cubierta Cadena	1	-	Alt: DJ101268 - Negra
	DJ101268		1	-	Alt: JC101033 - Negra
	DK101762		1	1	Gris Tornado
5	AP101043	Rodamiento Agujas	1	1	
6	JE541212	Calcomanía Cubierta Volante	1	1	
7	DS101353	Tornillo 6 mm.	7	7	
8	DJ161228	Calcomanía Cambios	1	-	No Ilustrado
	DJ161012		-	1	
9	39099906	Pin Guía	2	2	No Ilustrado
10	DH101157	Tapón Cubierta Volante	1	1	No Ilustrado
11	39128321	Anillo Retenedor	1	1	No Ilustrado
12	DH101388	Tornillo 5x10	6	6	No Ilustrado

FIGURA N° 16: CLUTCH

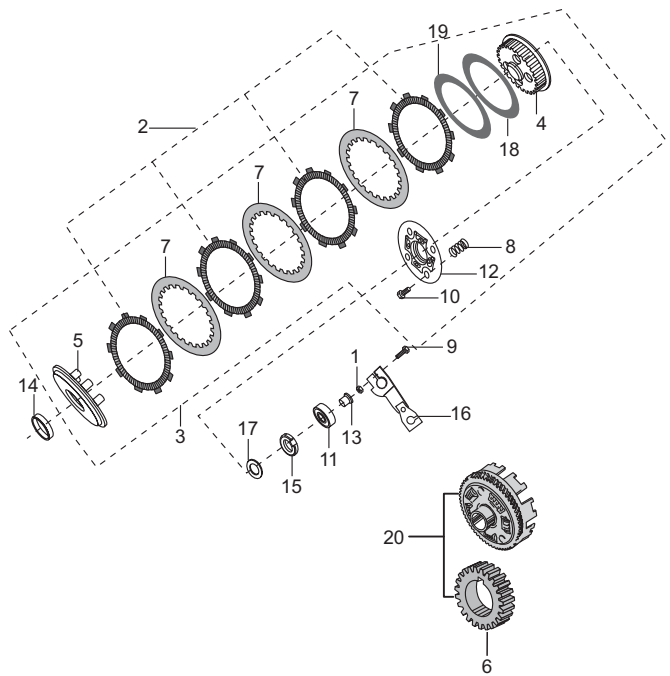

FIG. No.	PARTE No.	DESCRIPCIÓN	CANT. VEH.		OBSERVACIÓN
			180 UG	180 GT BS-IV	
1	DH101275	Tuerca	1	1	
2	DJ101369	Kit Discos Clutch	1	1	
3	DJ101350	Clutch Completo	1	1	
4	DK101564	Corona Interna Clutch	1	1	
5	DK101569	Porta Resortes Clutch	1	1	
6	DH101628	Piñon Primario	1	1	
7	DK101565	Separador Clutch	4	4	
8	PD551427	Resorte Clutch	5	5	
9	39167404	Tornillo 6x25	1	1	
10	DK101574	Tornillo 6x22	5	5	
11	39188020	Rodamiento Bolas 6002C3	1	1	
12	DK101573	Porta Resortes Clutch	1	1	
13	DK101072	Empujador	1	1	
14	DK101126	Espaciador	1	1	
15	DH101648	Tuerca	1	1	
16	DH101180	Leva Clutch	1	-	Alt: DK101636
	DK101636		-	1	Alt: DH101180
17	39220011	Arandela	1	1	
18	DK101570	Arandela Anti-Brinco	2	2	
19	DK101571	Arandela Anti-Brinco	2	2	
20	36DK0038	Corona y Piñon Primario	1	1	
21	DH101628	Piñon Primario	1	1	

FIGURA N° 17: CARBURADOR

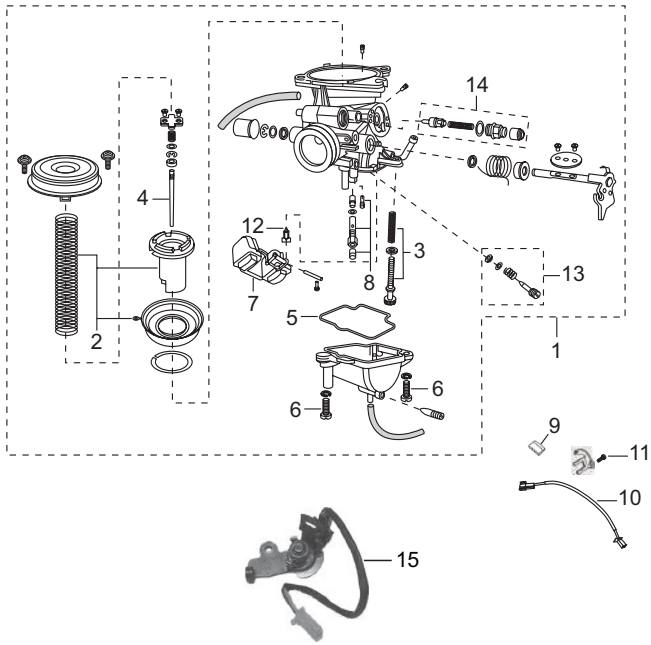

FIG. No.	PARTE No.	DESCRIPCIÓN	CANT. VEH.		OBSERVACIÓN
			180 UG	180 GT BS-IV	
1	DJ121041	Carburador	1	-	
	DJ121079		-	1	
2	DJ121051	Kit Diafragma Carburador	1	-	
	DH121171		-	1	
3	DH121149	Tornillo Ralentí	1	-	
	DH121169		-	1	
4	DJ121044	Aguja Cortina Carburador	1	1	
5	DJ121053	Empaque Taza Carburador	1	1	
6	DJ121054	Tornillo	2	2	
7	DJ121055	Flota Carburador	1	1	
8	DJ121056	Kit Boquereles Carburador	1	1	
9	DH121101	Imán Sensor Carburador	1	1	
10	DJ121070	Sensor Carburador	1	1	
11	39178001	Tornillo 5 mm.	2	2	
12	DJ121057	Aguja Flota Carburador	1	1	
13	DH121150	Tornillo Aire Carburador	1	-	
	DH121168		-	1	
14	DJ121059	Válvula Choke	1	1	
15	DD111046	TPS Completo	1	-	

FIGURA N° 18: CAJA FILTRO DE AIRE (PULSAR 180 UG)

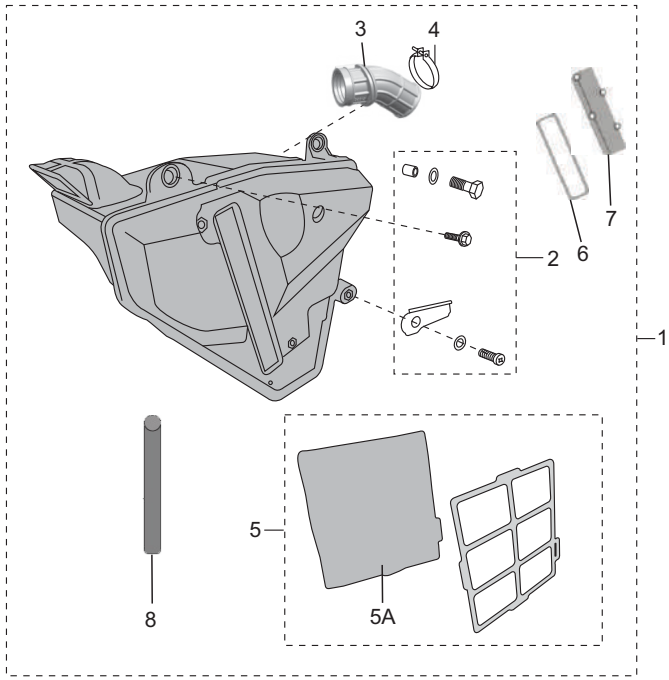

FIG. No.	PARTE No.	DESCRIPCIÓN	CANT. VEH.		OBSERVACIÓN
			180 UG	180 GT BS-IV	
1	DJ121071	Caja Filtro Aire Completa	1	-	
2	36DH4010	Kit Montaje Caja Filtro Aire	1	-	
3	DJ121068	Conducto Caja Filtro Aire	1	-	
4	AA121045	Abrazadera	1	-	
5	DK121009	Filtro Aire	1	-	Con Rejilla
5A	36DK0015	Filtro Aire	1	-	Sin Rejilla
6	DK121015	Empaque Cubierta Caja Filtro	1	-	
7	DK121008	Cubierta Caja Filtro	1	-	
8	DS121117	Manguera de Drenaje	1	-	

FIGURA N° 18A: CAJA FILTRO DE AIRE (PULSAR 180 GT BS-IV)

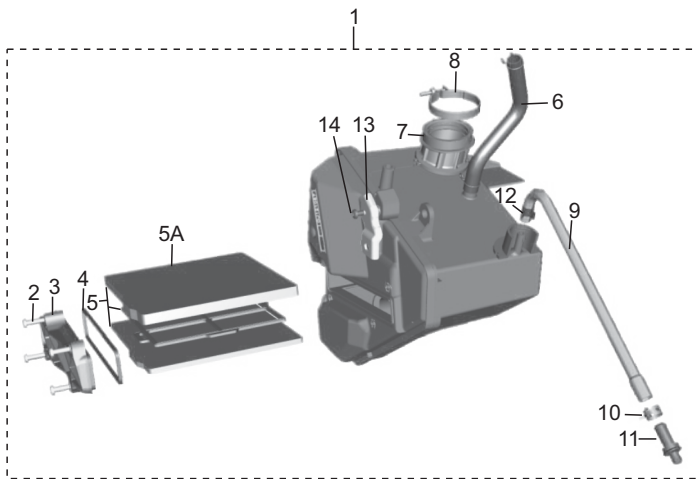

FIG. No.	PARTE No.	DESCRIPCIÓN	CANT. VEH.		OBSERVACIÓN
			180 UG	180 GT BS-IV	
1	DJ121087	Caja Filtro Aire Completa	-	1	
2	KBBA0525	Tornillo	-	5	
3	DJ121082	Cubierta Caja Filtro	-	1	
4	DK121015	Empaque Cubierta Caja Filtro	-	1	
5	DK121009	Filtro Aire	-	1	Con Rejilla
5A	36DK0015	Filtro Aire	-	1	Sin Rejilla
6	DH102232	Manguera de Respiración	-	1	
7	DJ121081	Conducto Caja Filtro Aire	-	1	
8	DH121190	Abrazadera	-	1	
9	DS121117	Manguera de Drenaje	-	1	
10	DG121002	Abrazadera	-	1	
11	DS121126	Tapón	-	1	
12	AA141048	Abrazadera	-	1	
13	DH161416	Platina Caja Filtro Aire	-	1	
14	39178001	Tornillo 5 mm.	-	1	
15	DS121116	Manguera	-	1	No Ilustrado

FIGURA N° 19: SILENCIADOR

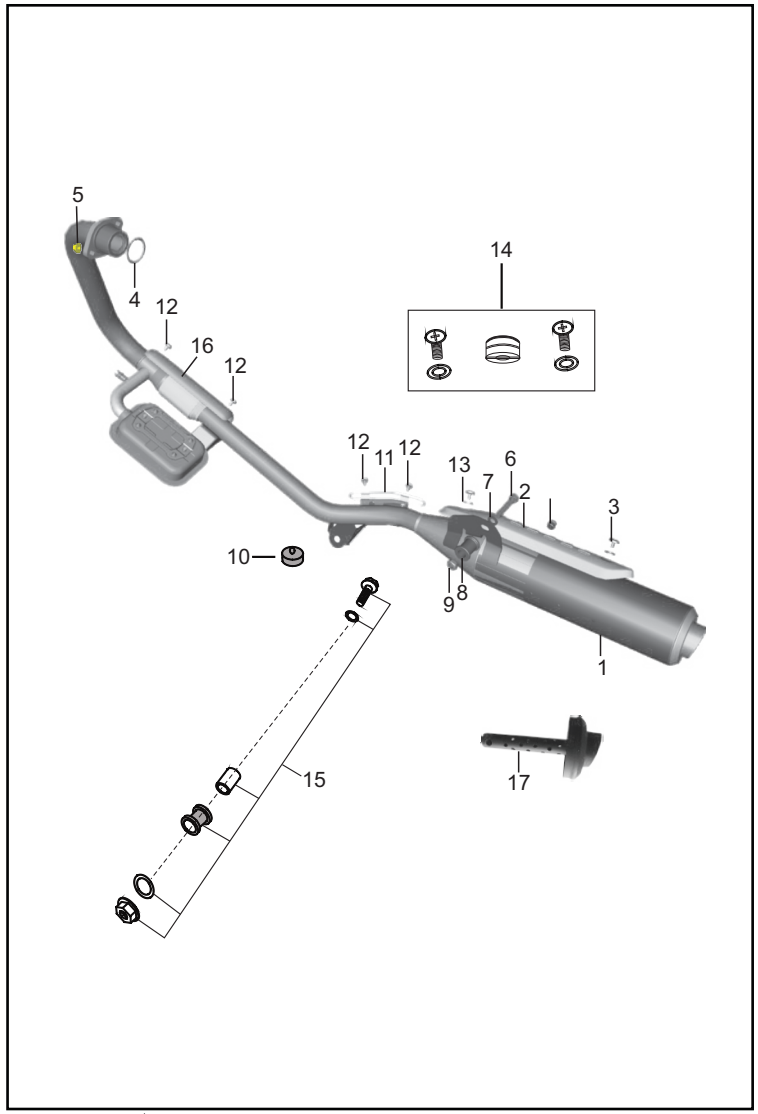

FIG. No.	PARTE No.	DESCRIPCIÓN	CANT. VEH.		OBSERVACIÓN
			180 UG	180 GT BS-IV	
1	36DJ4029	Silenciador	1	-	
	YDJ08001		-	1	
2	DH102139	Cubierta Silenciador	1	-	
	DH102272		-	1	
3	JW591028	Tornillo 5 mm.	2	2	
4	DJ101064	Empaque Tubo Escape	1	1	
	36DH4021	Kit Empaques	1	1	Ref. Pág. N° 80
5	39197015	Tuerca 8 mm.	2	2	
6	DK101314	Tornillo 10x50	-	1	
7	39020111	Arandela	-	1	
8	DH161155	Antivibrante Silenciador	-	1	
9	DD161071	Tuerca 10 mm.	-	1	
10	DG161124	Antivibrante Silenciador	1	1	
11	DH101521	Protector Silenciador	1	-	
	DH102263		-	1	
12	DH101302	Tornillo Protector Silenciador	4	-	
	DH101607		-	4	
13	JB591068	Arandela Nylon	-	2	
14	36DH4011	Kit Montaje Silenciador	1	-	
15	36DK0009	Kit Montaje Silenciador	1	-	
16	DH101608	Protector Silenciador (Corto)	1	-	
17	TAPA-MOFLE/00	Tapa Mofle con Felpa	1	-	

FIGURA N° 20: SILLÍN

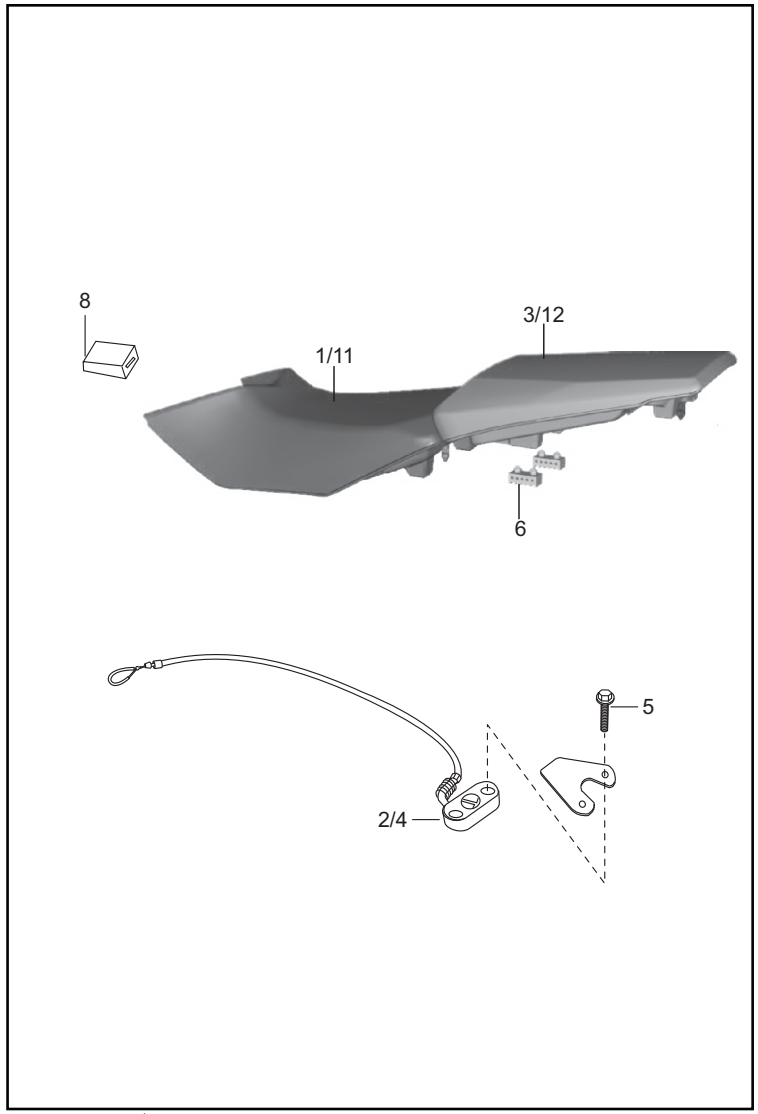

FIG. No.	PARTE No.	DESCRIPCIÓN	CANT. VEH.		OBSERVACIÓN
			180 UG	180 GT BS-IV	
1	DK211001	Sillín Delantero	1	-	
	DK211012		-	1	
2	DH161046	Seguro Sillín Delantero	1	1	
3	DK211004	Sillín Trasero	1	-	
	DK211014		-	1	
4	DK211008	Seguro Sillín Trasero	1	1	
5	39190204	Tornillo 6 mm.	4	4	
6	DS211004	Antivibrante Sillín Trasero	2	2	
7	DS211005	Antivibrante Sillín Trasero	2	2	No Ilustrado
8	DK211007	Antivibrante Sillín Delantero	1	1	
11	5725	Forro de Sillín Delantero	1	-	Edición GP
	59943E		1	-	Ed. Pulsar Manía (2011)
	5745		1	-	Edición Pulsar Racing
	5800-GT		1	-	Pulsar GT-PRO-Pulsarmania (2015)
	5965/00		1	-	75 Aniversario
12	5726	Forro de Sillín Trasero	1	-	Edición GP
	59947E		1	-	Ed. Pulsar Manía (2011)
	5746		1	-	Edición Pulsar Racing
	5801		1	-	Edición 2014
	5801-GT		1	-	Pulsar GT-PRO-Pulsarmania (2015)
	5966/00		1	-	75 Aniversario

FIGURA N° 21: BOMBA DE ACEITE

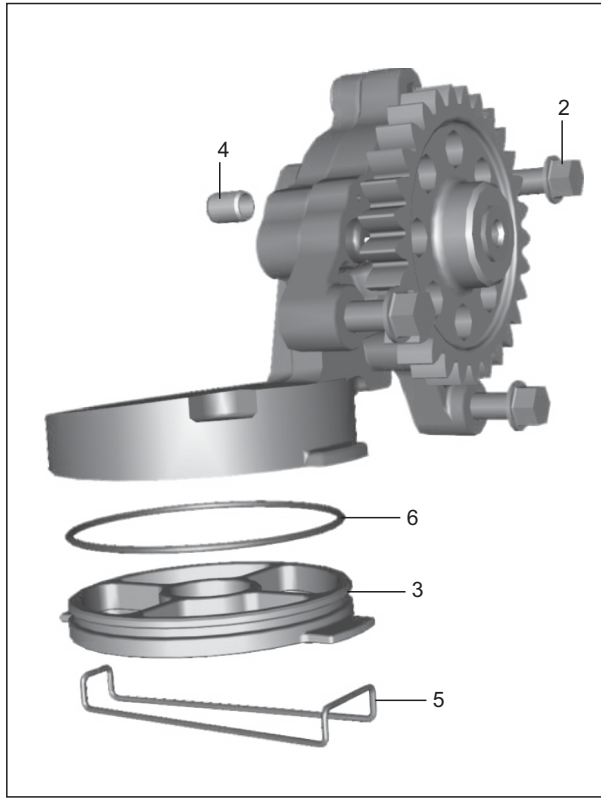

FIG. No.	PARTE No.	DESCRIPCIÓN	CANT. VEH.		OBSERVACIÓN
			180 UG	180 GT BS-IV	
1	52DH0169	Bomba Aceite	1	1	
2	39167404	Tornillo 6x25	3	3	
3	DH121010	Filtro Bomba Aceite	1	1	
4	39168606	Pin Guía	1	1	
5	DH121035	Pin de Seguridad	1	1	
6	39219421	Anillo Retenedor	1	1	

FIGURA N° 22: VOLANTE / C.D.I. / BOBINA DE ALTA

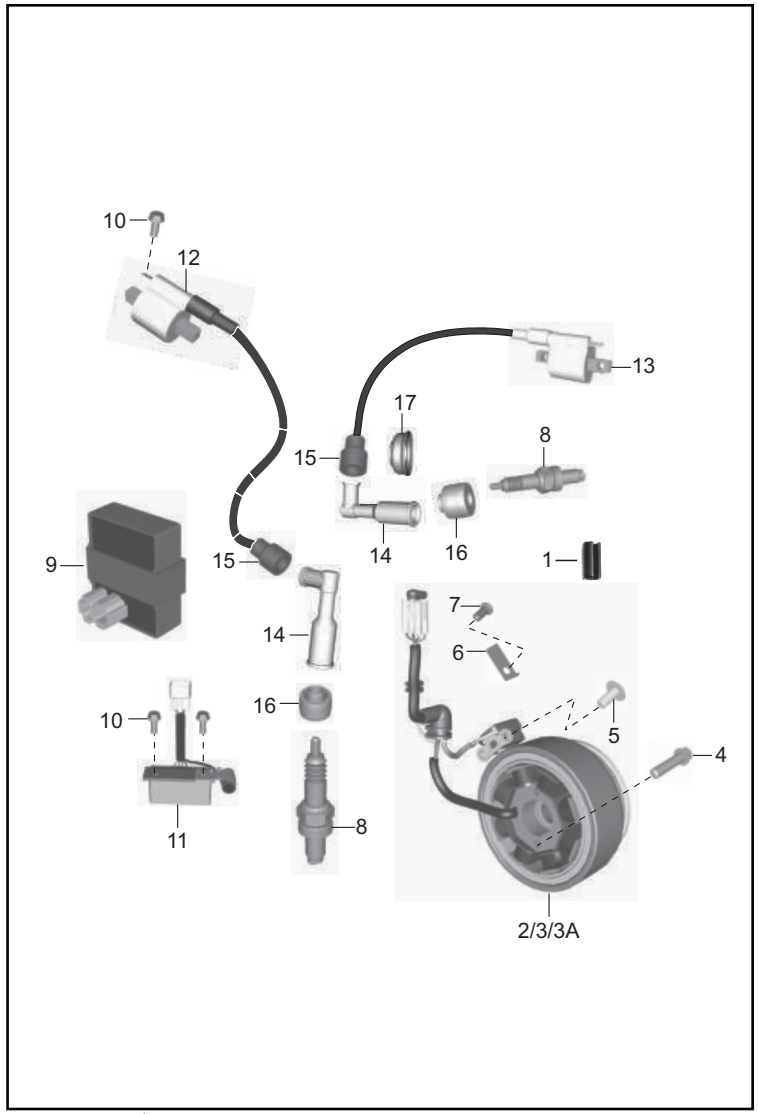

FIG. No.	PARTE No.	DESCRIPCIÓN	CANT. VEH.		OBSERVACIÓN
			180 UG	180 GT BS-IV	
1	59100002	Pin	1	1	
2	DH111081	Plato Bobinas	1	1	
3	DH111083	Volante (Sola)	1	1	
3A	DH111082	Volante (Con Clutch de Una Vía)	1	1	
4	DH101386	Tornillo 6x25	2	2	
5	DH101381	Tornillo 5x10	2	2	
6	DH101199	Platina Tope	1	1	
7	DH101380	Tornillo 6x12	1	1	
8	DG111008	Bujía	2	2	
9	DJ111092	C.D.I	1	-	
	DJ111098		-	1	
10	39194404	Tornillo	4	4	
11	DJ201202	Regulador	1	1	
12	JC111022	Bobina de Alta Izquierda	1	1	
13	JC111023	Bobina de Alta Derecha	1	1	
14	DH111015	Capuchon Bujía	2	2	
15	DD111012	Antivibrante Capuchon Bujía	2	2	
16	DH111013	Antivibrante Capuchon Bujía	2	2	
17	DH111016	Antivibrante Capuchon Bujía	1	1	

FIGURA N° 23: MOTOR DE ARRANQUE

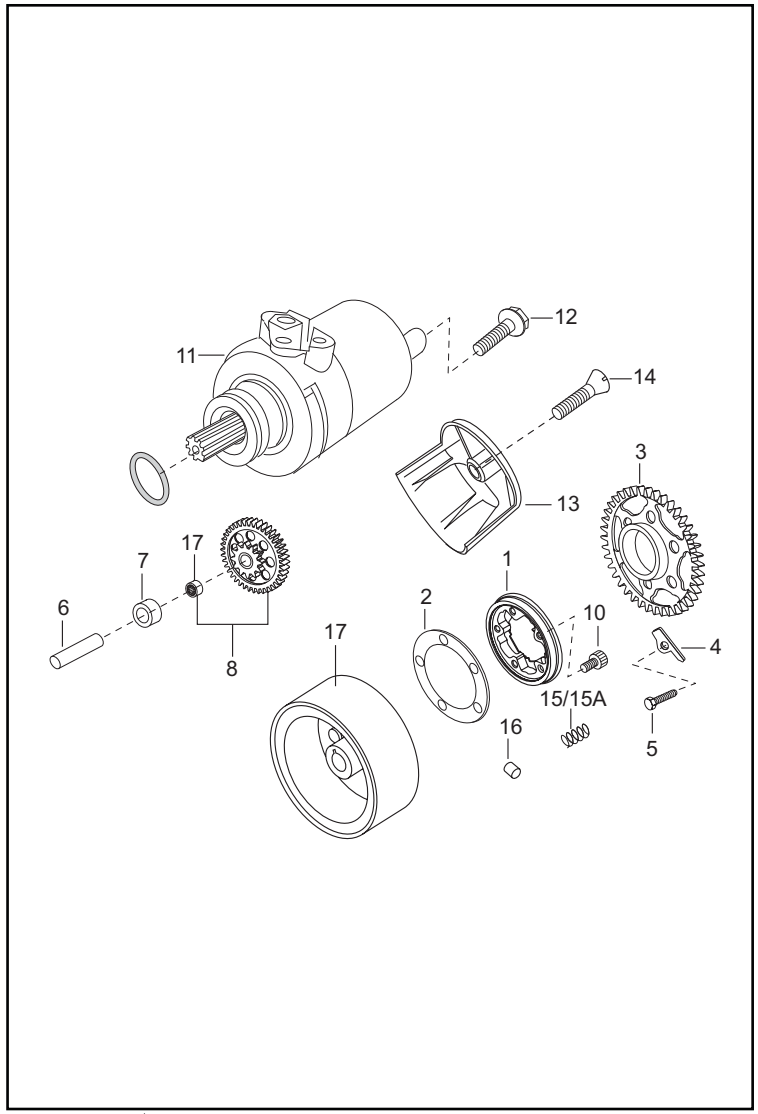

FIG. No.	PARTE No.	DESCRIPCIÓN	CANT. VEH.		OBSERVACIÓN
			180 UG	180 GT BS-IV	
1	36DK0076	Clutch de una Vía	1	1	
2	DK101605	Platina Clutch de una Vía	1	1	
3	JC101114	Piñón Motor Arranque	1	-	
	JC101112		-	1	
4	DH101581	Platina Tope	1	1	
5	DH101385	Tornillo 6x16	1	1	
6	DK101176	Pasador Piñón Motor Arranque	1	1	
7	DH101172	Buje Piñón Motor Arranque	1	1	
8	JC101115	Piñón Motor Arranque	1	1	
9	59200007	Rodamiento Agujas 30x37x16	1	1	No Ilustrado
10	39097204	Tornillo 6 mm.	3	3	
11	DH111084	Motor Arranque	1	1	
12	DS101353	Tornillo 6 mm.	2	2	
13	52DH0153	Cubierta Motor Arranque	1	-	Negro
	DK101770		1	-	Gris Tornado
	56DJ4E1Y		-	1	
14	DH101389	Tornillo 6x20	1	1	
15	DK101596	Resorte Clutch de Una Vía	5	5	
15A	36DK0077	Kit Resortes Clutch de Una Vía	1	1	
16	DH101163	Pin Clutch de Una Vía	5	5	
17	39215220	Rodamiento Agujas 1x14x15	1	1	

FIGURA N° 24: SOPORTES MOTOR (PULSAR 180 UG)

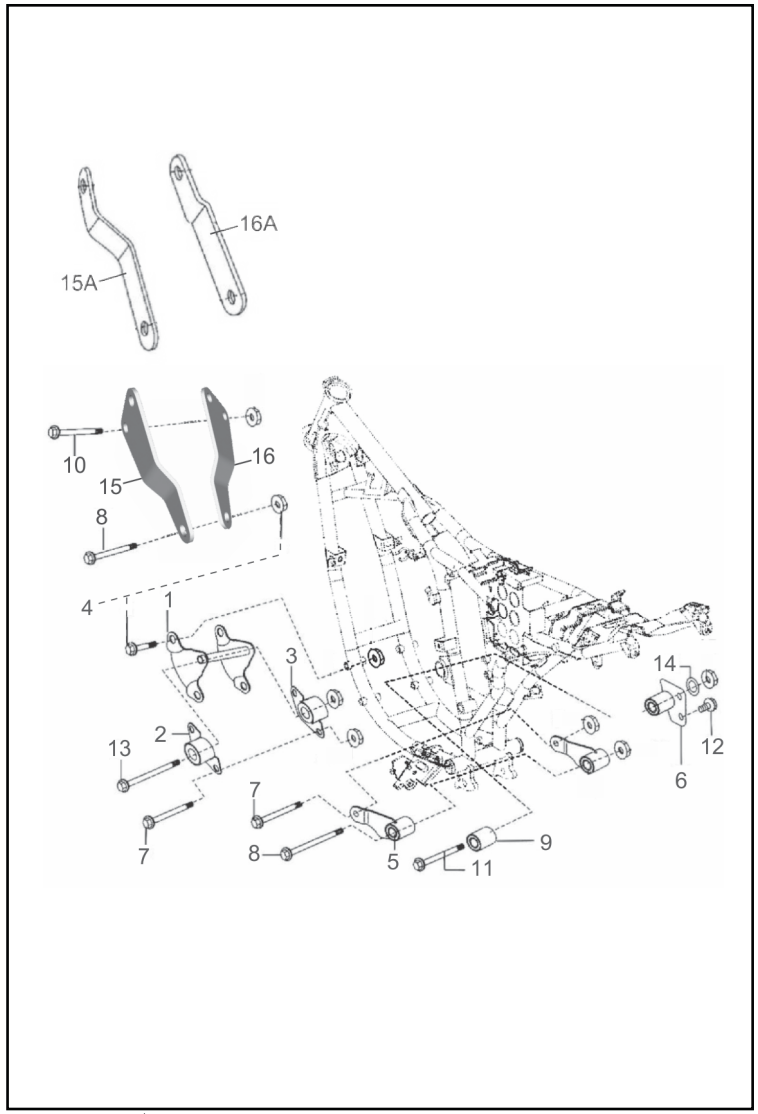

FIG. No.	PARTE No.	DESCRIPCIÓN	CANT. VEH.		OBSERVACIÓN
			180 UG	180 GT BS-IV	
1	DK161096	Soporte Motor Frontal Central	2	-	
2	DH161189	Soporte Motor Frontal Izquierdo	1	-	
3	DH161190	Soporte Motor Frontal Derecho	1	-	
4	36DK0011	Kit Montaje Soporte Motor	1	-	
5	DK161159	Soporte Motor Trasero Izquierdo	1	-	
6	DK161161	Soporte Motor Trasero Derecho	1	-	
7	39215704	Tornillo 8x100	2	-	
8	39241204	Tornillo 8x110	2	-	
9	DH161273	Buje Chasis Izquierdo	1	-	
10	39196704	Tornillo 8x64	1	-	
11	59040043	Tornillo	1	-	
12	39231004	Tornillo 8 mm.	2	-	
13	59040041	Tornillo	1	-	
14	39104011	Arandela	1	-	
15	DK161222	Soporte Motor Izquierdo	1	-	
15A	JC161028	Soporte Motor Izquierdo	1	-	
16	DK161223	Soporte Motor Derecho	1	-	
16A	JC161015	Soporte Motor Derecho	1	-	

FIGURA N° 24A: SOPORTES MOTOR (PULSAR 180 GT BS-IV)

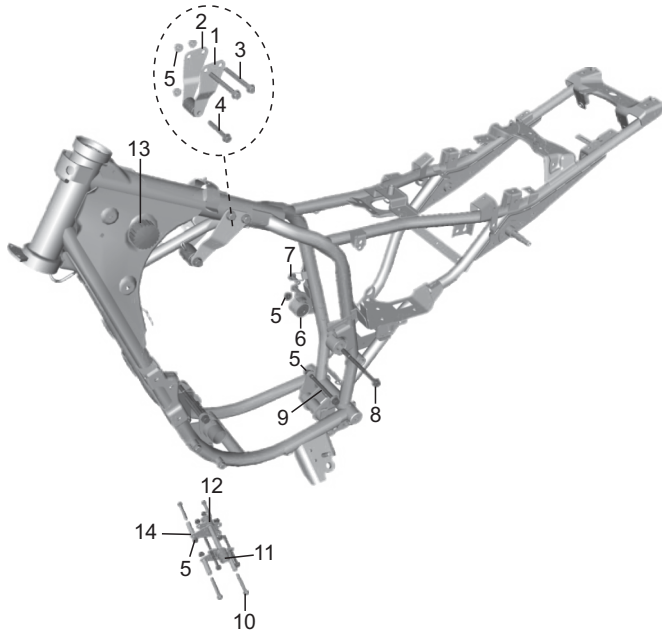

FIG. No.	PARTE No.	DESCRIPCIÓN	CANT. VEH.		OBSERVACIÓN
			180 UG	180 GT BS-IV	
1	DK161415	Soporte Motor Superior Izquierdo	-	1	
2	DK161416	Soporte Motor Superior Derecho	-	1	
3	39196704	Tornillo	-	2	
4	59040017	Tornillo 8 mm.	-	1	
5	39197015	Tuerca 8 mm.	-	11	
6	DK161161	Soporte Motor Trasero Derecho	-	1	
7	39231004	Tornillo 8 mm.	-	2	
8	59040041	Tornillo	-	1	
9	39215704	Tornillo 8x100	-	3	
10	39231204	Tornillo 8 mm.	-	4	
11	DH161189	Soporte Motor Frontal Izquierdo	-	1	
12	DH161190	Soporte Motor Frontal Derecho	-	1	
13	DJ141008	Antivibrante Chasis	-	2	
14	DK161096	Soporte Motor Frontal Central	-	1	

FIGURA N° 25: CHASIS

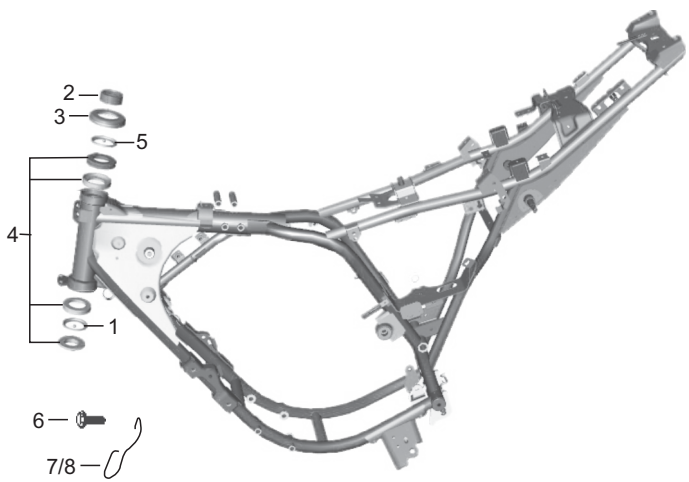

FIG. No.	PARTE No.	DESCRIPCIÓN	CANT. VEH.		OBSERVACIÓN
			180 UG	180 GT BS-IV	
1	DK181051	Canastilla Inferior Espiga	1	1	
2	DG181048	Tuerca Espiga	1	-	
	DK181075		-	1	
3	DG181042	Guardapolvo	1	-	
	PD151006		-	1	
4	36DV0007	Kit Cunas Dirección	1	-	
	36JG0011		-	1	
5	DK181050	Canastilla Superior Espiga	1	1	
6	39168004	Tornillo 6 mm.	2	-	Sin Cuello
	DS161224		2	-	Con Cuello
7	DJ161132	Guía Cable Izquierda	1	-	
8	DJ161133	Guía Cable Derecha	1	-	

FIGURA N° 26: AMORTIGUADOR TRASERO / BRAZO OSCILANTE

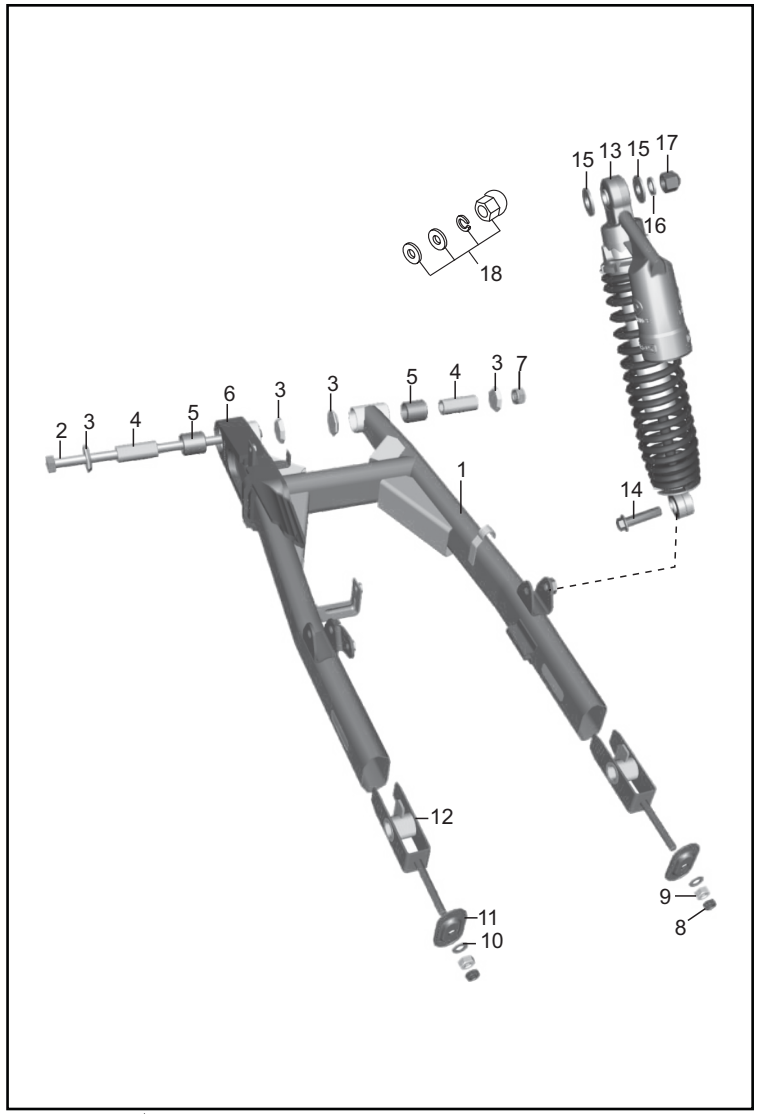

FIG. No.	PARTE No.	DESCRIPCIÓN	CANT. VEH.		OBSERVACIÓN
			180 UG	180 GT BS-IV	
1	DJ171035	Brazo Oscilante	1	-	
	DK171011		-	1	
2	DK171003	Pasador Brazo Oscilante	1	1	
3	DG171019	Reten	4	4	
4	DG171006	Buje Brazo Oscilante	2	-	
	DK171006		-	2	
5	DG171018	Rodamiento Agujas	2	2	
6	DG171034	Protector Cadena	1	1	
7	DH171019	Tuerca	1	1	
8	DG171022	Tuerca	2	2	
9	39199715	Tuerca 8 mm.	2	2	
10	39122411	Arandela	2	2	
11	DG171020	Platina Tensor Cadena	2	-	Aluminio
	JM171004		2	2	Hierro
12	JM171003	Tensor Cadena Izq. y Der.	2	-	
	DJ171044		-	2	
13	DK171014	Amortiguador Trasero	1	2	
14	DG171038	Tornillo	1	2	
15	39071411	Arandela	4	4	
16	39182912	Arandela de Presión	2	2	
17	39236615	Tuerca 12 mm.	2	2	
18	36DK0012	Kit Montaje Amortiguador Trasero	1	1	

FIGURA N° 27: REPOSAPIES

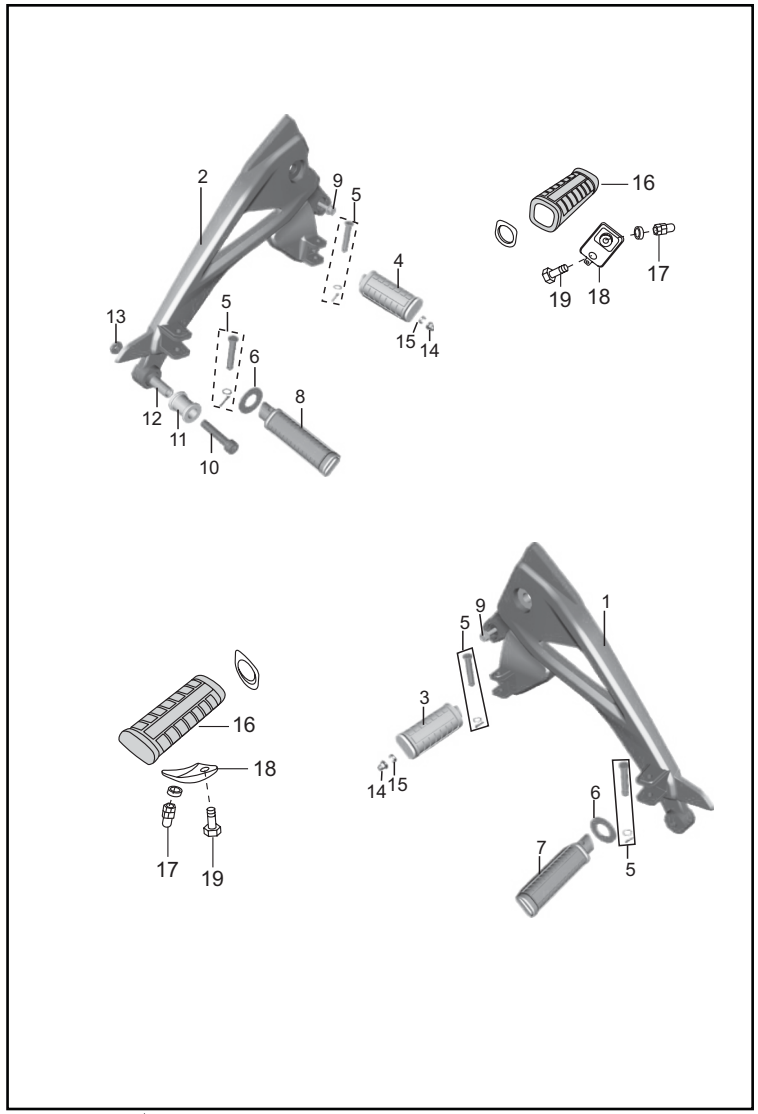

FIG. No.	PARTE No.	DESCRIPCIÓN	CANT. VEH.		OBSERVACIÓN
			180 UG	180 GT BS-IV	
1	DK161137	Soporte Reposapie Izquierdo	1	-	Gris
	DK161308		1	-	Gris Tornado
	56DJ3X1Y		-	1	
2	JC161002	Soporte Reposapie Derecho	1	-	Gris
	DJ161324		1	-	Gris Tornado
	56DJ3Y1Y		-	1	
3	DJ161126	Reposapie Conductor Izquierdo	1	1	
4	DJ161127	Reposapie Conductor Derecho	1	1	
5	36DK0013	Kit Montaje Reposapie	4	4	
6	DJ161186	Arandela	4	4	
7	DJ161128	Reposapie Pasajero Izquierdo	1	1	
8	DJ161129	Reposapie Pasajero Derecho	1	1	
9	39106901	Tornillo	2	2	
10	DK101314	Tornillo 10x50	1	1	
11	DH161155	Antivibrante Soporte Reposapie Der.	1	1	
12	DH161157	Buje Soporte Reposapie Der.	1	1	
13	DD161071	Tuerca 12 mm.	1	1	
14	39096315	Tuerca 6 mm.	2	2	
15	DH161100	Espaciador	2	2	
16	DH161053	Caucho Reposapie Conductor	2	2	
17	39128215	Tuerca Reposapie Conductor 8 mm.	2	2	
18	DH161056	Platina Reposapie Conductor	2	2	
19	22150451	Tornillo	2	2	
20	DJ161122	Caucho Reposapie Pasajero	2	2	No Ilustrado
21	39029215	Tuerca	2	2	No Ilustrado

FIGURA N° 28: GUARDABARRO DELANTERO / GUARDABARRO TRASERO

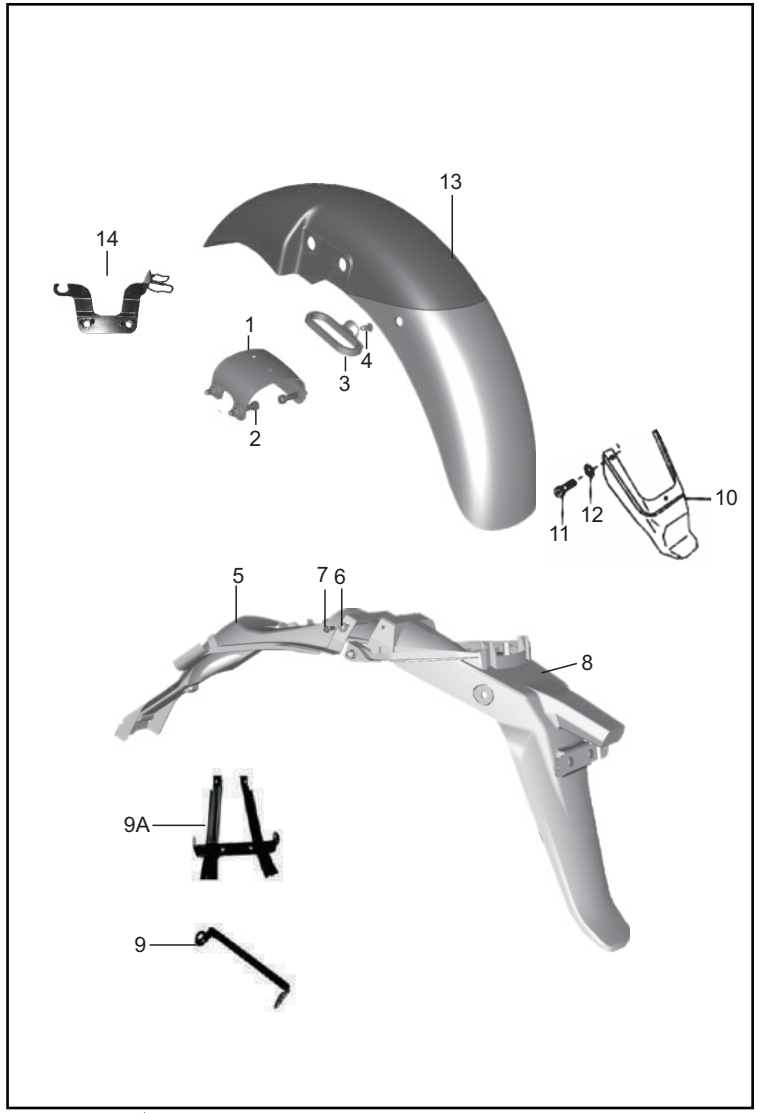

FIG. No.	PARTE No.	DESCRIPCIÓN	CANT. VEH.		OBSERVACIÓN
			180 UG	180 GT BS-IV	
1	DK161098	Soporte Guardabarro Delantero	1	1	
2	59040040	Tornillo	4	-	
	DG181008		-	4	
3	DS161125	Guía Cable	1	1	
4	DJ161069	Pin Guía Cable	1	1	
5	DK161086	Guardabarro Trasero Interno	1	-	
	DK161338		-	1	
6	39071111	Arandela	2	2	
7	39167204	Tornillo 6x16	2	2	
8	DK161085	Guardabarro Trasero	1	1	
9	DK161164	Soporte Direccional	1	1	
9A	DJ161272	Soporte Direccional	1	-	
10	DK161198	Cola Guardabarro Delantero	1	1	
11	39242001	Tornillo 5 mm.	2	2	
12	39024211	Arandela	2	2	
13	52DK0013	Guardabarro Delantero	1	1	Sin Pintar
14	030622/00	Guía Cables Delanteros	1	1	

FIGURA N° 29: GATO CENTRAL / GATO LATERAL

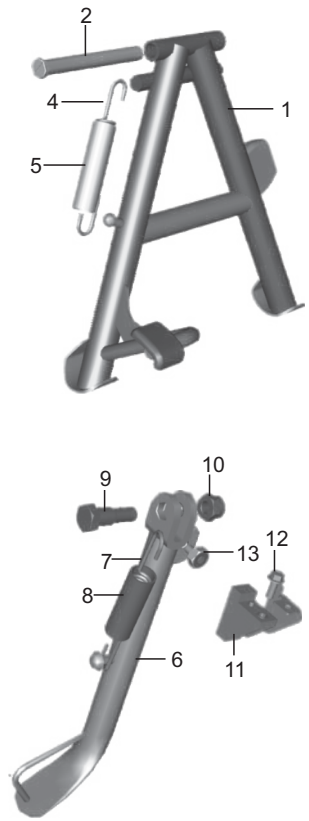

FIG. No.	PARTE No.	DESCRIPCIÓN	CANT. VEH.		OBSERVACIÓN
			180 UG	180 GT BS-IV	
1	DK161122	Gato Central	1	1	
2	30161157	Pasador Gato Central	1	1	
	20000081		1	1	Integración Nal.
3	39078708	Pin de Seguridad	1	1	No Ilustrado
4	DH161121	Resorte Gato Central	1	1	
5	DH161145	Protector Resorte Gato Central	1	1	
6	JC161017	Gato Lateral	1	1	
	20000154		1	1	Integración Nal.
7	DH161066	Resorte Gato Lateral	1	1	
8	DH161146	Protector Resorte Gato Lateral	1	1	
9	DF161102	Tornillo Gato Lateral	1	1	
10	39042215	Tuerca 10 mm.	1	1	
11	JC201039	Swiche Gato Lateral	1	1	
12	39206004	Tornillo Swiche Gato Lateral	2	2	
13	DJ201106	Imán Gato Lateral	1	-	
	DH201065		-	1	

FIGURA N° 30: LLANTAS / RINES

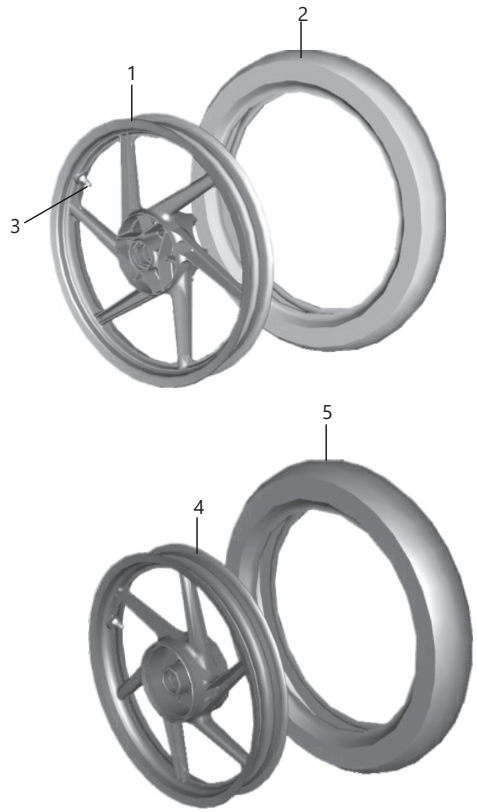

FIG. No.	PARTE No.	DESCRIPCIÓN	CANT. VEH.		OBSERVACIÓN
			180 UG	180 GT BS-IV	
1	JC151013	Rin Delantero 1.85x17	1	1	
2	90/90-17-NF53-TL	Llanta Del. 90/90x17 NF53	1	1	IRC - Opcional
	20695220	Llanta Del. 90/90x17 ZFS	1	1	MRF - Opcional
	90/90-17-MR-136-TL	Llanta Del. 90/90x17 MR-136	1	1	QUEEN - Opcional
	2104200	Llanta Del. 90/90x17 SPORT DEMON	1	1	PIRELLI - Opcional
3	DK151026	Válvula Tubeless	1	1	
4	JC151010	Rin Trasero 2.50X17	1	-	
	DK151050		-	1	
5	120/80-17-NR57-TL	Llanta Tras. 120/80x17 NR57	1	1	IRC - Opcional
	20626120	Llanta Tras. 120/80x17 ZRC	1	1	MRF- Opcional
	120/80-17-MR136-TL	Llanta Tras. 120/80x17 MR-136	1	1	QUEEN- Opcional
	2263000	Llanta Tras. 120/80x17 SPORT DEMON	1	1	PIRELLI - Opcional

FIGURA N° 31: RUEDA DELANTERA

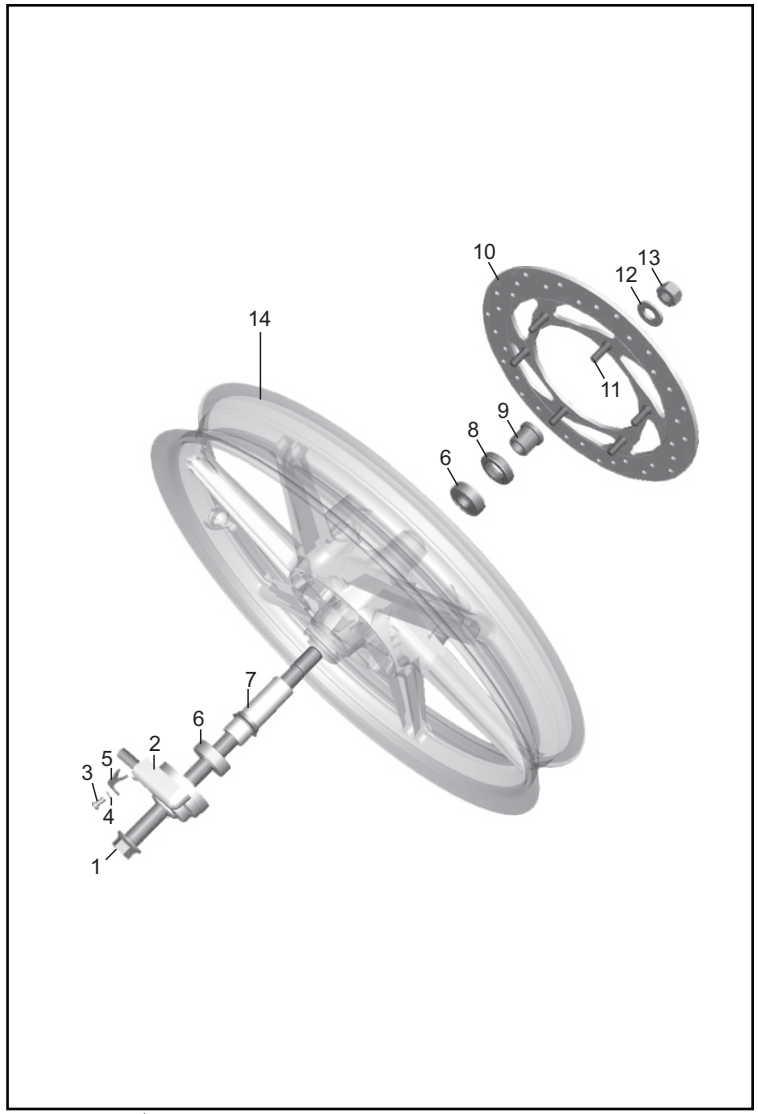

FIG. No.	PARTE No.	DESCRIPCIÓN	CANT. VEH.		OBSERVACIÓN
			180 UG	180 GT BS-IV	
1	DK151008	Eje Rueda Delantera	1	-	Cabeza Hexagonal
	DK151095		-	1	Cabeza Redonda
2	JC151019	Caja Piñon Velocímetro	1	1	
3	39084001	Tornillo 4 mm.	1	-	
	KBBA0408		-	1	
4	39090012	Arandela de Presión	1	1	
5	JC201046	Platina Tope	1	1	
6	39224120	Rodamiento Bolas	2	-	
	KPBC6202		-	2	
7	DK151028	Buje Rueda Delantera	1	1	
8	DG151005	Reten	1	1	
9	DG151007	Buje Rueda Delantera	1	1	
10	DK151027	Disco Freno Delantero	1	-	
	DK151096		-	1	
11	PD131803	Tornillo Disco Freno Delantero	6	6	
12	DG151008	Arandela	1	1	
13	DH171019	Tuerca	1	1	
14	JC151013	Rin Delantero 1.85x17	1	1	
15	DE151008	Reten	1	1	No Ilustrado
16	DE151012	Arandela Especial	1	1	No Ilustrado

FIGURA N° 32: BOMBA FRENO DELANTERO

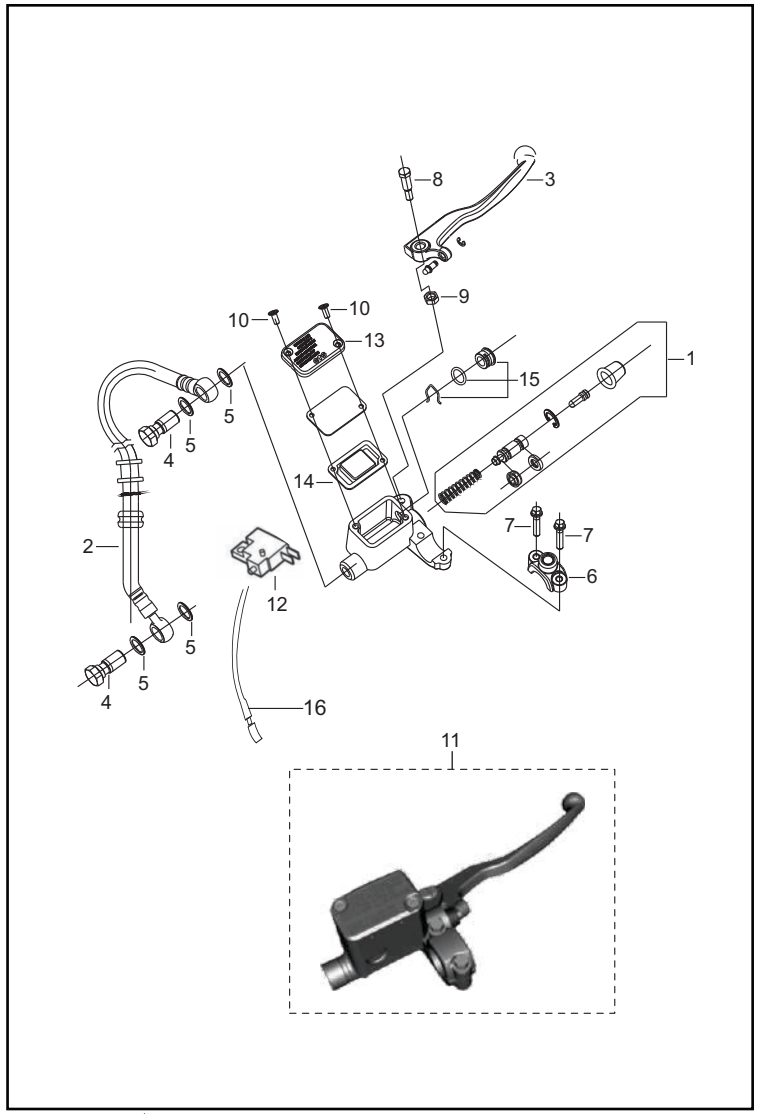

FIG. No.	PARTE No.	DESCRIPCIÓN	CANT. VEH.		OBSERVACIÓN
			180 UG	180 GT BS-IV	
1	DE191043	Kit Empaquetadura Bomba Freno	1	1	
2	DK151057	Manguera Freno Delantero	1	1	
3	DJ191057	Leva Freno Delantero	1	1	
4	DJ191025	Tornillo Manguera Freno Delantero	2	2	
5	DJ191026	Arandela de Sellado	4	4	
6	DJ191027	Abrazadera Bomba Freno	1	1	
7	DJ191028	Tornillo	2	2	
8	DJ191029	Tornillo Leva Freno	1	1	
9	DJ191030	Tuerca	1	1	
10	DJ191031	Tornillo Tapa Bomba Freno	2	2	
11	DJ191056	Bomba Freno Delantero	1	1	
12	DJ201109	Swiche Stop	1	1	
13	DJ191034	Tapa Bomba Freno	1	1	
14	DJ191035	Diafragma Bomba Freno	1	1	
15	36DH1902	Pin y Anillo Retén Bomba Freno	1	1	
16	DJ201108	Cable Swiche Stop	1	1	

FIGURA N° 33: CALIPER DELANTERO

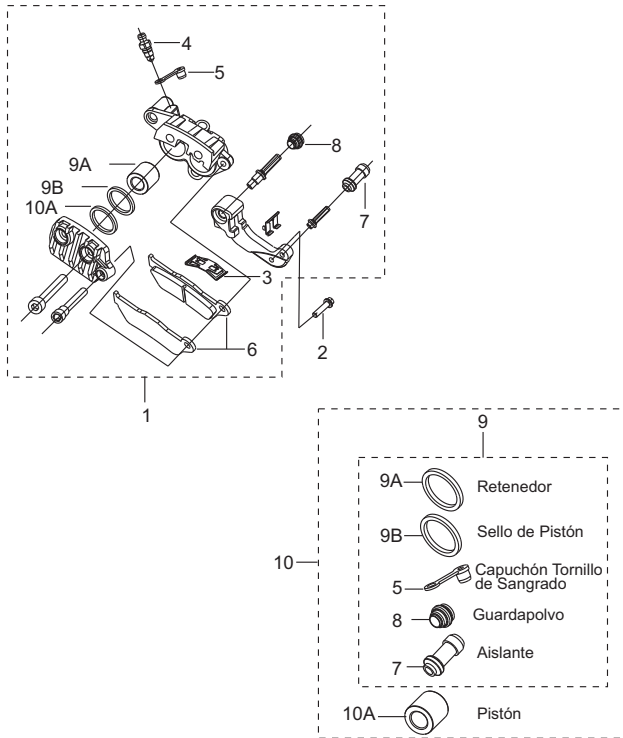

FIG. No.	PARTE No.	DESCRIPCIÓN	CANT. VEH.		OBSERVACIÓN
			180 UG	180 GT BS-IV	
1	DK151054	Caliper Delantero	1	-	
	JF131806		-	1	
2	59040048	Tornillo 8 mm.	2	2	
3	DE151048	Resorte Pasta Freno Delantero	1	1	
4	DE151046	Tornillo de Sangrado	1	1	
5	DE151047	Capuchon Tornillo de Sangrado	1	1	
6	DJ151071	Pastas Freno Delantero	1	1	
7	DE151043	Aislante	1	1	
8	DE151045	Guardapolvo	1	-	
	DJ151073		-	1	
9	DJ151074	Kit Retenes Caliper	1	1	
10	DJ151075	Kit Empaquetadura Caliper	1	1	

FIGURA N° 34: RUEDA TRASERA (PULSAR 180 UG) (1/2)

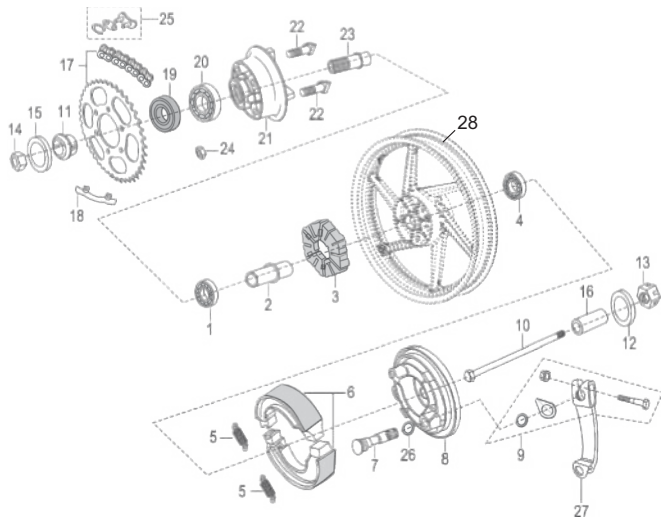

FIG. No.	PARTE No.	DESCRIPCIÓN	CANT. VEH.		OBSERVACIÓN
			180 UG	180 GT BS-IV	
1	39268620	Rodamiento Bolas 6202RS1	1	-	
2	DK151022	Buje Rueda Trasera	1	-	
3	JG131219	Caucho Porta Sprocket	1	-	
4	39268720	Rodamiento Bolas 6302RS1	1	-	
5	30151069	Resorte Bandas Freno	2	-	
6	30151105	Banda Freno Trasero	1	-	Con Asbesto
	JN131812		1	-	No Asbesto
7	JC151004	Leva Interna Portabandas Trasero	1	-	
8	JC151002	Portabandas Trasero	1	-	
9	36JC0007	Kit Montaje Leva Externa	1	-	
10	DK151009	Eje Rueda Trasera	1	-	
11	DK151014	Buje	1	-	
12	39122411	Arandela	2	-	
13	DH171019	Tuerca	1	-	
14	39199715	Tuerca 8 mm.	1	-	
15	39256611	Arandela	1	-	
16	DJ151034	Buje Portabandas Trasero	1	-	
17	36DK0036	Kit Sprocket y Cadena	1	-	Ref. Pág. Nº 80
18	DS151074	Arandela Sprocket	3	-	
19	DK151012	Reten 47x28x7	1	-	
20	DK151013	Rodamiento Bolas 47x25x12	1	-	
21	JC151016	Porta Sprocket	1	-	
22	DS151073	Tornillo Porta Sprocket	6	-	
23	DK151015	Buje Porta Sprocket	1	-	
24	39079415	Tuerca 10 mm.	6	-	

FIGURA N° 34: RUEDA TRASERA (PULSAR 180 UG) (2/2)

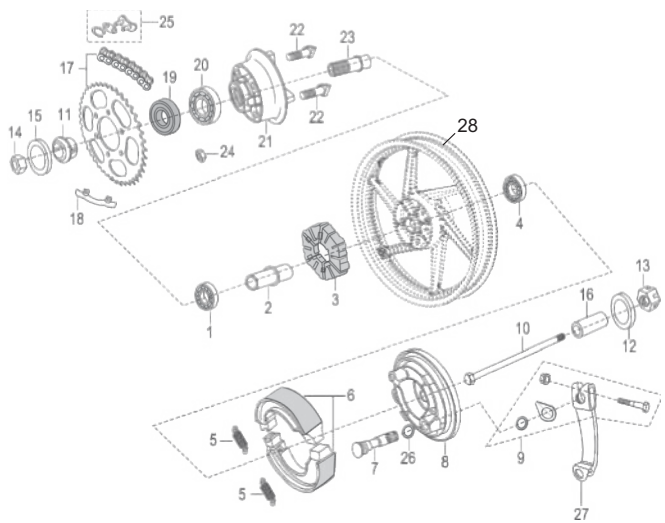

FIG. No.	PARTE No.	DESCRIPCIÓN	CANT. VEH.		OBSERVACIÓN
			180 UG	180 GT BS-IV	
25	DK151036	Empate Cadena	1	-	
26	39072211	Arandela	1	-	
27	JC151007	Leva Externa Portabandas Trasero	1	-	
28	JC151010	Rin Trasero 2.50x17	1	-	

FIGURA N° 34A: RUEDA TRASERA (PULSAR 180 GT BS-IV)

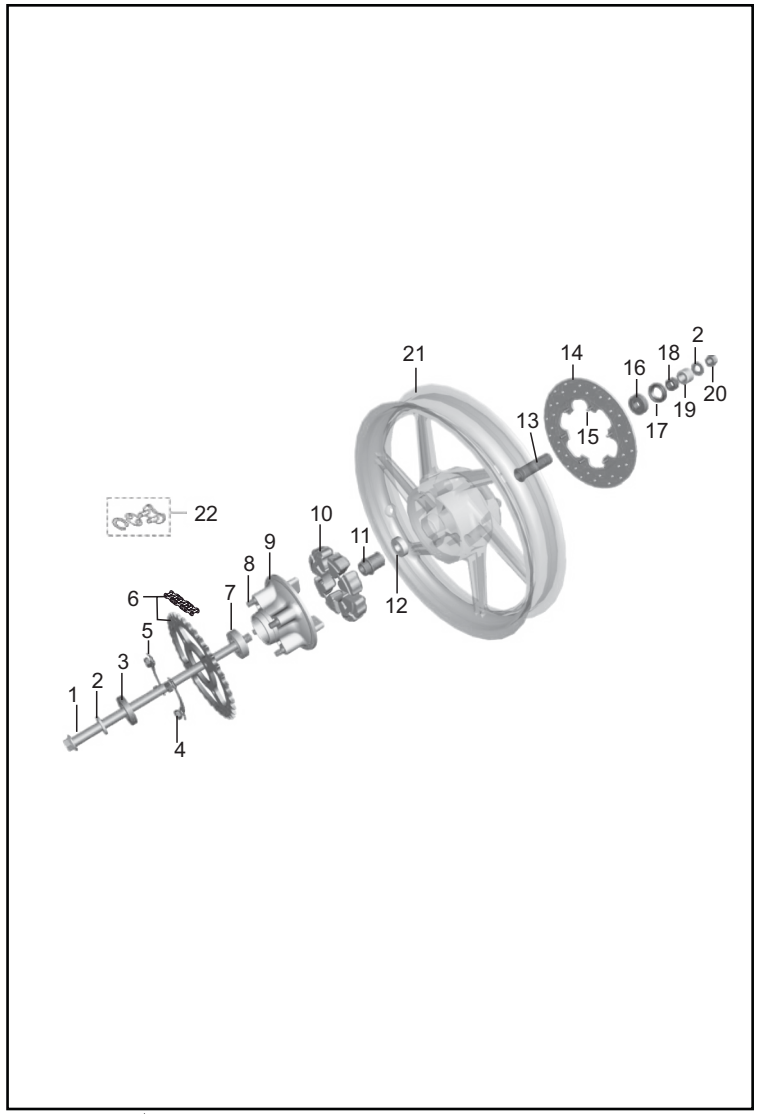

FIG. No.	PARTE No.	DESCRIPCIÓN	CANT. VEH.		OBSERVACIÓN
			180 UG	180 GT BS-IV	
1	DK151009	Eje Rueda Trasera	-	1	
2	DG151008	Arandela	-	2	
3	DK151012	Reten 47x28x7	-	1	
4	LCA00002	Tuerca 10 mm.	-	4	
5	DS151074	Arandela Sprocket	-	2	
6	36DK0036	Kit Sprocket y Cadena	-	1	Ref. Pág. Nº 80
7	KPAC6005	Rodamiento Bolas	-	1	
8	DS151073	Tornillo Porta Sprocket	-	4	
9	JC151016	Porta Sprocket	-	1	
10	JG131219	Caucho Porta Sprocket	-	1	
11	DK151015	Buje Porta Sprocket	-	1	
12	KPBC6202	Rodamiento Bolas	-	1	
13	DK151022	Buje Rueda Trasera	-	1	
14	DK151024	Disco Freno Trasero	-	1	
15	39203804	Tornillo 6 mm.	-	6	
16	KPBC6302	Rodamiento Bolas	-	1	
17	30151082	Reten	-	1	
18	DK151082	Buje	-	1	
19	DK151081	Buje	-	1	
20	DH171019	Tuerca	-	1	
21	DK151060	Rin Trasero 2.50x17	-	1	
22	DK151036	Empate Cadena	-	1	

FIGURA N° 35: CALIPER TRASERO (1/2)

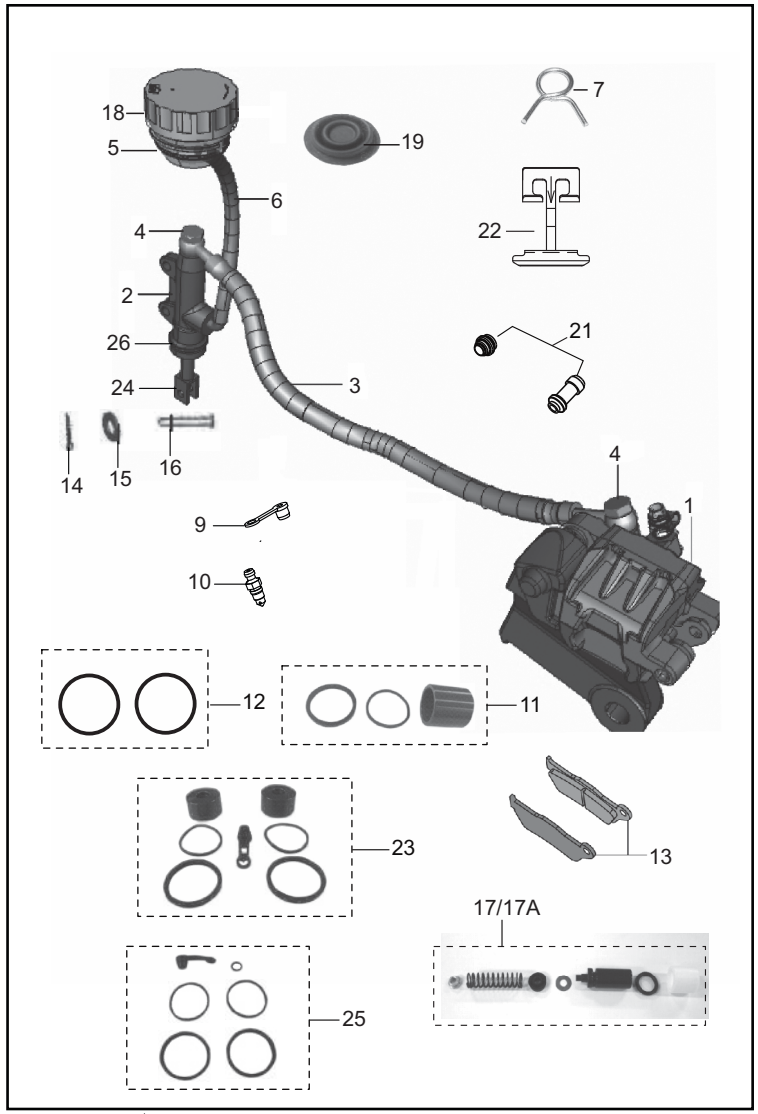

FIG. No.	PARTE No.	DESCRIPCIÓN	CANT. VEH. 180 UG	CANT. VEH. 180 GT BS-IV	OBSERVACIÓN
1	DK151083	Caliper Trasero	-	1	
2	DK151031	Bomba Freno Trasero	-	1	
3	DK151084	Manguera Freno Trasero	-	1	Marca Brembo
	36DH4184	Manguera Freno Trasero	-	1	Marca Endurance
4	DK151069	Tornillo Manguera Freno	-	2	
5	DK151033	Marca Brembo	-	1	Tanque Liquido Frenos
	36DH4183	Tanque Liquido Frenos	-	1	Marca Endurance
6	DK151034	Manguera Tanque Liquido Frenos	-	1	
7	DK151063	Abrazadera	-	2	
8	DE191010	Arandela de Sellado	-	2	No Ilustrado
9	DE151047	Guardapolvo	-	1	Marca Brembo
	36DH4178	Kit Guardapolvo y Tornillo Sangrado	-	1	Marca Endurance
10	DE151046	Tornillo de Sangrado	-	1	
11	DK151088	Kit Pistón y Retenes	-	1	
12	DK151089	Kit Guardapolvo y Anillo Retenedor	-	1	Marca Brembo
	36DH4176	Kit Guardapolvo y Anillo Retenedor	-	1	Marca Endurance
13	DK151085	Pastas Freno Trasero	-	1	Marca Brembo
	36DH4174	Pastas Freno Trasero	-	1	Marca Endurance
14	39080808	Pin de Seguridad	-	1	
15	39019811	Arandela	-	1	
16	30191038	Pin Pasador	-	1	
17	36DK0069	Kit Empaquetadura Bomba Freno	-	1	Incluye Pistón (Brembo)
	36DH4172	Kit Empaquetadura Bomba Freno	-	1	Marca Endurance
17A	36DK0070	Kit Empaquetadura Bomba Freno	-	1	No Incluye Pistón(Brembo)
	36DH4173	Kit Empaquetadura Bomba Freno	-	1	Marca Endurance
18	DK151045	Tapa Tanque Liquido Frenos	-	1	

FIGURA N° 35: CALIPER TRASERO (2/2)

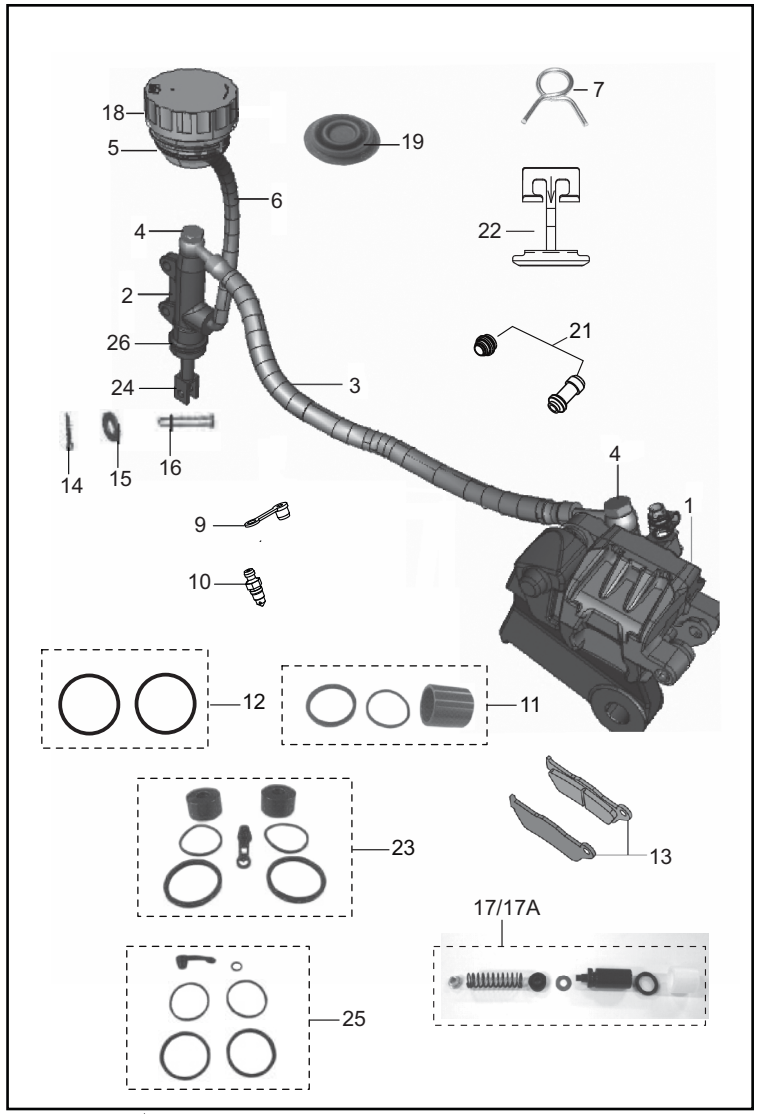

FIG. No.	PARTE No.	DESCRIPCIÓN	CANT. VEH.		OBSERVACIÓN
			180 UG	180 GT BS-IV	
19	DK151072	Diafragma	-	1	
20	39231004	Tornillo 8 mm.	-	3	No Ilustrado
21	DK151090	Kit Guardapolvos Caliper	-	1	
22	DK151041	Resorte Pastas Freno	-	1	Marca Brembo
	36DH4179	Kit Resorte y Pasador Caliper	-	1	Marca Endurance
23	DK151070	Kit Pistones, Retenes y Tapón Caliper	-	1	Marca Brembo
	36DH4175	Kit Pistones, Retenes y Tapón Caliper	-	1	Marca Endurance
24	DK151043	Empujador Bomba Freno	-	1	
25	DK151071	Kit Retenes, Anillo Retenedor y Tapón	-	1	Marca Brembo
	36DH4177	Kit Retenes, Anillo Retenedor y Tapón	-	1	Marca Endurance
26	DK151042	Guardapolvo Bomba Freno	-	1	Marca Brembo
27	36DH4180	Platina Caliper	-	1	Marca Endurance

FIGURA N° 36: PEDAL FRENO (PULSAR 180 UG)

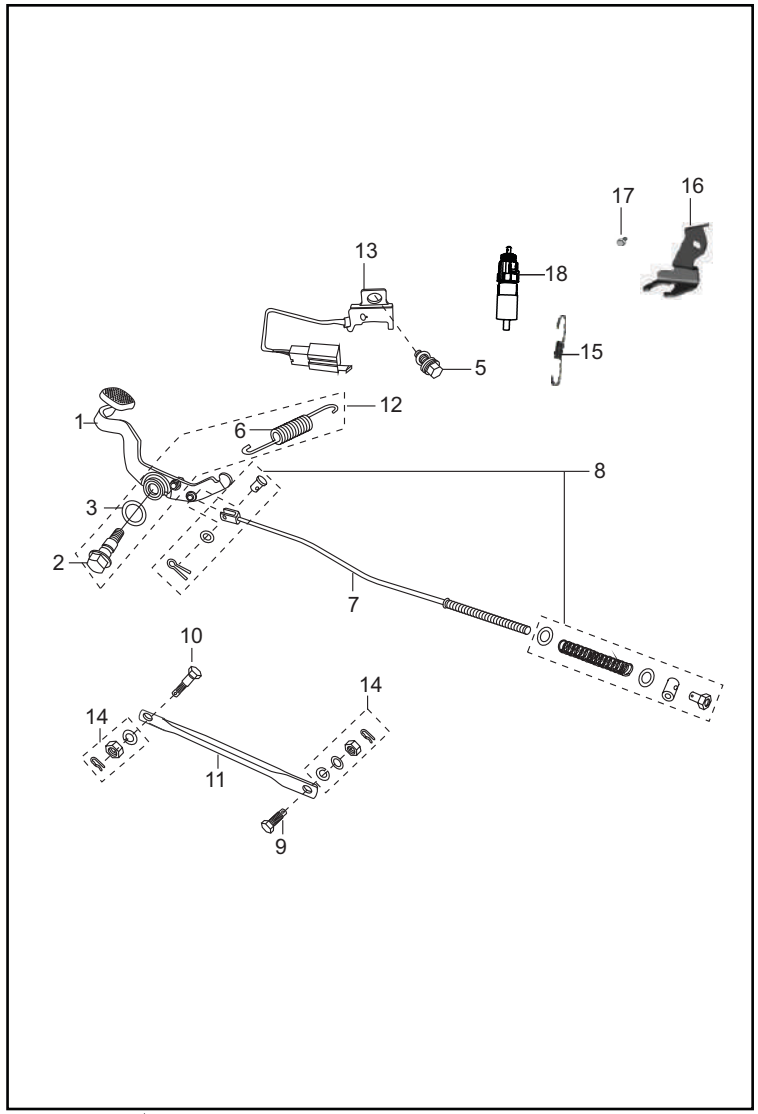

FIG. No.	PARTE No.	DESCRIPCIÓN	CANT. VEH.		OBSERVACIÓN
			180 UG	180 GT BS-IV	
1	JC191001	Pedal Freno	1	-	
	20004993		1	-	Integración Nal.
2	JC191009	Tornillo Pedal Freno	1	-	
3	DK101185	Arandela Pedal Freno	1	-	
4	DK101187		1	-	
5	39238315	Tuerca 8 mm.	1	-	
6	DK191013	Resorte Pedal Freno	1	-	Rosca Corta
	JC191010		1	-	Rosca Larga
7	JC191002	Varilla Freno	1	-	
8	36JC0006	Kit Montaje Varilla Freno	1	-	
9	30151095	Tornillo Pedal Freno	1	-	
10	DH151029	Tornillo Varilla Torque	1	-	
11	JC151008	Varilla Torque	1	-	
	20000159		1	-	Integración Nal.
12	36DK0034	Kit Montaje Pedal Freno	1	-	Resorte Rosca Corta
13	JC201004	Swiche Freno Trasero	1	-	Con Imán
13A	JC201005	Swiche Freno Trasero	1	-	Sin Imán
14	36DH4015	Kit Montaje Varilla Torque	1	-	
15	DK191014	Resorte Swiche Stop	1	-	Para JC201004
	DH191012		1	-	Para 31201079
	DJ151121		1	-	Para DJ201253
16	DJ161385	Soporte Swiche Freno Trasero	1	-	Para DJ201253
17	39247504	Tornillo 6 mm.	1	-	Para DJ201253
18	31201079	Swiche Freno Trasero	1	-	Sin Pestaña
	DJ201253		1	-	Con Pestaña
19	JC201006	Iman Swiche Freno Trasero	1	-	Para JC201004

FIGURA N° 36A: PEDAL FRENO (PULSAR 180 UG BS-IV)

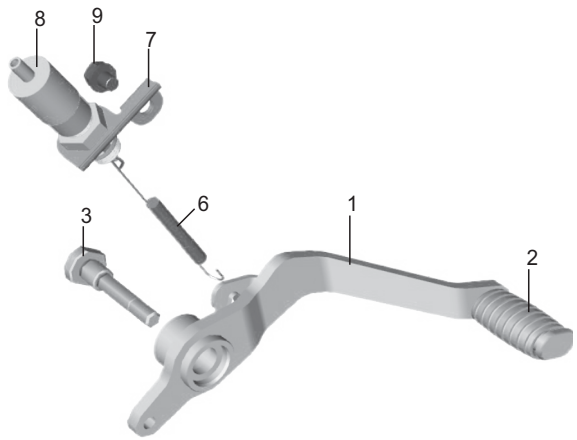

FIG. No.	PARTE No.	DESCRIPCIÓN	CANT. VEH.		OBSERVACIÓN
			180 UG	180 GT BS-IV	
1	DK191012	Pedal Freno	-	1	
2	DG101339	Caucho Pedal Freno	-	1	
3	DK101186	Tornillo Pedal Freno	-	1	
4	DK101185	Arandela	-	1	No Ilustrado
5	DK101187	Buje	-	1	No Ilustrado
6	DK191014	Resorte Swiche Stop	-	1	
7	DK161163	Soporte Swiche Stop	-	1	
8	31201079	Swiche Stop	-	1	
9	39247504	Tornillo 6 mm.	-	1	

FIGURA N° 37: MANUBRIO (1/2)

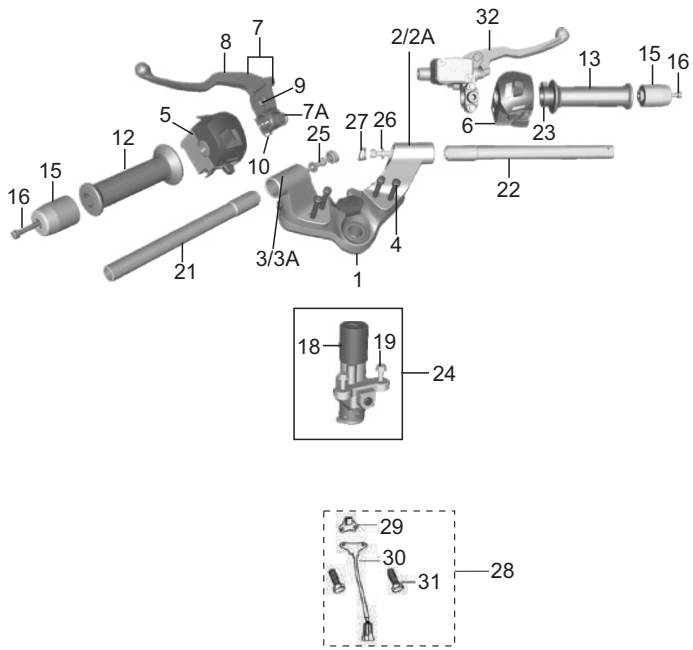

FIG. No.	PARTE No.	DESCRIPCIÓN	CANT. VEH.		OBSERVACIÓN
			180 UG	180 GT BS-IV	
1	DK181027	Cabeza Espiga	1	-	Gris
	DK181063		1	1	Negra
2	DK181038	Soporte Manubrio Derecho Completo	1	-	Gris
2A	DK181085	Soporte Manubrio Derecho (Solo)	1	-	Gris
	DK181062		1	1	Negra
3	DK181039	Soporte Manubrio Izquierdo Completo	1	-	Gris
3A	DK181081	Soporte Manubrio Izquierdo (Solo)	1	-	Gris
	DK181060		1	1	Negra
4	DG181008	Tornillo	4	4	
5	JC201017	Comando Luces Izquierdo	1	-	2 Conectores (Negro - Blanco)
	JF401400		1	1	2 Conectores (Rojo - Blanco)
6	JC201018	Comando Luces Derecho	1	-	3 Conectores
	JF401401		1	-	2 Conectores
	JD401400		-	1	
7	DJ191069	Soporte y Leva Clutch	1	-	Swiche Clutch Ovalado
	DJ191082		1	1	Swiche Clutch Cuadrado
7A	DJ191054	Soporte Leva Clutch	1	-	Swiche Clutch Ovalado
	DJ191081		1	1	Swiche Clutch Cuadrado
8	DJ191055	Leva Clutch	1	-	Swiche Clutch Ovalado
	DJ191083		1	1	Swiche Clutch Cuadrado
9	DL191014	Tornillo Leva Clutch	1	1	
10	39155304	Tornillo 6 mm.	1	1	
11	36DU1901	Set Tensor Cable		1	No Ilustrado
12	DH191007	Caucho Manillar Izquierdo	1	1	
13	DH191008	Caucho Carretel Acelerador	1	-	
	DH191068		-	1	

FIGURA N° 37: MANUBRIO (2/2)

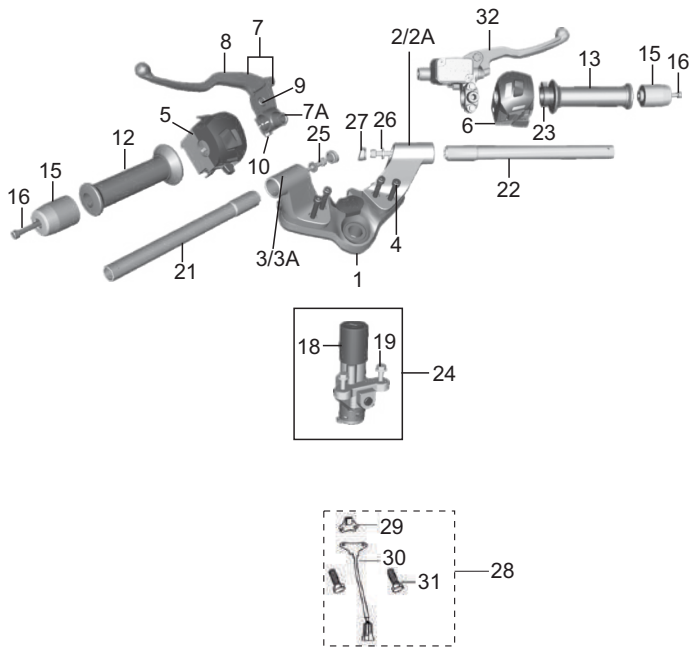

FIG. No.	PARTE No.	DESCRIPCIÓN	CANT. VEH.		OBSERVACIÓN
			180 UG	180 GT BS-IV	
14	DS191052	Guardapolvo Leva Clutch	1	1	No Ilustrado
15	DJ181011	Buje Manubrio	2	-	
	DK181043		-	2	
16	39242704	Tornillo 6 mm.	2	2	No Ilustrado
17	39118415	Tuerca Nylon 5 mm.	1	1	
18	JC201045	Swiche Encendido (Solo)	1	-	
	JB401402		-	1	
19	39168004	Tornillo	2	-	
	39194304	Tornillo 6 mm.	-	2	
20	DJ201195	Swiche Clutch	1	-	Ovalado
	DJ201246		1	1	Cuadrado
21	DK181082	Tubo Manubrio Izquierdo	1	1	
22	DK181047	Tubo Manubrio Derecho	1	1	
23	DH191017	Carretel Acelerador	1	1	
24	JC181029	Swiche Encendido Completo (4 en 1)	1	-	
	DH181119	Swiche Encendido Completo (3 en 1)	1	1	
25	DK181058	Tornillo 8x40	2	-	
	LAC00020	Tornillo 8x1.25x55	2	2	
26	39118011	Arandela	2	2	
27	DK181036	Tapón Soporte Manubrio	2	2	
28	36DJ4030	Kit Sensor Direccionales	1	-	
29	DJ201181	Imán Auto cancelación Direccionales	1	-	
30	JC201021	Sensor Direccionales	1	-	
31	39220804	Tornillo	2	-	
32	DJ191057	Leva Freno Delantero	1	1	

FIGURA N° 38: SUSPENSIÓN DELANTERA (1/ 2)

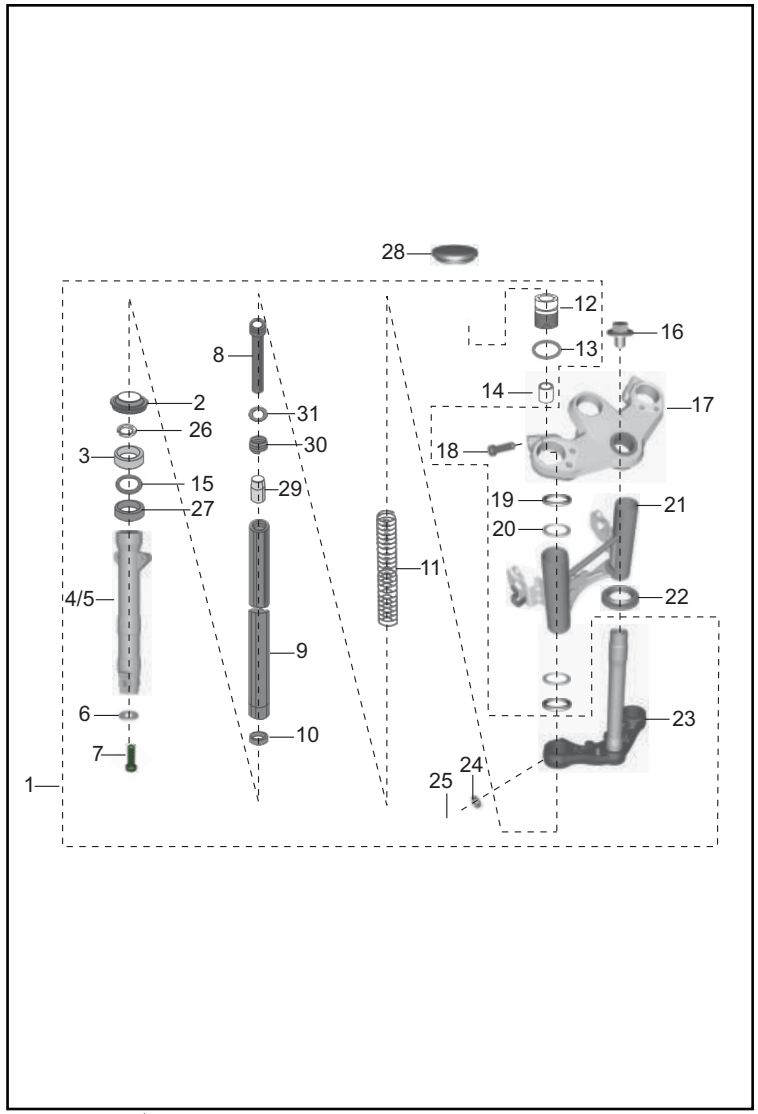

FIG. No.	PARTE No.	DESCRIPCIÓN	CANT. VEH. 180 UG	CANT. VEH. 180 GT BS-IV	OBSERVACIÓN
1	DK181053	Suspensión Delantera Completa	1	-	Alt: DK181072
	DK181072		1	-	Alt: DK181053 - Camisa Con Abertura
	DK181087		1	1	Camisa Sin Abertura
2	DK181021	Guardapolvo	2	2	
3	DK181019	Reten	2	2	
4	DK181056	Camisa Tubo Telescópico Izq.	1	-	Para DK181053 - DK181072
	DK181090		1	1	Para DK181087
5	DK181057	Camisa Tubo Telescópico Der.	1	-	Para DK181053 - DK181072
	DK181091		1	1	Para DK181087
6	DK181007	Arandela de Sellado	2	2	
7	DK181006	Tornillo 10x1.5x35	2	-	Para DK181053 - DK181072
	DK181008	Tornillo 8x1.25x45	2	2	Para DK181087
8	DK181010	Cilindro Interno Tubo Telescópico	2	2	
9	DK181070	Tubo Telescópico	2	2	Alt: DK181092
	DK181092		2	2	Alt: DK181070
10	DK181011	Buje Tubo Telescópico	2	2	
11	DK181073	Resorte Suspensión	2	1	
12	DK181022	Tornillo Tubo Telescópico	2	2	
13	DK181023	Anillo Retenedor	2	2	
14	DK181071	Buje	2	-	Para DK181053 - DK181072
	DK181093		2	2	Para DK181087
15	DK181018	Arandela	2	2	
16	59040005	Tornillo Cabeza Espiga	1	1	
17	DK181027	Cabeza Espiga	1	-	Gris
	DK181063		1	1	Negra
18	DG181008	Tornillo	2	2	

FIGURA N° 38: SUSPENSIÓN DELANTERA (2/2)

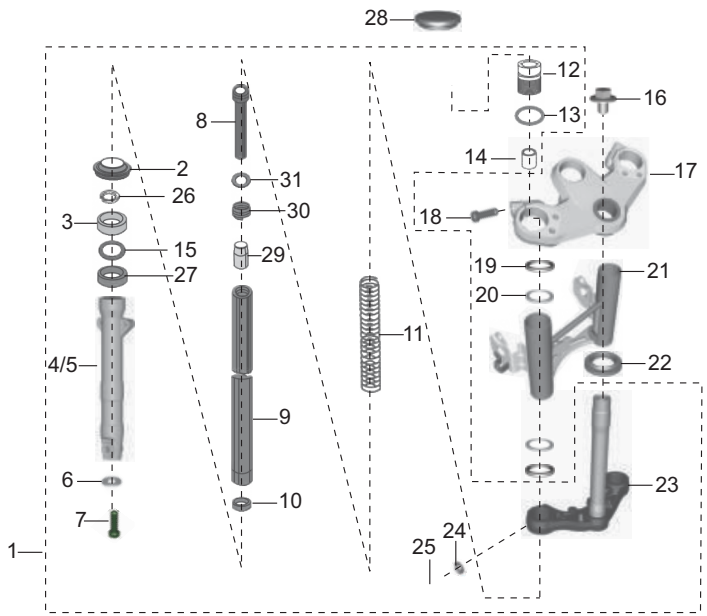

FIG. No.	PARTE No.	DESCRIPCIÓN	CANT. VEH.		OBSERVACIÓN
			180 UG	180 GT BS-IV	
19	JC181023	Antivibrante	2	2	
20	JC181022	Arandela Soporte Farola	4	4	
21	JC181024	Soporte Farola	1	1	
22	36DV0007	Kit Cuna Dirección	1	-	
	36JG0011		-	1	
23	DK181024	Espiga Central	1	1	
24	DK181025	Arandela de Presión	2	2	
25	DK181028	Tornillo 10x1.5x40	2	2	
26	DK181020	Pin de Seguridad	2	2	
27	DK181017	Buje Guía	2	2	
28	DH181009	Caucho Tapón Suspensión	2	2	
29	DK181009	Buje Cilindro Interno	2	2	
30	DK181013	Resorte Cilindro Interno	2	2	
31	DK181012	Buje Nylon	2	2	

FIGURA N° 39: GRIFO GASOLINA / MEDIDOR GASOLINA

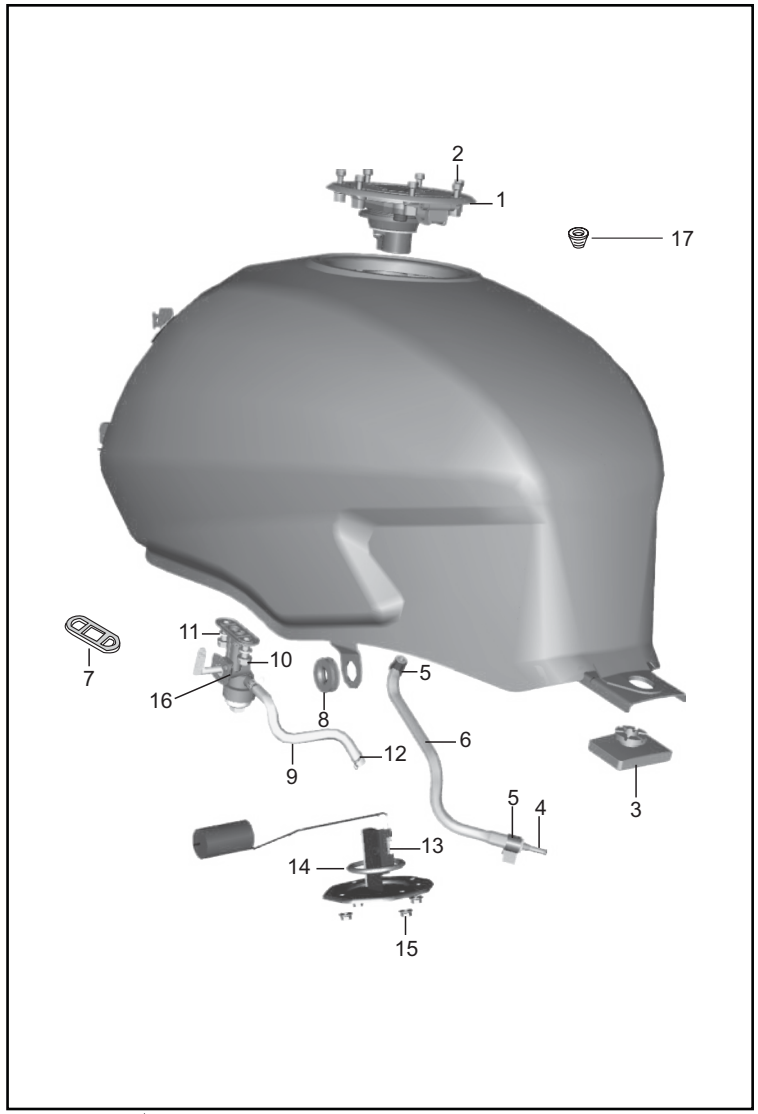

FIG. No.	PARTE No.	DESCRIPCIÓN	CANT. VEH.		OBSERVACIÓN
			180 UG	180 GT BS-IV	
1	DK141014	Tapa Tanque Gasolina	1	-	
	DH141050		-	1	
2	39238104	Tornillo 5x16	7	-	
	KACA0516		-	7	
3	DH141023	Antivibrante Tanque Gasolina	1	1	
4	JG171086	Conector T	-	1	
5	DG141028	Abrazadera	2	-	
	JG171029	Abrazadera	-	2	
6	DH141024	Manguera Drenaje	1	-	
6A	DJ141072	Manguera (Tanque - Conector T)	-	1	
7	30141039	Empaque Grifo Gasolina	1	1	
8	DH161158	Antivibrante	2	2	
9	52DJ0449	Manguera	1	1	
10	DD141227	Tornillo	2	2	
11	39074011	Arandela	2	2	
12	33141008	Abrazadera	2	2	
13	DK201065	Medidor Tanque Gasolina	1	1	
14	DK141028	Anillo Retenedor	1	1	
15	KCGA0505	Tuerca	4	4	
16	DJ141056	Grifo Gasolina	1	1	
17	DK141013	Seguro Tapa Tanque Gasolina	1	-	

FIGURA N° 40: COMPLEMENTOS TANQUE GASOLINA / TAPAS LATERALES / CUBIERTA SILLÍN

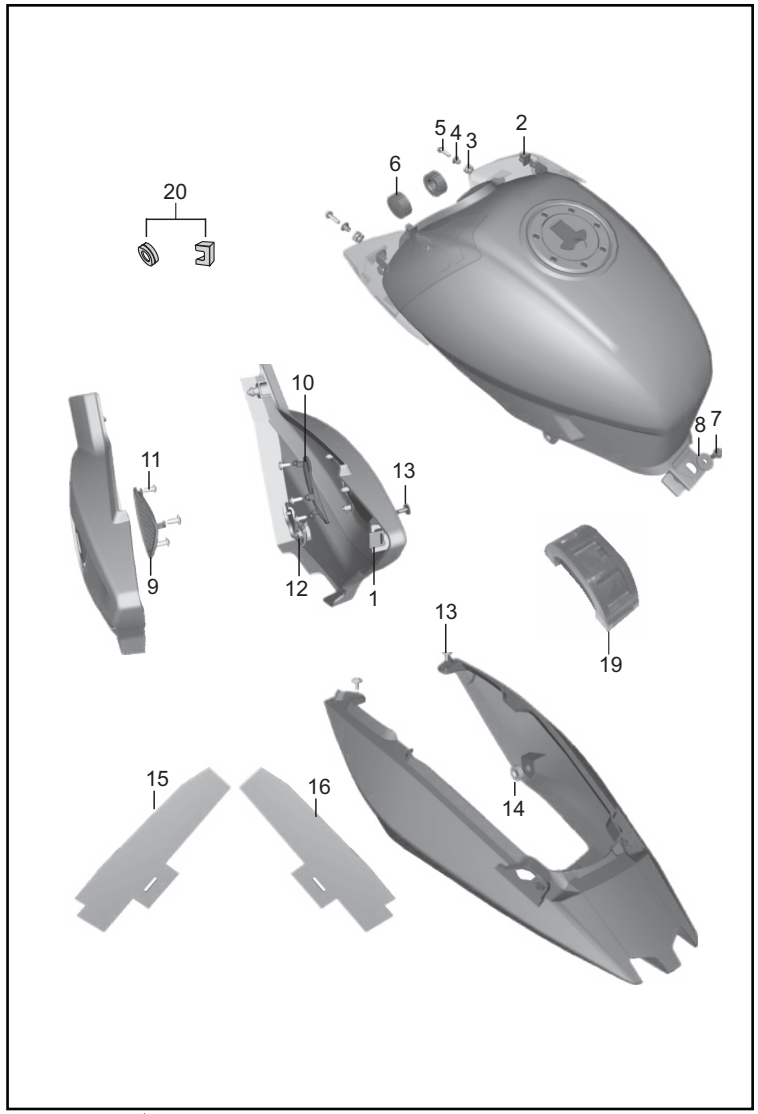

FIG. No.	PARTE No.	DESCRIPCIÓN	CANT. VEH.		OBSERVACIÓN
			180 UG	180 GT BS-IV	
1	DH161133	Antivibrante Tapa Lateral	2	2	
2	JC141017	Antivibrante Tanque Gasolina	2	2	
3	JC141015	Antivibrante Tanque Gasolina	2	2	
4	JC141016	Buje	2	2	
5	39190204	Tornillo 6 mm.	2	2	
6	DJ141008	Antivibrante Tanque Gasolina	2	2	
7	39155604	Tornillo	1	1	
8	39242411	Arandela	1	1	
9	DK161123	Rejilla Tapa Lateral Izquierda	1	1	
10	DK161124	Rejilla Tapa Lateral Derecha	1	1	
11	59020001	Tornillo	6	6	
12	DJ181065	Tuerca 6 mm.	2	2	
13	DG161121	Tornillo	3	3	
14	DH161158	Antivibrante Cubierta Sillín	1	1	
15	DK161171	Protector Cubierta Sillín Izquierdo	-	1	
16	DK161172	Protector Cubierta Sillín Derecho	-	1	
17	JW171007	Adhesivo 15x20	2	2	
18	JD171018	Adhesivo 10x20	2	2	
19	DK141017	Antivibrante Tanque Gasolina	1	-	
20	36DH1601	Kit Antivibrantes	1	-	

FIGURA N° 41: VELOCÍMETRO

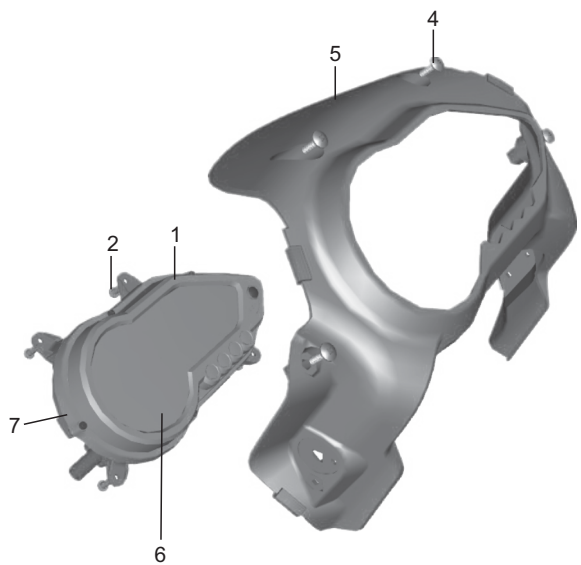

FIG. No.	PARTE No.	DESCRIPCIÓN	CANT. VEH.		OBSERVACIÓN
			180 UG	180 GT BS-IV	
1	DJ191071	Velocímetro	1	-	(3 Conectores)
	DJ191084		1	-	(2 Conectores)
	DJ191085		-	1	
2	39177802	Tornillo 4x14	4	4	
3	DK161209	Antivibrante	4	4	No Ilustrado
4	39190701	Tornillo 5 mm.	4	4	
5	DJ181119	Cubierta Velocímetro	1	1	
6	DJ201159	Cubierta Superior Velocímetro	1	1	Sin Empaque
	YDH19002		1	1	Con Empaque
7	DJ201190	Cubierta Inferior Velocímetro	1	1	
8	DJ201174	Botón Para Borrar el Kilometraje	1	1	No Ilustrado

FIGURA N° 42: CABLES

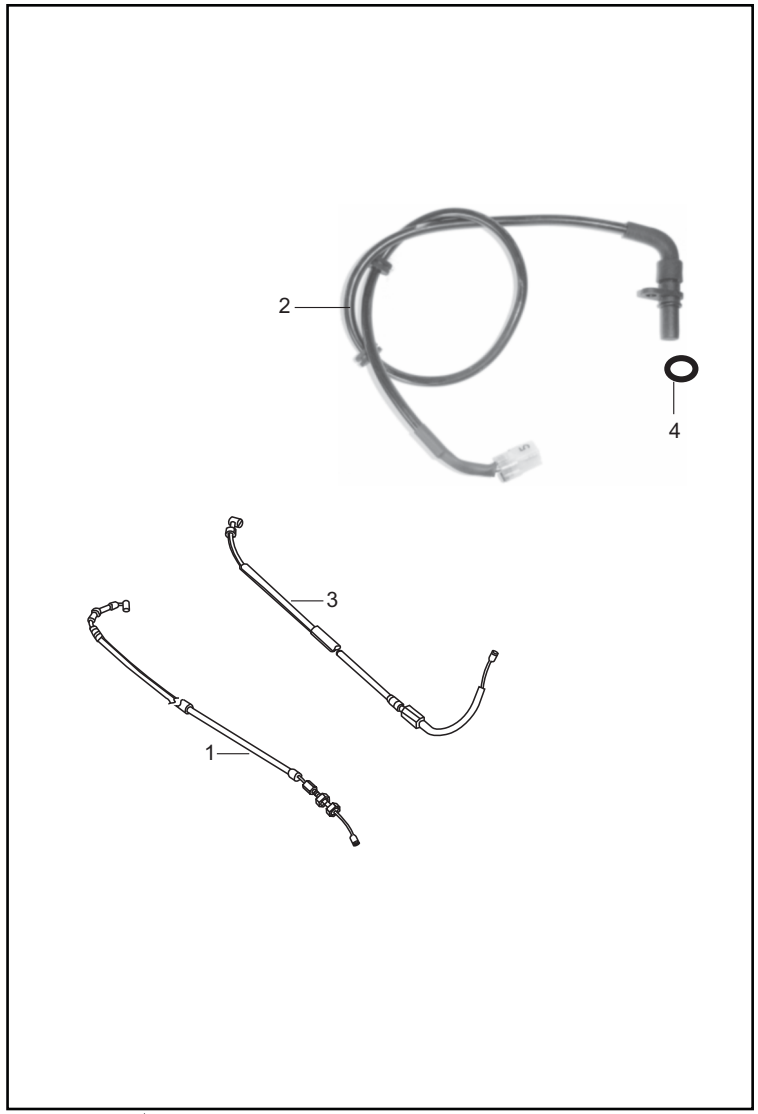

FIG. No.	PARTE No.	DESCRIPCIÓN	CANT. VEH.		OBSERVACIÓN
			180 UG	180 GT BS-IV	
1	DJ191061	Cable Acelerador	1	1	
2	JC201043	Cable Velocímetro	1	1	
3	DK191011	Cable Clutch	1	1	
4	59210019	Anillo Retenedor	1	1	

FIGURA N° 43: GUARDACADENA / DIRECCIONALES

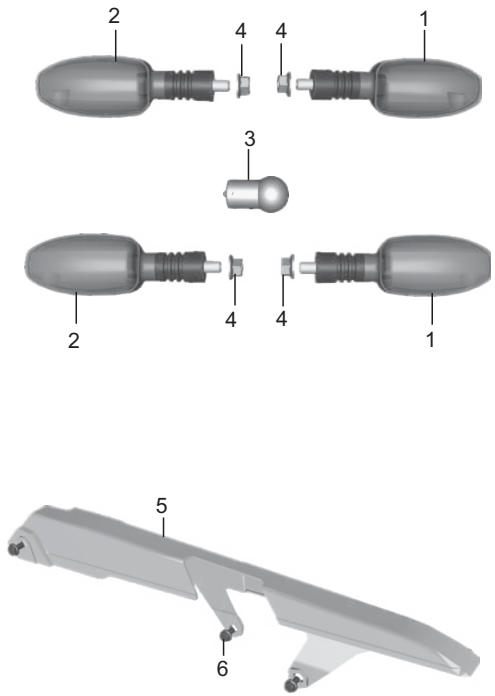

FIG. No.	PARTE No.	DESCRIPCIÓN	CANT. VEH.		OBSERVACIÓN
			180 UG	180 GT BS-IV	
1	DJ201207	Direccional Delantera Izq. Trasera Der.	1	1	
2	DJ201206	Direccional Delantera Der. Trasera Izq.	1	1	
3	GH201012	Bombillo Direccional	4	4	
4	39122515	Tuerca 10 mm.	4	4	
5	DK161250	Guardacadena	1	1	
6	39168004	Tornillo 6 mm.	3	3	

FIGURA N° 44: FAROLA

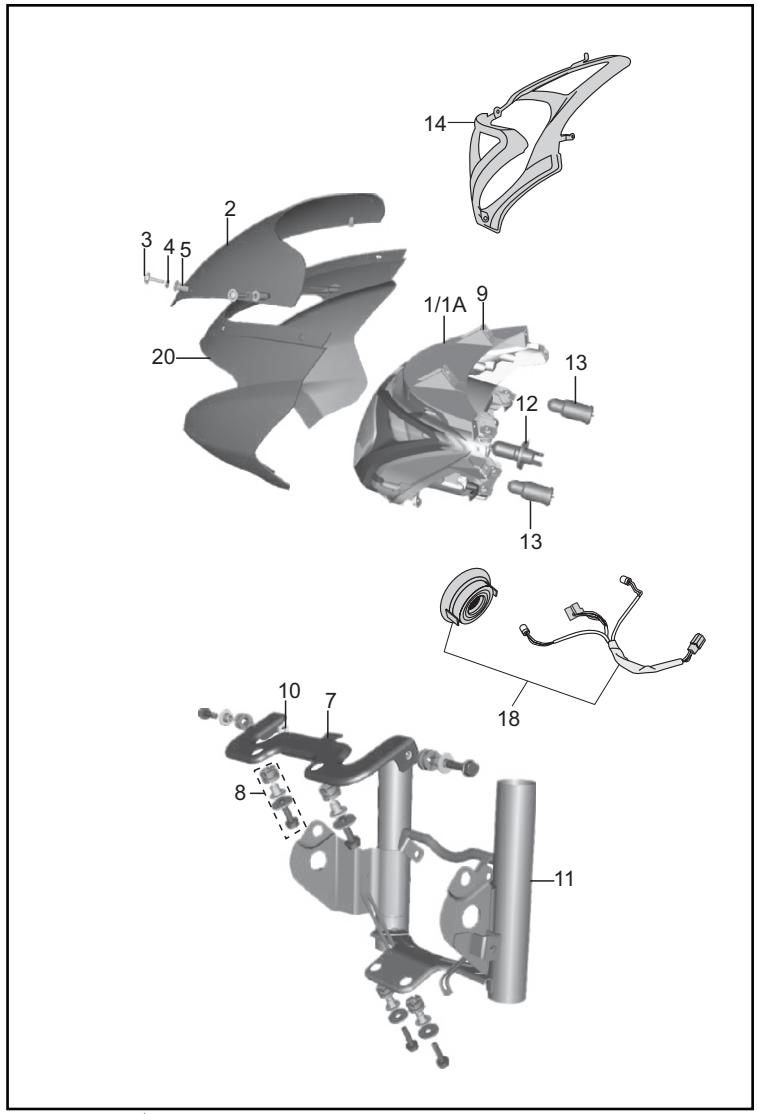

FIG. No.	PARTE No.	DESCRIPCIÓN	CANT. VEH.		OBSERVACIÓN
			180 UG	180 GT BS-IV	
1	DJ201132	Farola Completa	1	-	Con Bombillo
	JC201051		-	1	
1A	DJ201176	Farola (Sola)	1	-	Sin Bombillo
2	DJ181033	Visor Carenaje	1	1	
3	DF181098	Tornillo 5x14	4	4	
4	39214124	Arandela Nylon 5.3x11.5x1.5	4	4	
5	DL181010	Tuerca 5 mm.	4	4	
6	DJ181037	Calcomanía Visor Carenaje	1	1	No Ilustrado
7	DH181052	Soporte Farola Superior	1	1	
8	36DH4020	Kit Montaje Soporte Farola	1	1	
9	DJ161229	Tuerca 5 mm.	4	4	
10	KCBA0605	Tuerca	-	2	
11	JC181024	Soporte Farola	1	1	
12	CL201023	Bombillo Farola 12V 35/35W	1	1	
13	DJ201072	Bombillo Piloto 12V 10W	2	2	
14	DJ181120	Cubierta Farola	1	1	
15	DJ181069	Empaque Visera	1	1	No Ilustrado
16	39071601	Tornillo Superior Carenaje 5x34	2	2	No Ilustrado
17	39152401	Tornillo Inferior Carenaje 5x27	2	2	No Ilustrado
18	YDH13001	Instalación Farola	1	1	
19	39190701	Tornillo 5x15	2	2	No Ilustrado
20	DJ181090	Carenaje Farola	1	1	

FIGURA N° 45: STOP / PORTA PLACA

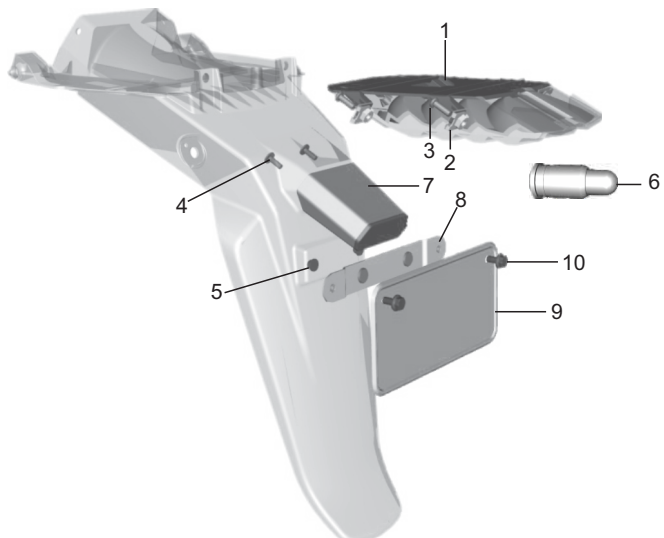

FIG. No.	PARTE No.	DESCRIPCIÓN	CANT. VEH.		OBSERVACIÓN
			180 UG	180 GT BS-IV	
1	DK201003	Stop	1	1	
2	DK161153	Tuerca 4 mm.	4	4	
3	39259201	Tornillo 4 mm.	4	4	
4	39190701	Tornillo 5 mm.	2	2	
5	39197215	Tuerca 5 mm.	2	2	
6	30201029	Bombillo Luz Placa 12V 4W	1	1	
7	JW401011	Luz Placa	1	1	
8	DJ161072	Soporte Porta Placa	1	1	
	20000122		1	1	Integración Nal.
9	DP161145	Porta Placa	1	1	
	020982/00		1	1	Integración Nal.
10	39168004	Tornillo 6 mm.	2	2	

FIGURA N° 46: EQUIPO ELÉCTRICO (1/2)

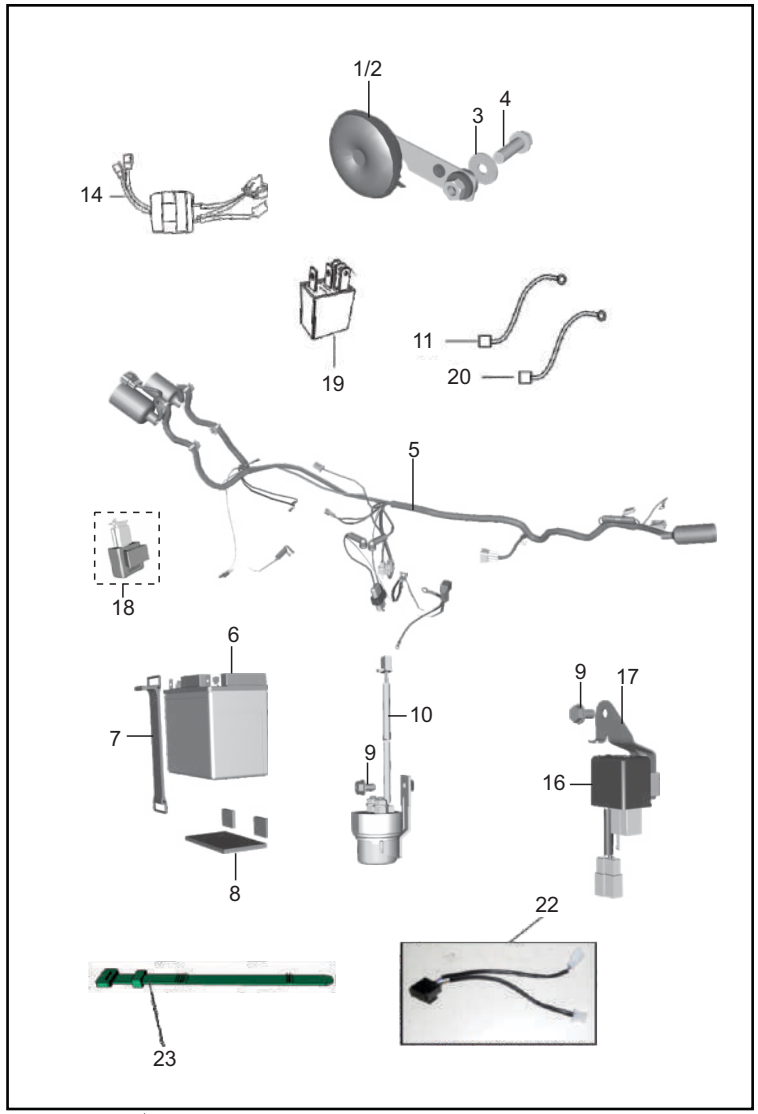

FIG. No.	PARTE No.	DESCRIPCIÓN	CANT. VEH.		OBSERVACIÓN
			180 UG	180 GT BS-IV	
1	DK201037	Pito Izquierdo	1	1	
2	DK201038	Pito Derecho	1	1	
3	39150711	Arandela	1	1	
4	39195604	Tornillo 5 mm.	1	-	
	39220804		-	1	
5	DJ201205	Instalación Eléctrica	1	-	Motos Con Velocimetro 3 Conectores
	DJ201250		1	-	Motos Con Unidad Control Luz Farola
	DJ201153		1	-	
	DJ201254		1	-	Motos con Flasher
	DJ201261		-	1	
6	MTX9A-BS-MEGA	Batería 12V (Seca)	1	1	Marca MEGABAT
	MTX9A-BS-GEL-MEGA	Batería 12V (Gel)	1	1	Marca MEGABAT
	MF12-9-4B-C-SUN	Batería 12V (Seca)	1	1	Marca SUN
	MF12-9-4B-C-GEL	Batería 12V (Gel)	1	1	Marca SUN
7	DJ161247	Banda Batería	1	-	
	DH161429		-	1	
8	JG401808	Antivibrante 35x15x3	-	3	
9	39194404	Tornillo	2	2	
10	DK201078	Relay Arranque	1	1	
11	DJ201140	Cable (Batería - Tierra)	1	1	
12	30201104	Caja Fusibles	1	-	
	GF201036		-	1	
13	30201085	Fusible 15A.	1	2	No Ilustrado
14	DJ201141	Unidad Control Electrónico	1	-	5 Conectores
	JC201016		1	-	6 Conectores
15	30191048	Abrazadera	4	4	No Ilustrado
16	DT402006	Unidad Control Luz Farola	1	-	
	JL402004		-	1	

FIGURA N° 46: EQUIPO ELÉCTRICO (2/2)

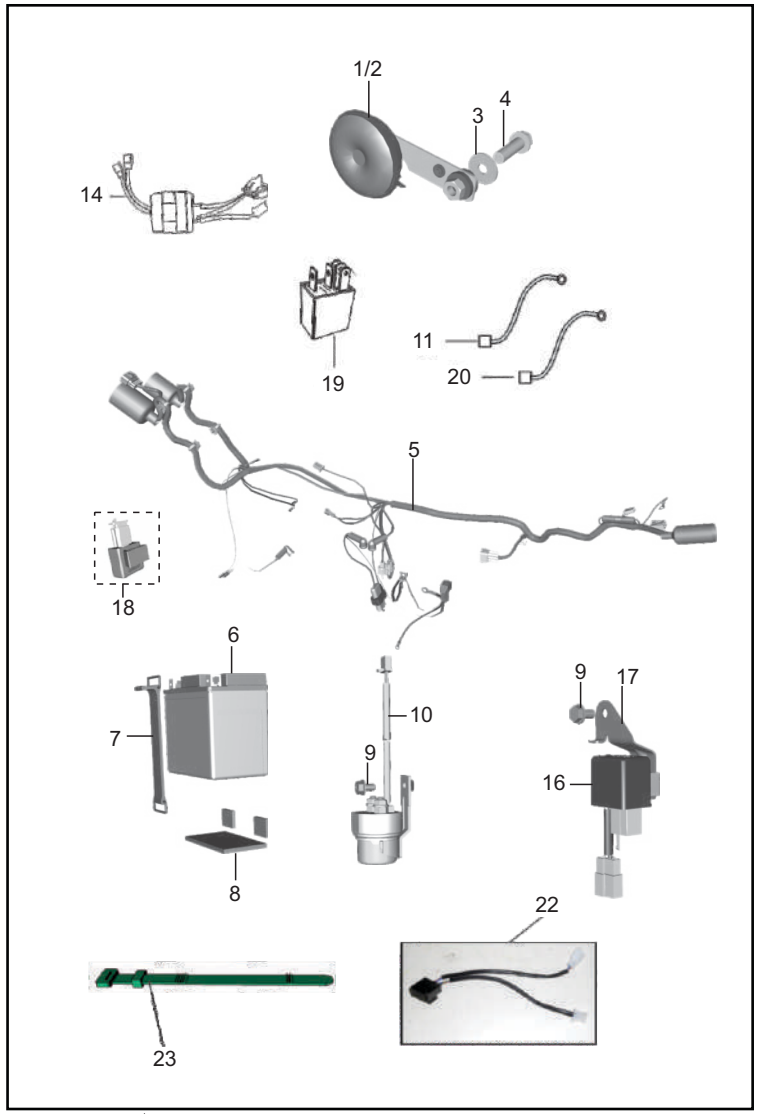

FIG. No.	PARTE No.	DESCRIPCIÓN	CANT. VEH.		OBSERVACIÓN
			180 UG	180 GT BS-IV	
17	DJ161327	Soporte	1	1	
18	DS201025	Flasher Direccionales	1	1	
19	AL201012	Relay	1	-	Marca O/E/N
	DJ201028		1	-	Marca OMRON
20	DJ201020	Cable (Batería - Relay)	1	-	
21	JC201027	Cable (Motor - Relay)	1	-	No Ilustrado
22	DJ201252	Swiche Stop	1	-	Motos Sin Unidad Control Electronico
23	JD402217	Abrazadera	2	-	Motos Sin Unidad Control Electronico
24	60111415	Abrazadera	4	-	No Ilustrado
25	KADF0610	Tornillo 6 mm	2	2	No Ilustrado

FIGURA N° 47: ESPEJOS / DEFENSA / HERRAMIENTA

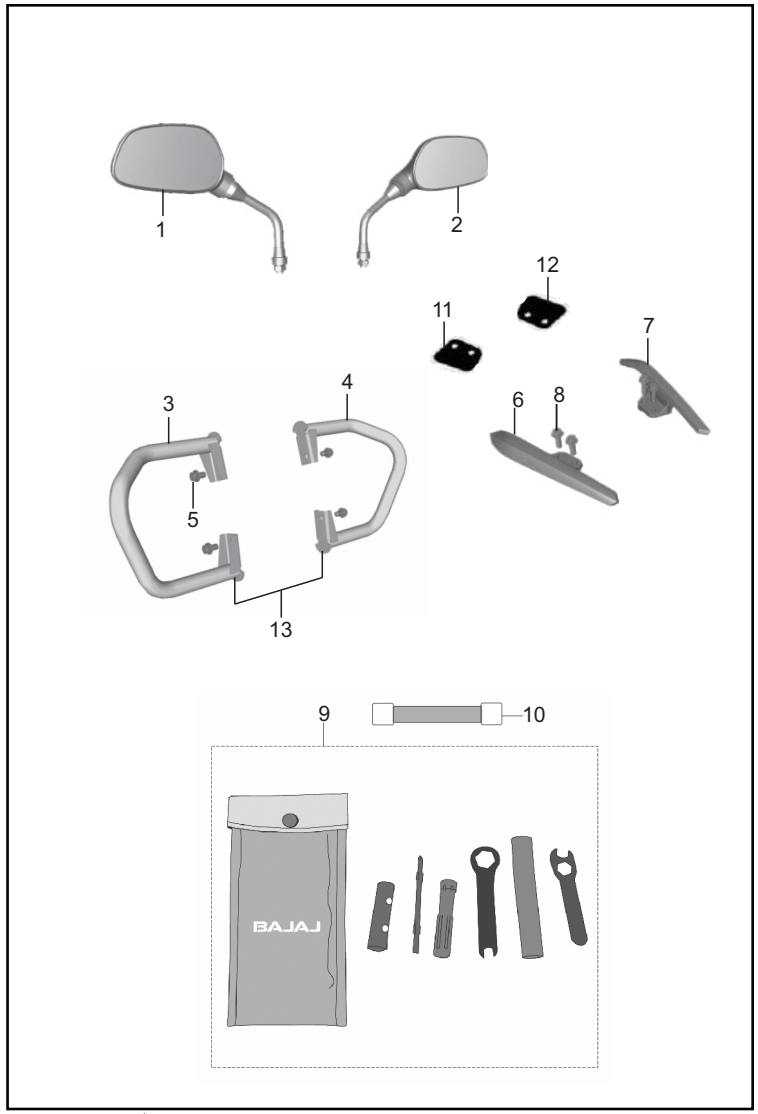

FIG. No.	PARTE No.	DESCRIPCIÓN	CANT. VEH.		OBSERVACIÓN
			180 UG	180 GT BS-IV	
1	DJ221003	Espejo Izquierdo	1	1	
2	DJ221004	Espejo Derecho	1	1	
3	DJ221020	Defensa Izquierda	-	1	
	20005966		-	1	Integración Nal.
	020227/00		1	-	Integración Nal.
4	DJ221021	Defensa Derecha	-	1	
	20005967		-	1	Integración Nal.
	020226/00		1	-	Integración Nal.
5	39231004	Tornillo 8 mm.	4	-	
	KADA0814		-	4	
6	DK161147	Agarradera Pasajero Izquierda	1	-	
	DK161217		-	1	
7	DK161148	Agarradera Pasajero Derecha	1	-	
	DK161218		-	1	
8	39248104	Tornillo 8 mm.	4	-	
	39168104		-	4	
9	DJ221019	Estuche Herramienta	1	1	
10	DK221024	Banda Estuche Herramienta	1	1	
11	DJ161079	Antivibrante Agarradera Pasajero Izq.	1	-	
12	DJ161080	Antivibrante Agarradera Pasajero Der.	1	-	
13	36DK0033	Kit Defensa Delantera	1	-	

FIGURA N° 48: TANQUE DE GASOLINA / CUBIERTAS

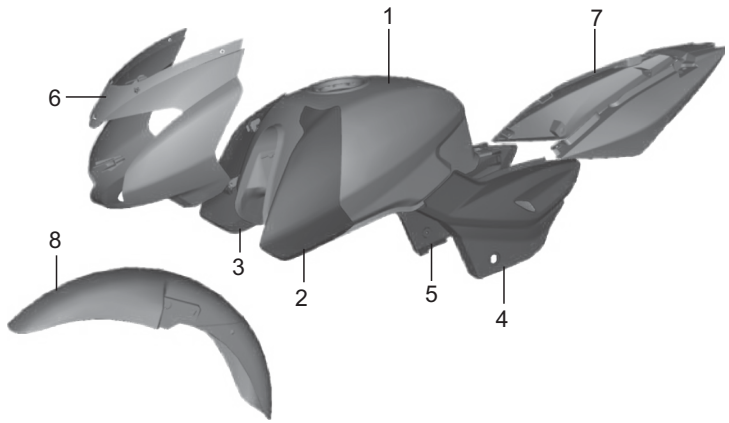

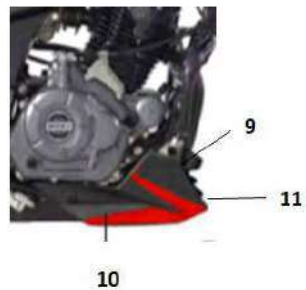

FIG. No.	PARTE No.	DESCRIPCIÓN	CANT. VEH.		OBSERVACIÓN
			180 UG	180 GT BS-IV	
1	JC141031	Tanque Gasolina	1	1	Sin Pintar
2	52DJ0373	Enfocador Tanque Gasolina Izq.	1	1	Sin Pintar
3	52DJ0374	Enfocador Tanque Gasolina Der.	1	1	Sin Pintar
4	52DK5506	Tapa Lateral Izquierda	1	1	Sin Pintar
5	52DK5507	Tapa Lateral Derecha	1	-	Sin Pintar - Para Seguro
	DH161415		1	1	Sin Pintar - Para Tornillo
6	DJ181090	Carenaje Farola	1	1	Sin Pintar
7	52DK0027	Cubierta Sillín	1	1	Sin Pintar
8	52DK0013	Guardabarro Delantero	1	1	Sin Pintar
9	DJ161438	Protector Carter LH	-	1	Sin Pintar
10	DJ161439	Protector Carter RH	-	1	Sin Pintar
11	DJ161440	Protector Central	-	1	Sin Pintar

FIGURA N° 49: CALCOMANÍAS PULSARMANIA (2011) (PULSAR 180 UG)

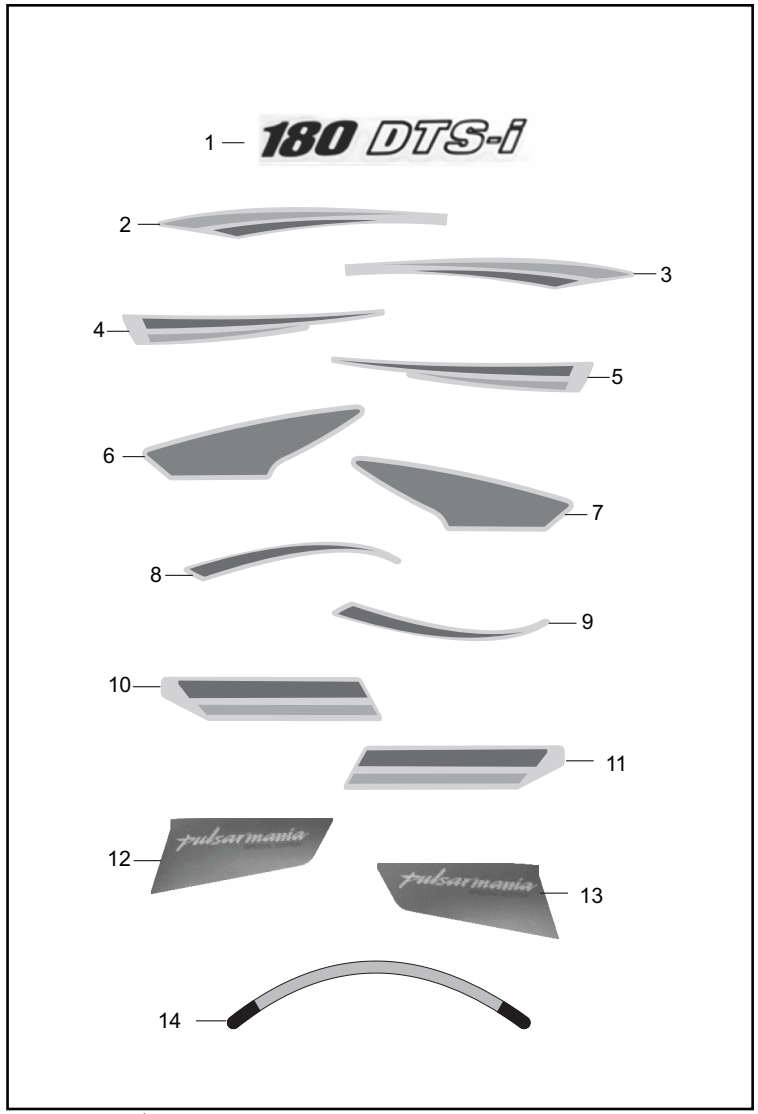

FIG. No.	PARTE No.	DESCRIPCIÓN	CANT. VEH.		OBSERVACIÓN
			180 UG	180 GT BS-IV	
1	4300/00	Calcomanía Cubierta Sillín Tras. "180 DTS-I"	1	-	
2	4302/00	Calcomanía Cubierta Sillín Del. Der.	1	-	Gris
3	4303/00	Calcomanía Cubierta Sillín Del. Izq.	1	-	Gris
4	4304/00	Calcomanía Tanque Derecha	1	-	Gris
5	4305/00	Calcomanía Tanque Izquierda	1	-	Gris
6	4306/00	Calcomanía Carenaje Farola Sup. Der.	1	-	Verde
	4308/00		1	-	Azul
7	4307/00	Calcomanía Carenaje Farola Sup. Izq.	1	-	Verde
	4309/00		1	-	Azul
8	4310/00	Calcomanía Carenaje Farola Inf. Der.	1	-	Gris
9	4311/00	Calcomanía Carenaje Farola Inf. Izq.	1	-	Gris
10	4312/00	Calcomanía Enfocador superior Der.	1	-	Gris
11	4313/00	Calcomanía Enfocador superior Izq.	1	-	Gris
12	4314/00	Calcomanía Enfocador Inferior Der.	1	-	Verde
	4316/00		1	-	Azul
13	4315/00	Calcomanía Enfocador Inferior Izq.	1	-	Verde
	4317/00		1	-	Azul
14	4318/00	Calcomanía Rin Del. - Tras.	8	-	Verde
	4319/00		8	-	Azul

FIGURA N° 50: CALCOMANÍAS Y ACCESORIOS PULSAR GP (PULSAR 180 UG)

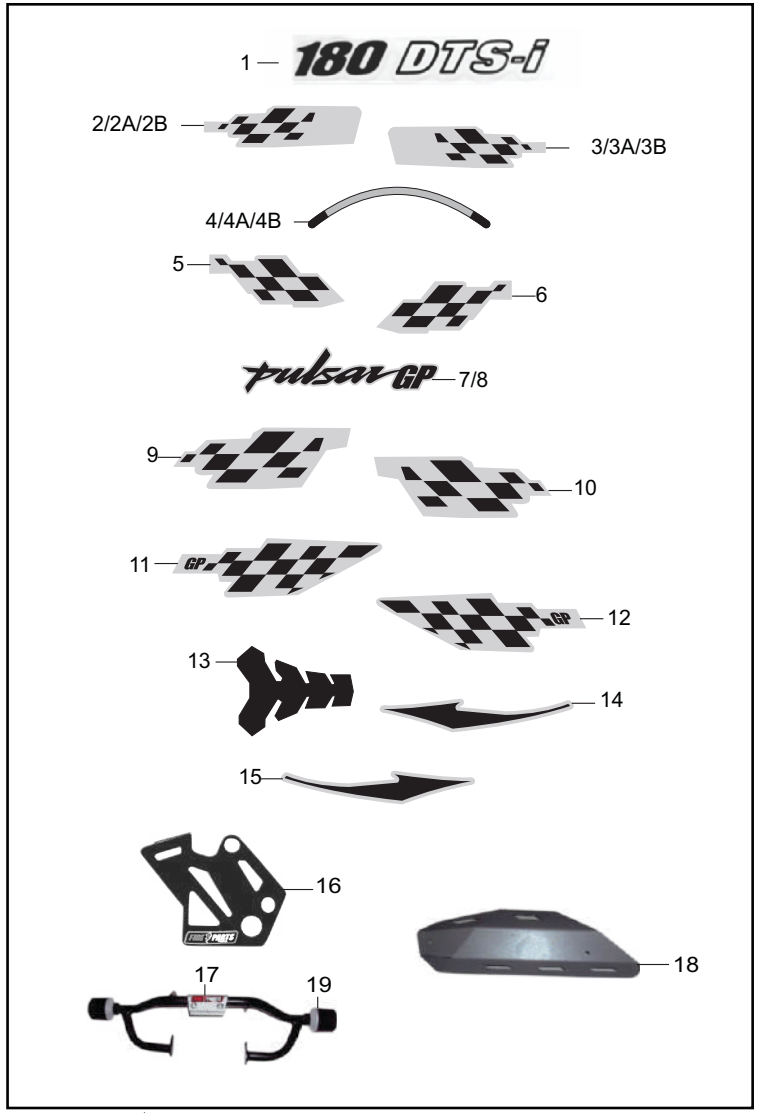

FIG. No.	PARTE No.	DESCRIPCIÓN	CANT. VEH.		OBSERVACIÓN
			180 UG	180 GT BS-IV	
1	4300/00	Calcomanía Cubierta Sillín Tras. "180 DTS-I"	2	-	
2	4416/00	Calcomanía Tanque Gasolina Der.	1	-	Rojo
2A	4426/00		1	-	Naranja
2B	4436/00		1	-	Azul
3	4417/00	Calcomanía Tanque Gasolina Izq.	1	-	Rojo
3A	4427/00		1	-	Naranja
3B	4437/00		1	-	Azul
4	4413/00	Calcomanía Rin Del. - Tras.	8	-	Rojo
4A	4478/00		8	-	Naranja
4B	4479/00		8	-	Azul
5	4418/00	Calcomanía Enfocador Inferior Der.	1	-	
6	4419/00	Calcomanía Enfocador Inferior Izq.	1	-	
7	4420/00	Calcomanía Enfocador Superior Der.	1	-	
8	4421/00	Calcomanía Enfocador Superior Izq.	1	-	
9	4422/00	Calcomanía Guardabarro Delantero Der.	1	-	
10	4423/00	Calcomanía Guardabarro Delantero Izq.	1	-	
11	4424/00	Calcomanía Cubierta Sillín Del. Derecha	1	-	
12	4425/00	Calcomanía Cubierta Sillín Del. Izquierda	1	-	
13	4415/00	Protector Tanque	1	-	
14	KIT-441617/00	Kit Calcomanias	1	-	Items: 2, 3, 5, 6, 7, 8, 9, 10, 11, 12.
15	KIT-443637/00	Kit Calcomanias	1	-	Items 2B, 3B
16	4472/00	Protector Caliper	1	-	
17	PП000853-REP	Slider	1	-	
18	4475/00	Cubierta Silenciador	1	-	
19	PП005141-REP	Kit Boton Slider	2	-	

FIGURA N° 51: CALCOMANÍAS PULSAR RACING (PULSAR 180 UG) (1/2)

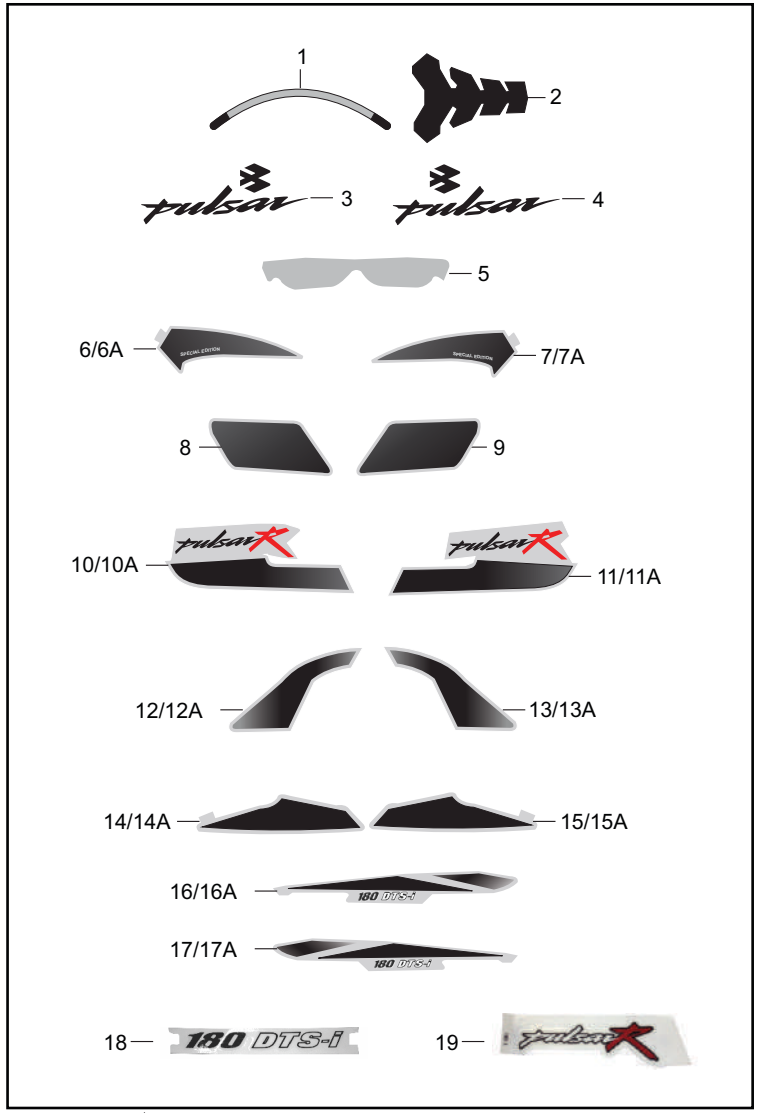

FIG. No.	PARTE No.	DESCRIPCIÓN	CANT. VEH.		OBSERVACIÓN
			180 UG	180 GT BS-IV	
1	4509/00	Calcomanía Rin Del. - Tras.	8	-	Amarillo
	4615/00		8	-	Verde
	4510/00		8	-	Azul
	4511/00		8	-	Rojo/ Blanco
2	4415/00	Protector Tanque	1	-	
3	JC141037	Emblema "PULSAR" Izquierdo	1	-	
4	JC141038	Emblema "PULSAR" Derecho	1	-	
5	DH141020	Calcomanía Protectora Tanque	1	-	
6	4512/00	Calcomanía Guardabarro Delantero Der.	1	-	Negra
6A	4547/00		1	-	Gris
7	4513/00	Calcomanía Guardabarro Delantero Izq.	1	-	Negra
7A	4548/00		1	-	Gris
8	4514/00	Calcomanía Tapa Lateral Derecha	1	-	Negra
9	4515/00	Calcomanía Tapa Lateral Izquierda	1	-	Negra
10	4516/00	Calcomanía Enfocador Inferior Der.	1	-	Negra
10A	4549/00		1	-	Gris
11	4517/00	Calcomanía Enfocador Inferior Izq.	1	-	Negra
11A	4550/00		1	-	Gris
12	4518/00	Calcomanía Enfocador Superior Der.	1	-	Negra
12A	4551/00		1	-	Gris
13	4519/00	Calcomanía Enfocador Superior Izq.	1	-	Negra
13A	4552/00		1	-	Gris
14	4520/00	Calcomanía Carenaje Derecha	1	-	Negra
14A	4553/00		1	-	Gris
15	4521/00	Calcomanía Carenaje Derecha	1	-	Negra
15A	4554/00		1	-	Gris
16	4522/00	Calcomanía Cubierta Sillín Der.	1	-	Negra
16A	4555/00		1	-	Gris

FIGURA N° 51: CALCOMANÍAS PULSAR RACING (PULSAR 180 UG) (2/2)

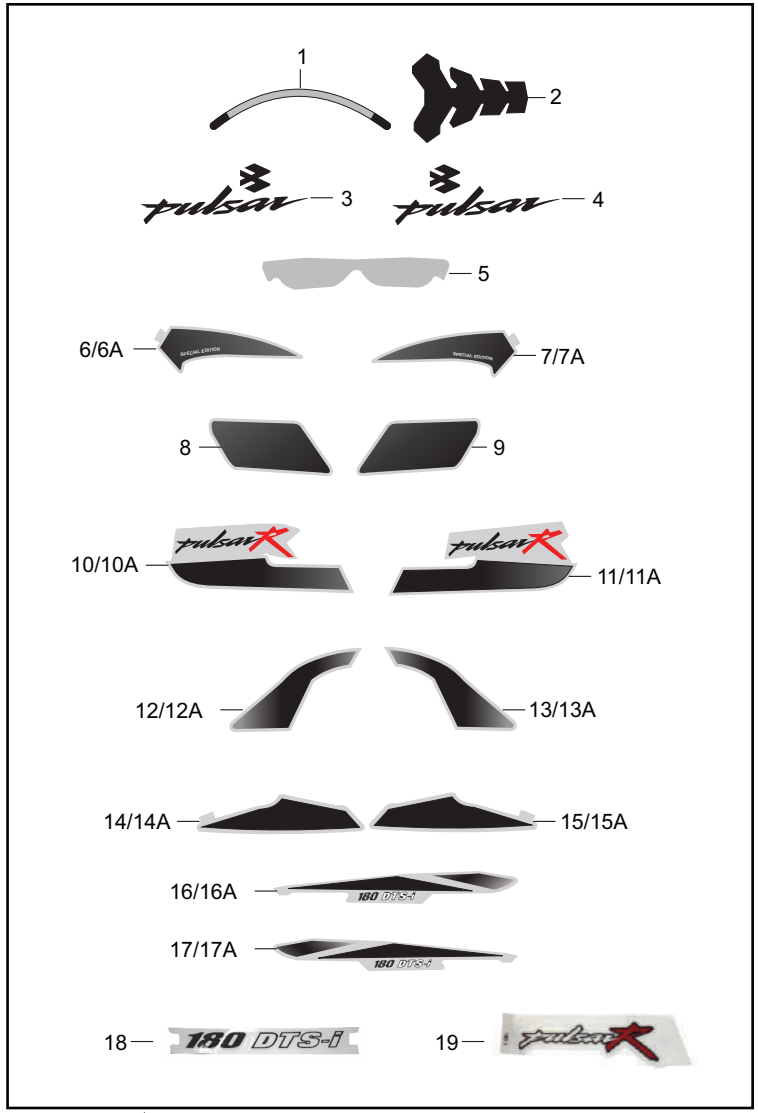

FIG. No.	PARTE No.	DESCRIPCIÓN	CANT. VEH.		OBSERVACIÓN
			180 UG	180 GT BS-IV	
17	4523/00	Calcomanía Cubierta Sillín Izq.	1	-	Negra
17A	4556/00		1	-	Gris
18	020211/00	Calcomanía Cubierta Sillín	2	-	Negra
	4124/00		2	-	Blanca
19	4684/00	Calcomanía Enfocador Izquierda	1	-	Blanco-Rojo
	4683/00	Calcomanía Enfocador Derecha	1	-	Blanco-Rojo
20	KIT-451415/00	Kit Calcomanias	1	-	Items: 9, 8.
21	KIT-451218/00	Kit Calcomanias	1	-	Items: 6, 10, 11, 12, 13, 14, 15.
22	KIT-452223/00	Kit Calcomanias	1	-	Items: 16, 17.
23	KIT-454748/00	Kit Calcomanias	1	-	Items: 10A, 11A, 12A, 13A, 14A, 15A.
24	KIT-455556/00	Kit Calcomanias	1	-	Items: 16A, 17A

FIGURA N° 52: ACCESORIOS PULSAR RACING (PULSAR 180 UG)

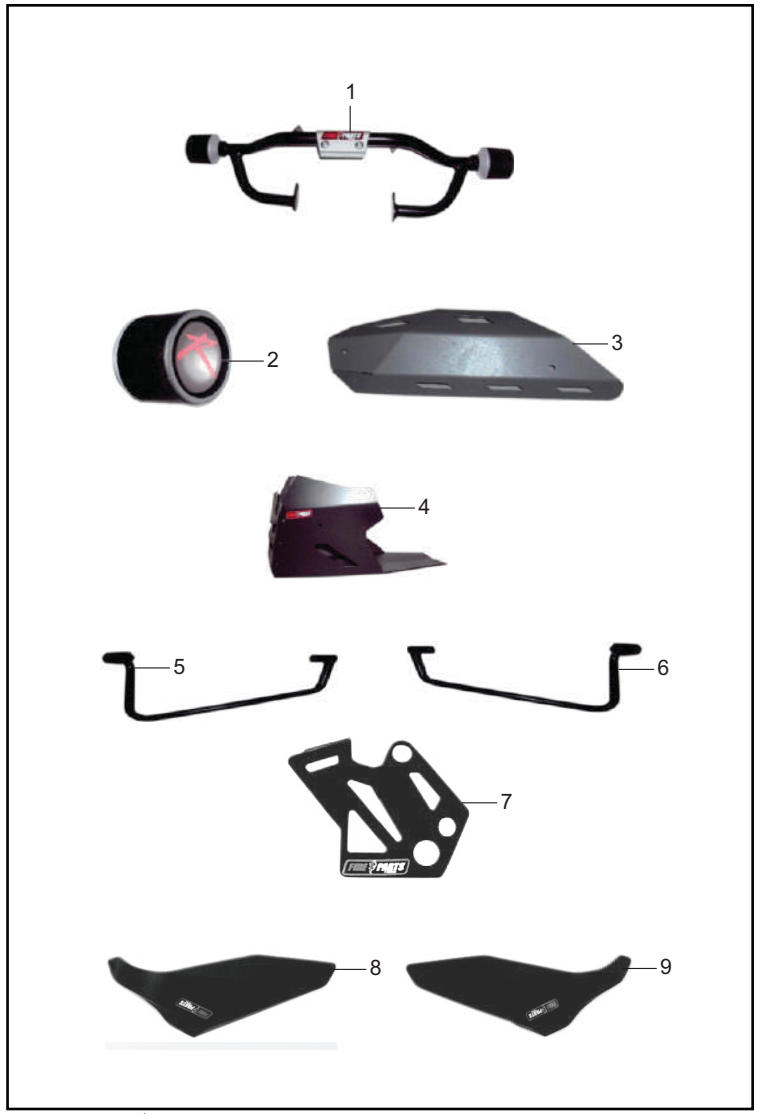

FIG. No.	PARTE No.	DESCRIPCIÓN	CANT. VEH.		OBSERVACIÓN
			180 UG	180 GT BS-IV	
1	PN000853-REP	Slider	1	-	
2	PN005141-REP	Kit Boton Slider	2	-	
3	4476/00	Cubierta Silenciador	1	-	
4	4491/00	Protector Motor	1	-	
5	112-003	Soporte Cortaviento Derecho	1	-	
6	112-004	Soporte Cortaviento Izquierdo	1	-	
7	4472/00	Protector Caliper	1	-	
8	PN112.06-REP	Cortaviento Derecho	1	-	
9	PN112.07-REP	Cortaviento Izquierdo	1	-	

FIGURA N° 53: CALCOMANIAS PULSAR GT (PULSAR 180 GT) (1/2)

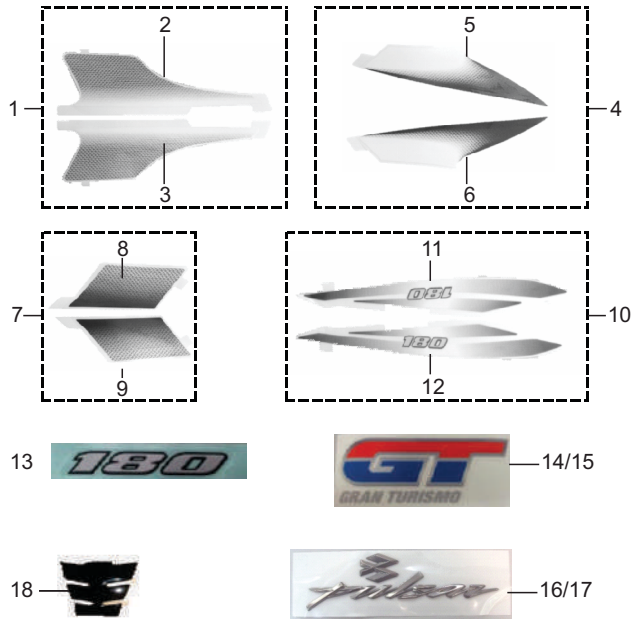

FIG. No.	PARTE No.	DESCRIPCIÓN	CANT. VEH. 180 UG	CANT. VEH. 180 GT BS-IV	OBSERVACIÓN
1	36DH4037	Kit Calcomanías Tanque Inferior	1	-	Moto Negro - Rojo
	36DH4034		1	-	Moto Negro - Azul
2	3982/00	Calcomanía Tanque Inferior Izq.	1	-	Moto Negro - Verde
	3990/00		1	-	Moto Negro - Blanco
3	3983/00	Calcomanía Tanque Inferior Der.	1	-	Moto Negro - Verde
	3991/00		1	-	Moto Negro - Blanco
4	36DH4038	Kit Calcomanias Carenaje	1	-	Moto Negro - Rojo
	36DH4035		1	-	Moto Negro - Azul
5	3984/00	Calcomanía Carenaje Izquierda	1	-	Moto Negro - Verde
	3992/00		1	-	Moto Negro - Blanco
6	3985/00	Calcomanía Carenaje Derecha	1	-	Moto Negro - Verde
	3993/00		1	-	Moto Negro - Blanco
7	36DK0088	Kit Calcomanias Tapa Laterales	1	-	Moto Negro - Rojo
	36DK0084		1	-	Moto Negro - Azul
8	3988/00	Calcomanía Tapa Lateral Izquierda	1	-	Moto Negro - Verde
	3996/00		1	-	Moto Negro - Blanco
9	3989/00	Calcomanía Tapa Lateral Derecha	1	-	Moto Negro - Verde
	3997/00		1	-	Moto Negro - Blanco
10	36DJ4024	Kit Calcomanias Cubierta Sillín	1	-	Moto Negro - Rojo
	36DJ4023		1	-	Moto Negro - Azul
11	3986/00	Calcomanía Cubierta Sillín Izquierda	1	-	Moto Negro - Verde
	6326/00		1	-	Moto Negro - Azul
	3994/00		1	-	Moto Negro - Blanco
12	3987/00	Calcomanía Cubierta Sillín Derecha	1	-	Moto Negro-Verde
	6327/00		1	-	Moto Negro - Azul
	3995/00		1	-	Moto Negro - Blanco
13	DJ161313	Calcomanía Cubierta Sillín "180"	2	-	Moto Negro - Nebulosa

FIGURA N° 53: CALCOMANIAS PULSAR GT (PULSAR 180 GT) (2/2)

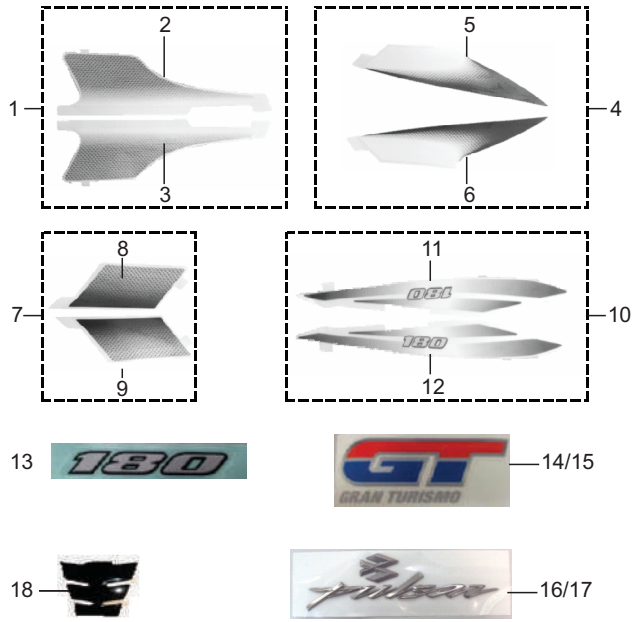

FIG. No.	PARTE No.	DESCRIPCIÓN	CANT. VEH.		OBSERVACIÓN
			180 UG	180 GT BS-IV	
14	4899/00	Calcomanía Enfocador Izquierda	1	-	Rojo - Azul
	5044/00		1	-	Negro - Rojo
15	4910/00	Calcomanía Enfocador Derecha	1	-	Rojo - Azul
	5043/00		1	-	Negro - Rojo
16	JC141037	Emblema "PULSAR" Izquierdo	1	-	Sin Borde
	DJ161403		1	-	Con Borde Negro
17	JC141038	Emblema "PULSAR" Derecho	1	-	Sin Borde
	DJ161404		1	-	Con Borde Negro
18	4047/00	Protector Tanque	1	-	

FIGURA N° 54: CALCOMANÍAS Y ACCESORIOS PULSAR PRO (PULSAR 180 GT) (1/2)

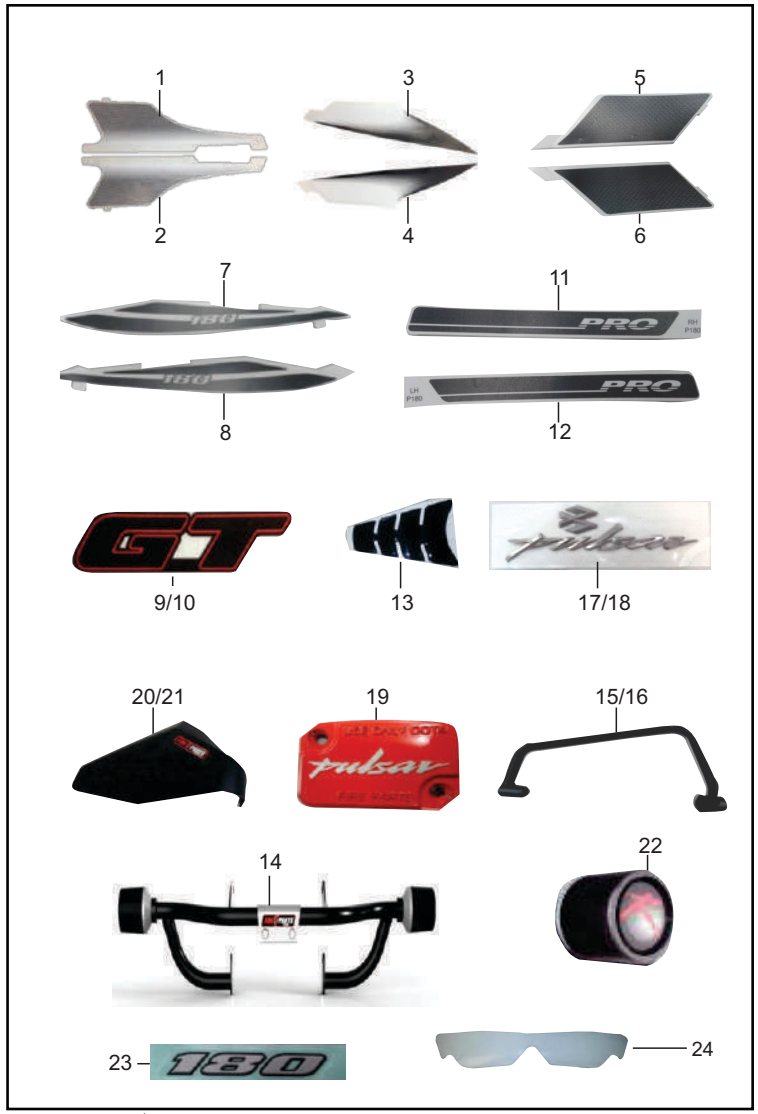

FIG. No.	PARTE No.	DESCRIPCIÓN	CANT. VEH. 180 UG	CANT. VEH. 180 GT BS-IV	OBSERVACIÓN
1	5074/00	Calcomanía Tanque Inferior Izquierda	1	-	Moto Negro - Gris
2	5075/00	Calcomanía Tanque Inferior Derecha	1	-	Moto Negro - Gris
3	5080/00	Calcomanía Carenaje Izquierda	1	-	Moto Negro - Gris
4	5081/00	Calcomanía Carenaje Derecha	1	-	Moto Negro - Gris
5	5076/00	Calcomanía Tapa Lateral Izquierda	1	-	Moto Negro - Gris
6	5077/00	Calcomanía Tapa Lateral Derecha	1	-	Moto Negro - Gris
7	5078/00	Calcomanía Cubierta Sillín Izquierda	1	-	Moto Negro - Gris
8	5079/00	Calcomanía Cubierta Sillín Derecha	1	-	Moto Negro - Gris
9	5043/00	Calcomanía Enfocador Izquierda	1	-	
10	5044/00	Calcomanía Enfocador Derecha	1	-	
11	5068/00	Calcomanía "PRO" Izquierda	1	-	
12	5069/00	Calcomanía "PRO" Derecha	1	-	
13	4047/00	Protector Tanque	1	-	
14	PN000853-REP	Slider	1	-	
15	PN112.003	Soporte Cortaviento Izquierdo	1	-	
16	PN112.004	Soporte Cortaviento Derecho	1	-	
17	JC141037	Emblema "PULSAR" Izquierdo	1	-	Sin Borde
	DJ161403		1	-	Con Borde Negro
18	JC141038	Emblema "PULSAR" Derecho	1	-	Sin Borde
	DJ161404		1	-	Con Borde Negro
19	PN100.096-OR	Tapa Bomba de Freno Delantera	1	-	Naranja
	PN100.096-RD		1	-	Roja
	PN100.096-BL		1	-	Azul
	PN100.096-BK		1	-	Negra
20	PN112.07-REP	Cortaviento Izquierdo	1	-	

FIGURA N° 54: CALCOMANÍAS Y ACCESORIOS PULSAR PRO (PULSAR 180 GT) (2/2)

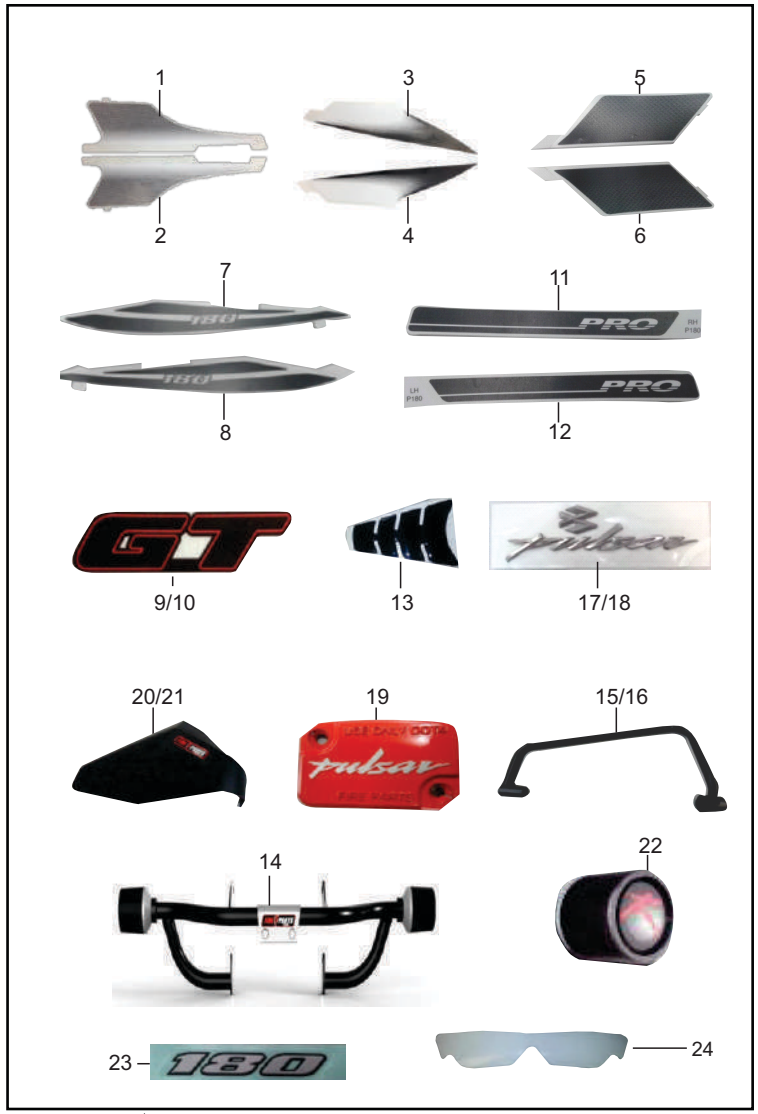

FIG. No.	PARTE No.	DESCRIPCIÓN	CANT. VEH.		OBSERVACIÓN
			180 UG	180 GT BS-IV	
21	PN112.06-REP	Cortaviento Derecho	1	-	
22	PN005141-REP	Kit Botón Slider	2	-	
23	DJ161313	Calcomanía Cubierta Sillín "180"	1	-	Moto Negro - Nebulosa
24	DH141020	Calcomanía Protectora Tanque	1	-	

FIGURA N° 55: CALCOMANÍAS Y ACCESORIOS 75 ANIVERSARIO (PULSAR 180 GT)

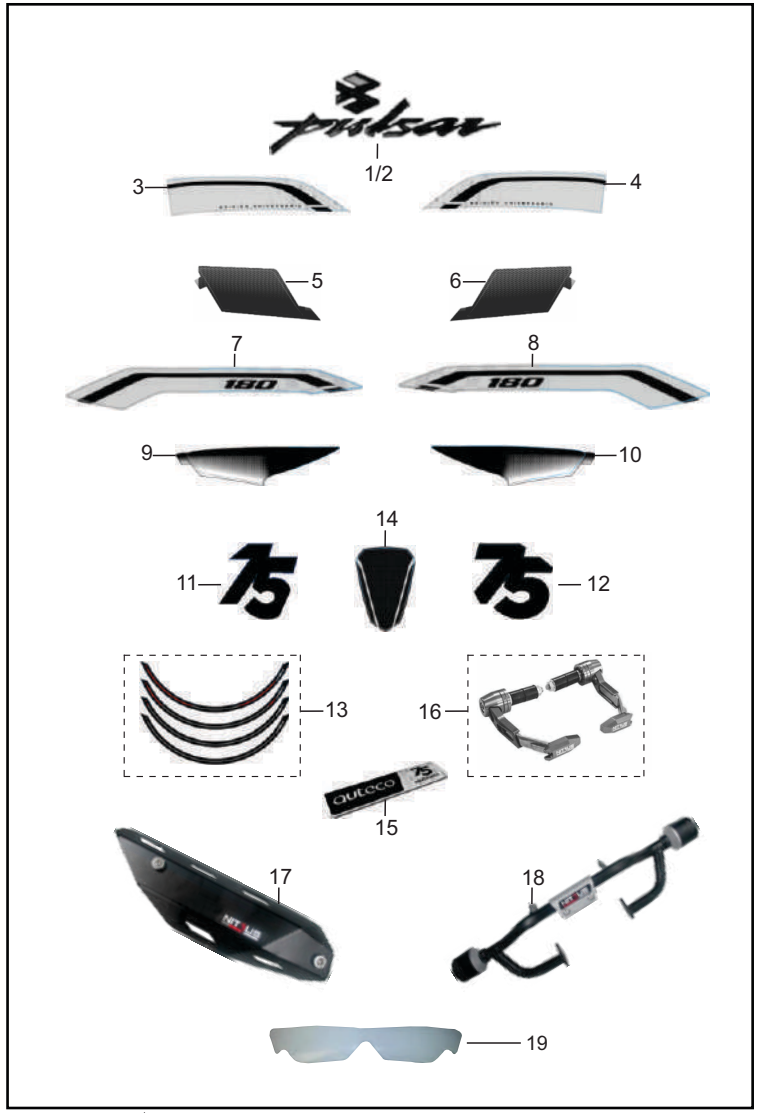

FIG. No.	PARTE No.	DESCRIPCIÓN	CANT. VEH. 180 UG	CANT. VEH. 180 GT BS-IV	OBSERVACIÓN
1	JC141037	Emblema "PULSAR" Izquierdo	1	-	
2	JC141038	Emblema "PULSAR" Derecho	1	-	
3	20004825	Calcomanía Tanque Reflectiva Izq.	1	-	
4	20004826	Calcomanía Tanque Reflectiva Der.	1	-	
5	20004827	Calcomanía Tapa Lateral Izquierda	1	-	
6	20004828	Calcomanía Tapa Lateral Derecha	1	-	
7	20004829	Calcomanía Cubierta Sillín Reflectiva Izq.	1	-	
8	20004830	Calcomanía Cubierta Sillín Reflectiva Der.	1	-	
9	20004831	Calcomanía Carenaje Farola Izquierda	1	-	
10	20004832	Calcomanía Carenaje Farola Derecha	1	-	
11	20004833	Calcomanía Enfocador Izquierda	1	-	
12	20004834	Calcomanía Enfocador Derecha	1	-	
13	20004835	Calcomanía Rin Del. - Tras.	8	-	
14	20004868	Protector Tanque	1	-	
15	20004921	Emblema Auteco	1	-	
16	LG001-TT	Protector de Levas Titanio	1	-	NITRUS
17	20004754	Cubierta Silenciador	1	-	NITRUS
18	20004995	Slider	1	-	NITRUS
19	DH141020	Calcomanía Protectora Tanque	1	-	

FIGURA N° 56: CALCOMANÍAS Y ACCESORIOS PULSARMANIA (2015) (PULSAR 180 GT)

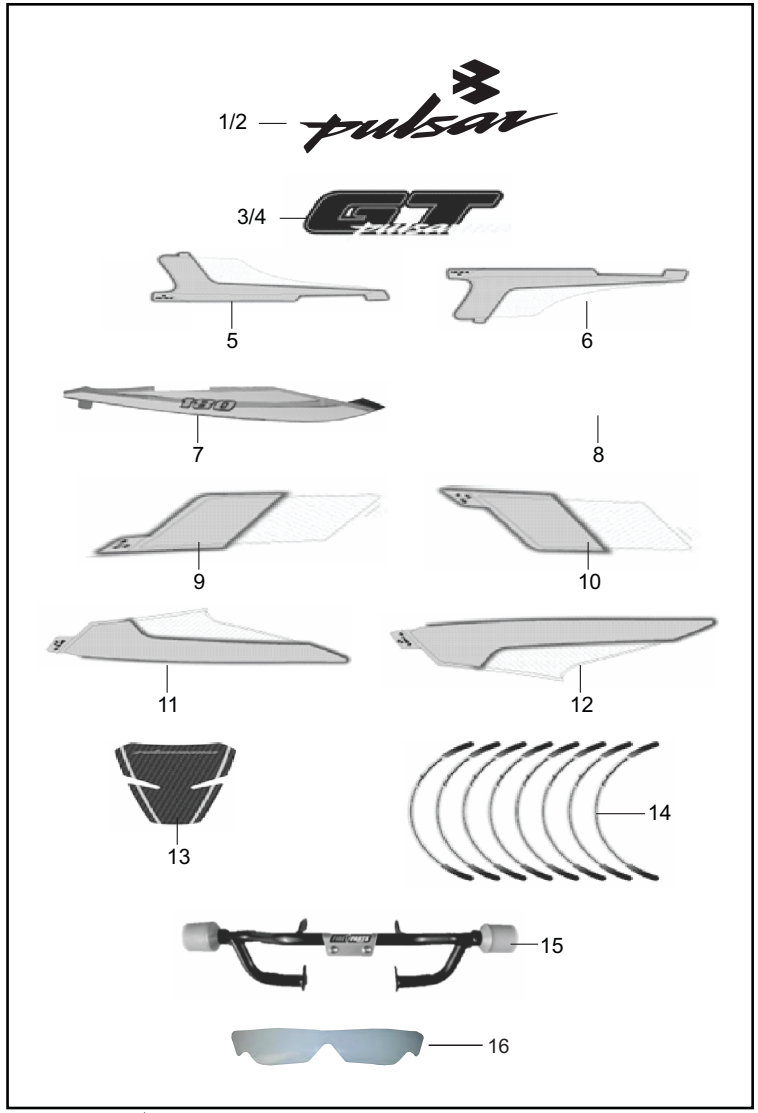

FIG. No.	PARTE No.	DESCRIPCIÓN	CANT. VEH.		OBSERVACIÓN
			180 UG	180 GT BS-IV	
1	JC141037	Emblema "PULSAR" Izquierdo	1	-	
2	JC141038	Emblema "PULSAR" Derecho	1	-	
3	6642/00	Calcomanía Enfocador Izquierda	1	-	
4	6643/00	Calcomanía Enfocador Derecha	1	-	
5	6616/00	Calcomanía Tanque Gasolina Izquierda	1	-	
6	6617/00	Calcomanía Tanque Gasolina Derecha	1	-	
7	6620/00	Calcomanía Cubierta Sillín Izquierda	1	-	
8	6621/00	Calcomanía Cubierta Sillín Derecha	1	-	
9	6618/00	Calcomanía Tapa Lateral Izquierda	1	-	
10	6619/00	Calcomanía Tapa Lateral Derecha	1	-	
11	6622/00	Calcomanía Carenaje Farola Izquierda	1	-	
12	6623/00	Calcomanía Carenaje Farola Derecha	1	-	
13	6624/00	Protector Tanque	1	-	
14	6471/00	Calcomanía Rin Del. - Tras.	8	-	
15	PN101.042-GR	Slider Verde Neón	1	-	
16	DH141020	Calcomanía Protectora Tanque	1	-	

FIGURA N° 57: CALCOMANÍAS Y ACCESORIOS COPA PULSAR (PULSAR 180 GT)

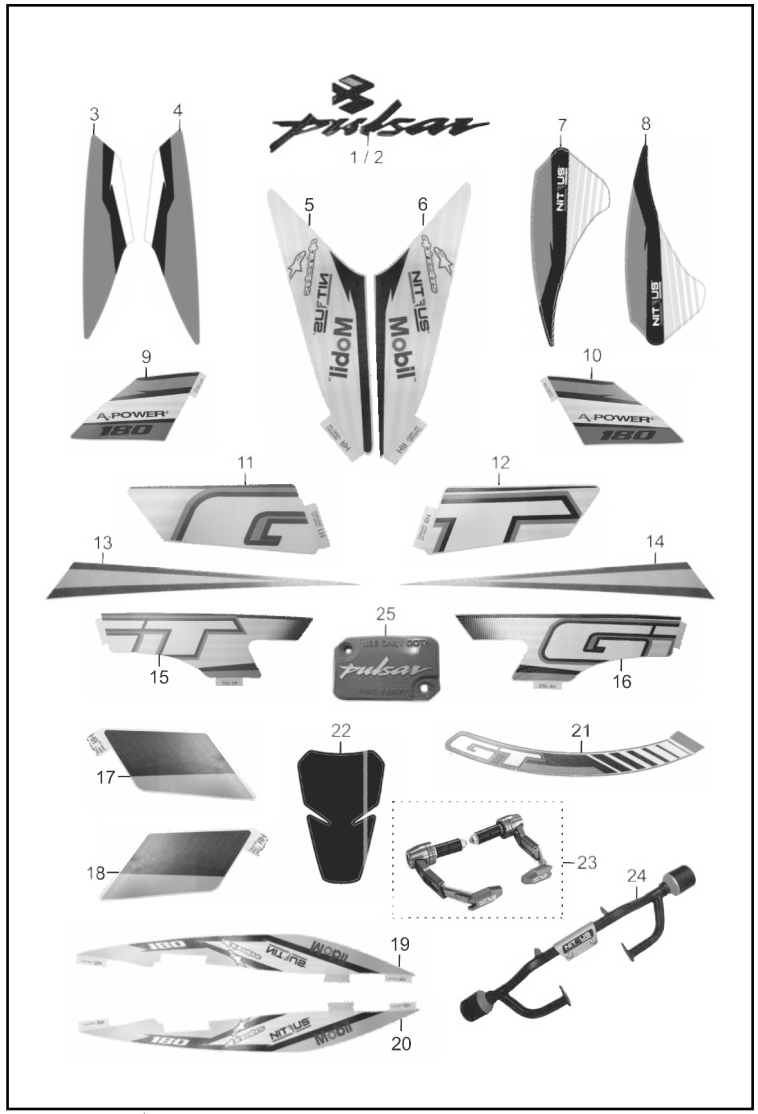

FIG. No.	PARTE No.	DESCRIPCIÓN	CANT. VEH.		OBSERVACIÓN
			180 UG	180 GT BS-IV	
1	JC141037	Emblema "PULSAR" Izquierdo	1	-	Sin Borde
	DJ161403		1	-	Con Borde Negro
2	JC141038	Emblema "PULSAR" Derecho	1	-	Sin Borde
	DJ161404		1	-	Con Borde Negro
3	20005493	Calcomanía Carenaje Farola Superior Izq.	1	-	
4	20005494	Calcomanía Carenaje Farola Superior Der.	1	-	
5	20005495	Calcomanía Carenaje Farola Inferior Izq.	1	-	
6	20005496	Calcomanía Carenaje Farola Inferior Der.	1	-	
7	20005491	Calcomanía Guardabarro Delantero Izq.	1	-	
8	20005492	Calcomanía Guardabarro Delantero Der.	1	-	
9	20005497	Calcomanía Enfocador Superior Izq.	1	-	
10	20005498	Calcomanía Enfocador Superior Der.	1	-	
11	20005499	Calcomanía Enfocador Inferior Izq.	1	-	
12	20005500	Calcomanía Enfocador Inferior Der.	1	-	
13	20005501	Calcomanía Tanque Superior Izq.	1	-	
14	20005502	Calcomanía Tanque Superior Der.	1	-	
15	20005503	Calcomanía Tanque Inferior Izq.	1	-	
16	20005504	Calcomanía Tanque Inferior Der.	1	-	
17	20005505	Calcomanía Tapa Lateral Izquierda	1	-	
18	20005506	Calcomanía Tapa Lateral Derecha	1	-	
19	20005507	Calcomanía Cubierta Sillín Izquierda	1	-	
20	20005508	Calcomanía Cubierta Sillín Derecha	1	-	
21	20005509	Calcomanía Rin Del. - Tras.	8	-	
22	20005510	Protector Tanque	1	-	
23	LG001-TT	Protector de Levas Titanio	1	-	NITRUS
24	20004995	Slider	1	-	NITRUS
25	20000533	Tapa Bomba Freno	1	-	Naranja

FIGURA N° 58: CALCOMANÍAS (PULSAR 180 GT BS-IV) (1/3)

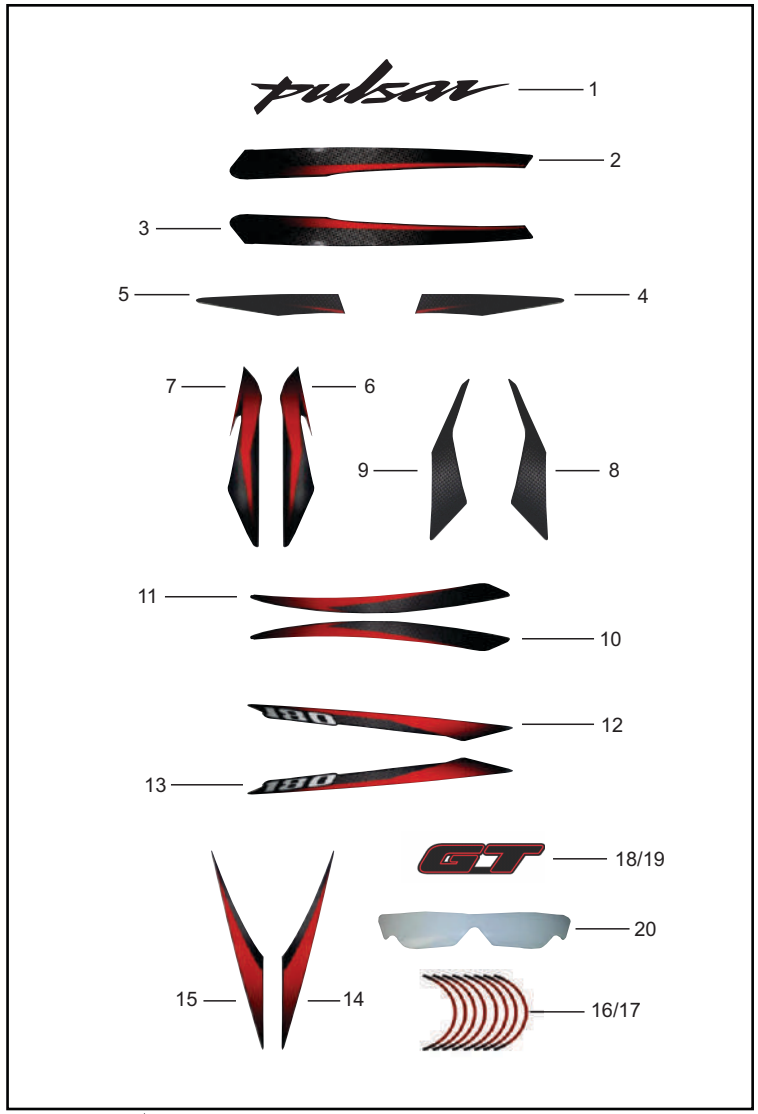

FIG. No.	PARTE No.	DESCRIPCIÓN	CANT. VEH.		OBSERVACIÓN
			180 UG	180 GT BS-IV	
1	DJ161416	Emblema "PULSAR" Izq. y Der.	-	2	
2	20006463	Calcomanía Tanque Inferior Derecha	-	1	Moto Negro - Gris
	20006448		-	1	Moto Negro - Verde
	20006478		-	1	Moto Negro - Azul
	20006431		-	1	Moto Negro - Rojo
3	20006462	Calcomanía Tanque Inferior Izquierda	-	1	Moto Negro - Gris
	20006447		-		Moto Negro - Verde
	20006477		-	1	Moto Negro - Azul
	20006430		-	1	Moto Negro - Rojo
4	20006474	Calcomanía Enfocador Inferior Derecha	-	1	Moto Negro - Gris
	20006459		-	1	Moto Negro - Verde
	20006489		-	1	Moto Negro - Azul
	20006444		-	1	Moto Negro - Rojo
5	20006473	Calcomanía Enfocador Inferior Izquierda	-	1	Moto Negro - Gris
	20006458		-	1	Moto Negro - Verde
	20006488		-	1	Moto Negro - Azul
	20006443		-	1	Moto Negro - Rojo
6	20006471	Calcomanía Carenaje Farola Derecha	-	1	Moto Negro - Gris
	20006456		-	1	Moto Negro - Verde
	20006486		-	1	Moto Negro - Azul
	20006441		-	1	Moto Negro - Rojo
7	20006470	Calcomanía Carenaje Farola Izquierda	-	1	Moto Negro - Gris
	20006455		-	1	Moto Negro - Verde
	20006485		-	1	Moto Negro - Azul
	20006440		-	1	Moto Negro - Rojo
8	20006433	Calcomanía Tapa Lateral Superior Der.	-	1	

FIGURA N° 58: CALCOMANÍAS (PULSAR 180 GT BS-IV) (2/3)

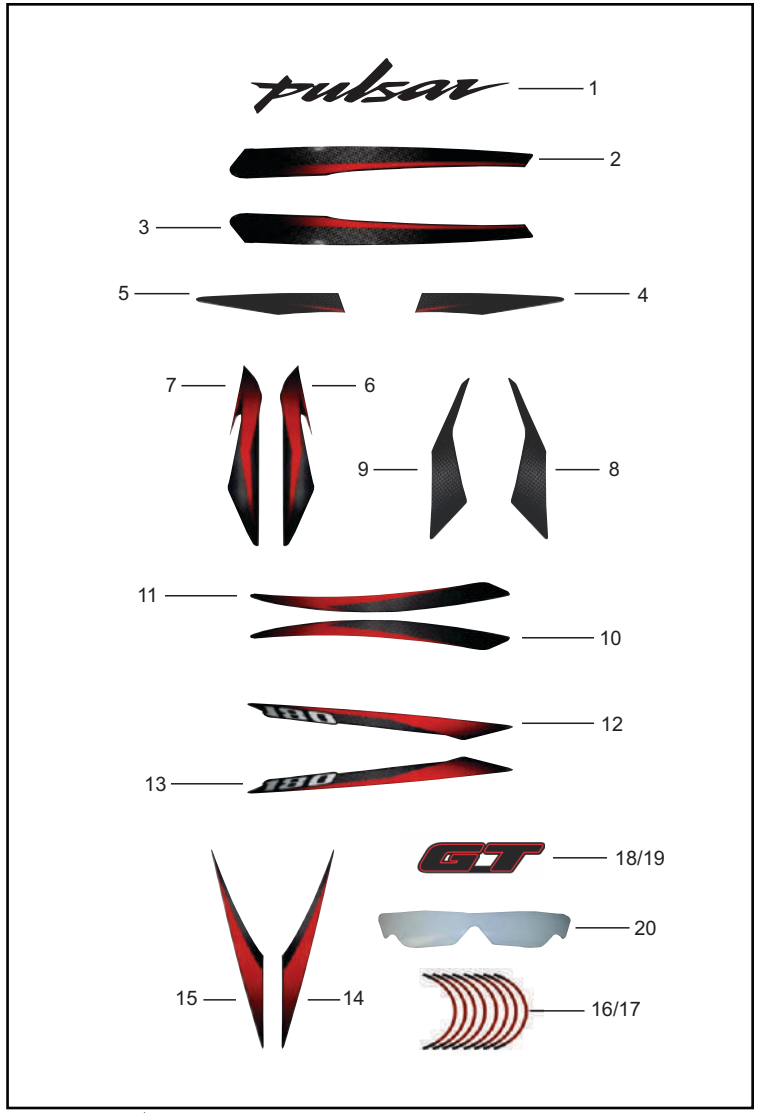

FIG. No.	PARTE No.	DESCRIPCIÓN	CANT. VEH.		OBSERVACIÓN
			180 UG	180 GT BS-IV	
9	20006432	Calcomanía Tapa Lateral Superior Izq.	-	1	
10	20006465	Calcomanía Tapa Lateral Inferior Der.	-	1	Moto Negro - Gris
	20006450		-	1	Moto Negro - Verde
	20006480		-	1	Moto Negro - Azul
	20006435		-	1	Moto Negro - Rojo
11	20006464	Calcomanía Tapa Lateral Inferior Izq.	-	1	Moto Negro - Gris
	20006449		-	1	Moto Negro - Verde
	20006479		-	1	Moto Negro - Azul
	20006434		-	1	Moto Negro - Rojo
12	20006467	Calcomanía Cubierta Sillín Trasera Der.	-	1	Moto Negro - Gris
	20006452		-	1	Moto Negro - Verde
	20006482		-	1	Moto Negro - Azul
	20006437		-	1	Moto Negro - Rojo
13	20006466	Calcomanía Cubierta Sillín Trasera Izq.	-	1	Moto Negro - Gris
	20006451		-	1	Moto Negro - Verde
	20006481		-	1	Moto Negro - Azul
	20006436		-	1	Moto Negro - Rojo
14	20006469	Calcomanía Cubierta Sillín Delantera Der.	-	1	Moto Negro - Gris
	20006454		-	1	Moto Negro - Verde
	20006484		-	1	Moto Negro - Azul
	20006439		-	1	Moto Negro - Rojo
15	20006468	Calcomanía Cubierta Sillín Delantera Izq.	-	1	Moto Negro - Gris
	20006453		-	1	Moto Negro - Verde
	20006483		-	1	Moto Negro - Azul
	20006438		-	1	Moto Negro - Rojo

FIGURA N° 58: CALCOMANÍAS (PULSAR 180 GT BS-IV) (3/3)

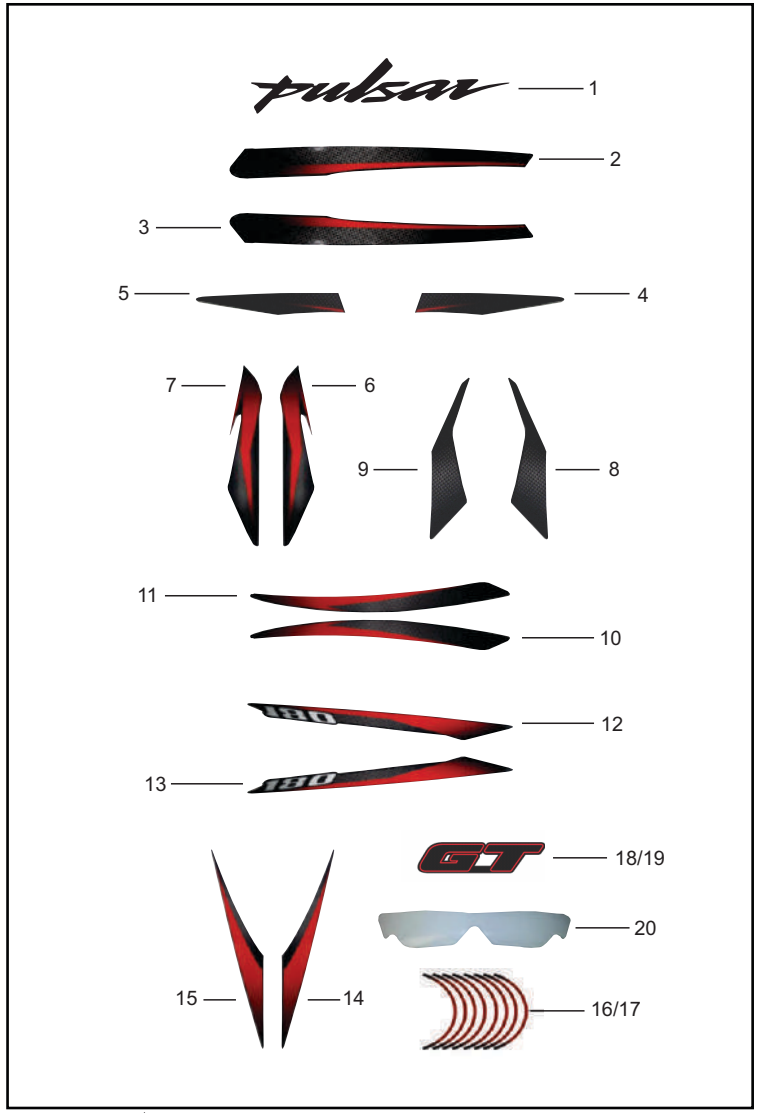

FIG. No.	PARTE No.	DESCRIPCIÓN	CANT. VEH.		OBSERVACIÓN
			180 UG	180 GT BS-IV	
16	20006472	Calcomanía Rin Del. - Tras. Derecha	-	4	Moto Negro - Gris
	20006457		-	4	Moto Negro - Verde
	20006487		-	4	Moto Negro - Azul
	20006442		-	4	Moto Negro - Rojo
17	20006873	Calcomanía Rin Del. - Tras. Izquierda	-	4	Moto Negro - Gris
	20006871		-	4	Moto Negro - Verde
	20006872		-	4	Moto Negro - Azul
	20006870		-	4	Moto Negro - Rojo
18	5043/00	Calcomanía Enfocador Superior Derecha	-	1	
19	5044/00	Calcomanía Enfocador Superior Izquierda	-	1	
20	DH141020	Calcomanía Protectora Tanque Gasolina	-	1	

FIGURA N° 59: CALCOMANÍAS (PULSAR 180 GT BS-IV PRO) (1/2)

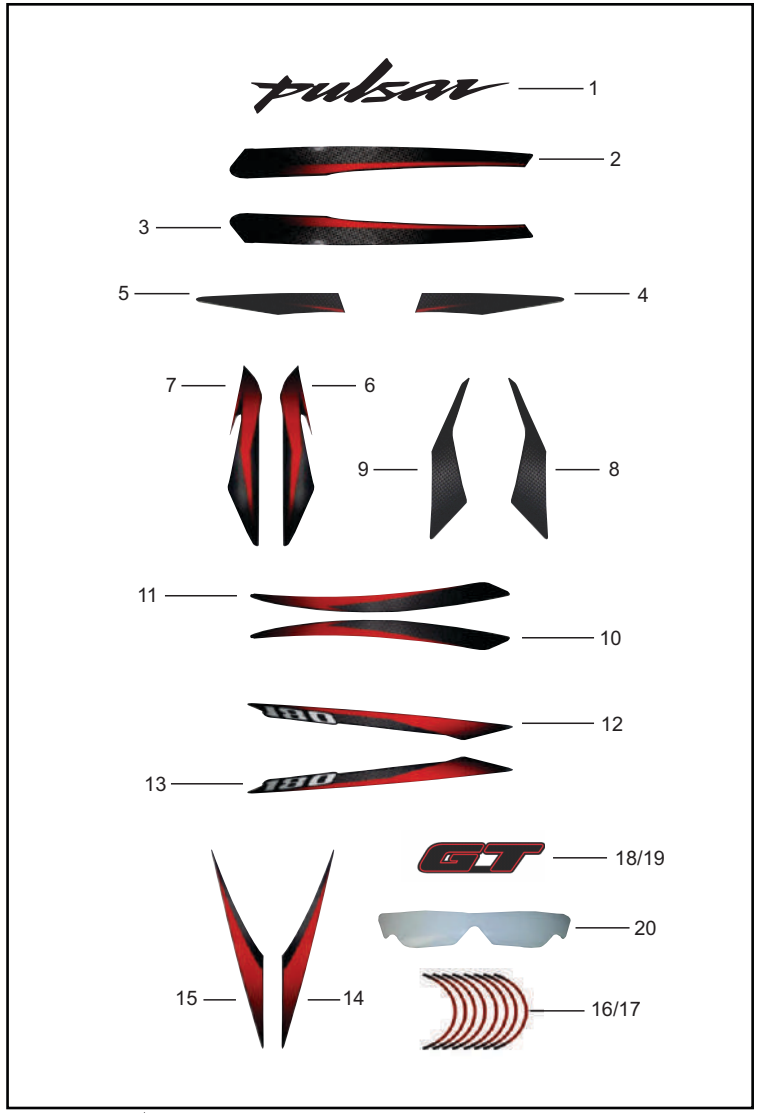

FIG. No.	PARTE No.	DESCRIPCIÓN	CANT. VEH. 180 UG	CANT. VEH. 180 GT BS-IV	OBSERVACIÓN
1	DJ161416	Emblema "PULSAR" Izq. y Der.	-	2	
2	20006463	Calcomanía Tanque Inferior Derecha	-	1	Moto Negro - Gris
	20006431		-	1	Moto Negro - Rojo
3	20006462	Calcomanía Tanque Inferior Izquierda	-	1	Moto Negro - Gris
	20006430		-	1	Moto Negro - Rojo
4	20006474	Calcomanía Enfocador Inferior Derecha	-	1	Moto Negro - Gris
	20006444		-	1	Moto Negro - Rojo
5	20006473	Calcomanía Enfocador Inferior Izquierda	-	1	Moto Negro - Gris
	20006443		-	1	Moto Negro - Rojo
6	20006471	Calcomanía Carenaje Farola Derecha	-	1	Moto Negro - Gris
	20006441		-	1	Moto Negro - Rojo
7	20006470	Calcomanía Carenaje Farola Izquierda	-	1	Moto Negro - Gris
	20006440		-	1	Moto Negro - Rojo
8	20006433	Calcomanía Tapa Lateral Delantera Der.	-	1	
9	20006432	Calcomanía Tapa Lateral Delantera Izq.	-	1	
10	20006465	Calcomanía Tapa Lateral Trasera Der.	-	1	Moto Negro - Gris
	20006435		-	1	Moto Negro - Rojo
11	20006464	Calcomanía Tapa Lateral Trasera Izq.	-	1	Moto Negro - Gris
	20006434		-	1	Moto Negro - Rojo
12	20006467	Calcomanía Cubierta Sillín Trasera Der.	-	1	Moto Negro - Gris
13	20006437		-	1	Moto Negro - Rojo
	20006466	Calcomanía Cubierta Sillín Trasera Izq.	-	1	Moto Negro - Gris
	20006436		-	1	Moto Negro - Rojo
14	20006469	Calcomanía Cubierta Sillín Delantera Der.	-	1	Moto Negro - Gris
	20006439		-	1	Moto Negro - Rojo
15	20006468	Calcomanía Cubierta Sillín Delantera Izq.	-	1	Moto Negro - Gris
	20006438		-	1	Moto Negro - Rojo

FIGURA N° 59: CALCOMANÍAS (PULSAR 180 GT BS-IV PRO) (2/2)

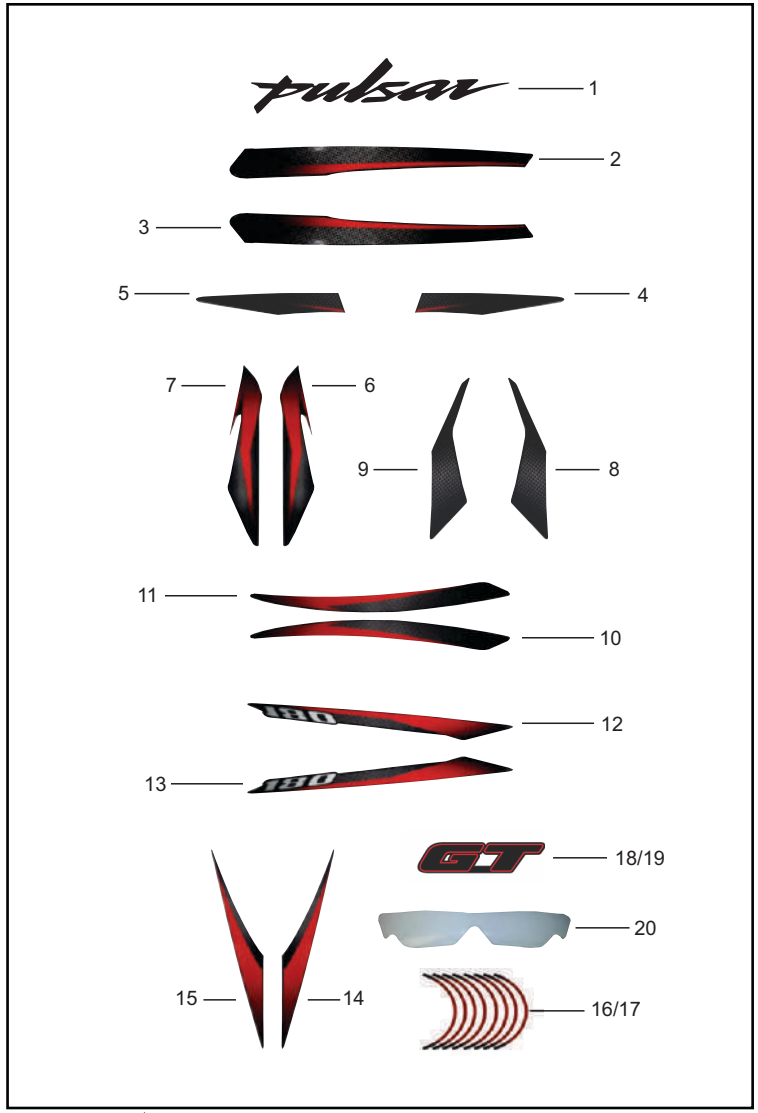

FIG. No.	PARTE No.	DESCRIPCIÓN	CANT. VEH.		OBSERVACIÓN
			180 UG	180 GT BS-IV	
16	20006472	Calcomanía Rin Del. - Tras. Derecha	-	4	Moto Negro - Gris
	20006442		-	4	Moto Negro - Rojo
17	20006873	Calcomanía Rin Del. - Tras. Izquierda	-	4	Moto Negro - Gris
	20006870		-	4	Moto Negro - Rojo
18	5043/00	Calcomanía Enfocador Superior Derecha	-	1	
19	5044/00	Calcomanía Enfocador Superior Izquierda	-	1	
20	DH141020	Calcomanía Protectora Tanque Gasolina	-	1	

FIGURA N° 60: ACCESORIOS (PULSAR 180 GT BS-IV PRO)

FIG. No.	PARTE No.	DESCRIPCIÓN	CANT. VEH.		OBSERVACIÓN
			180 UG	180 GT BS-IV	
1	20000185	Soporte Cortaviento Derecho	-	1	
2	20000183	Soporte Cortaviento Izquierdo	-	1	
3	20000836	Cortaviento Derecho	-	1	
4	20000838	Cortaviento Izquierdo	-	1	
5	20004995	Slider	-	1	

NOTAS IMPORTANTES

Pág. Nº	Ítem Nº	Referencia Actual	Referencia Nueva	Descripción	Observaciones
9	11	DK101118	DK101717	Piñón de 1a.	El Piñón nuevo (DK101717) es intercambiable siempre y cuando se cambie también el piñón de 4a. (DK101718)
9	13	DK101106	DK101718	Piñón de 4a.	El Piñón nuevo (DK101718) es intercambiable siempre y cuando se cambie también el piñón de 1a. (DK101717)
9	16	DK101107	DK101720	Piñón de 5a.	El Piñón nuevo (DK101720) es intercambiable siempre y cuando se cambie también el piñón de 2a. (DK101719)
9	18	DH101333	DK101719	Piñón de 2a.	El Piñón nuevo (DK101719) es intercambiable siempre y cuando se cambie también el piñón de 5a. (DK101720)
11	5	DK101382	DK101732	Selector Cambios	El selector nuevo (DK101732) es intercambiable con el selector (DK101382) siempre y cuando no se utilice el buje (DK101135)
60	5	52DK5507	DH161415	Tapa Lateral Derecha Sin Pintar	La tapa de referencia 52DK5507 se asegura con llave mientras que la tapa de referencia DH161415 se asegura con tornillo. La nueva tapa es intercambiable siempre y cuando se cambie también la platina DH121020 por la DH161416 y adicionando el tornillo JD171016, la arandela 39178924 y la tuerca DJ181065

LISTA DE KITS

Ítem	Referencia	Descripción	Contenido del Kit		
			Referencia	Descripción	Cant.
1	36DH4019	Kit Filtro Centrífugo	39220011	Arandela Piñón Primario	1
			NA	Junta Tapa Filtro Aceite	1
			NA	Tornillo Estrella	1
			DH101066	Unión Conducto Aceite	1
			DH101067	Resorte Filtro Aceite	1
			39219908	Pin Pasador	1
2	36DK0036	Kit Sprocket y Cadena	NA	Sprocket 39T	1
			DK151010	Cadena 520x104l (de O'ring)	1
			DV101048	Piñón Salida 14T	1
3	36DS1001	Kit Anillos Reten Culata	39239121	Anillo Retenedor	2
			39128321	Anillo Retenedor	2
4	DK101326	Kit Resortes Válvula	DK101247	Arandela Resorte Válvula	1
			NA	Resorte Interno Válvula	1
			NA	Resorte Externo Válvula	1
			DK101246	Arandela Resorte Válvula	1

ÍNDICE DE REFERENCIAS

PARTE No.	FIG. No.	PAG. No.
020211/00	18	64
020226/00	4	59
020227/00	3	59
020982/00	9	56
030622/00	14	33
112-003	5	65
112-004	6	65
120/80-17-MR136-TL	5	35
120/80-17-NR57-TL	5	35
20000081	2	34
20000122	8	56
20000154	6	34
20000159	11	44
20000183	2	78
20000185	1	78
20000533	25	72
20000836	3	78
20000838	4	78
20004754	17	70
20004825	3	70
20004826	4	70
20004827	5	70
20004828	6	70
20004829	7	70
20004830	8	70
20004831	9	70
20004832	10	70
20004833	11	70
20004834	12	70
20004835	13	70
20004868	14	70
20004921	15	70
20004993	1	44
20004995	18	70

PARTE No.	FIG. No.	PAG. No.
20004995	24	72
20004995	5	78
20005491	7	72
20005492	8	72
20005493	3	72
20005494	4	72
20005495	5	72
20005496	6	72
20005497	9	72
20005498	10	72
20005499	11	72
20005500	12	72
20005501	13	72
20005502	14	72
20005503	15	72
20005504	16	72
20005505	17	72
20005506	18	72
20005507	19	72
20005508	20	72
20005509	21	72
20005510	22	72
20005966	3	59
20005967	4	59
20006430	3	73
20006430	3	76
20006431	2	73
20006431	2	76
20006432	9	74
20006432	9	76
20006433	8	73
20006433	8	76
20006434	11	74
20006434	11	76

PARTE No.	FIG. No.	PAG. No.
20006435	10	74
20006435	10	76
20006436	13	74
20006436	13	76
20006437	12	74
20006437	12	76
20006438	15	74
20006438	15	76
20006439	14	74
20006439	14	76
20006440	7	73
20006440	7	76
20006441	6	73
20006441	6	76
20006442	16	75
20006442	16	76
20006443	5	73
20006443	5	76
20006444	4	73
20006444	4	76
20006447	3	73
20006448	2	73
20006449	11	74
20006450	10	74
20006451	13	74
20006452	12	74
20006453	15	74
20006454	14	74
20006455	7	73
20006456	6	73
20006457	16	75
20006458	5	73
20006459	4	73
20006462	3	73

PARTE No.	FIG. No.	PAG. No.
20006462	3	76
20006463	2	73
20006463	2	76
20006464	11	74
20006464	11	76
20006465	10	74
20006465	10	76
20006466	13	74
20006466	13	76
20006467	12	74
20006467	12	76
20006468	15	74
20006468	15	76
20006469	14	74
20006469	14	76
20006470	7	73
20006470	7	76
20006471	6	73
20006471	6	76
20006472	16	75
20006472	16	76
20006473	5	73
20006473	5	76
20006474	4	73
20006474	4	76
20006477	3	73
20006478	2	73
20006479	11	74
20006480	10	74
20006481	13	74
20006482	12	74
20006483	15	74
20006484	14	74
20006485	7	73

PARTE No.	FIG. No.	PAG. No.
20006486	6	73
20006487	16	75
20006488	5	73
20006489	4	73
20006870	17	75
20006870	17	77
20006871	17	75
20006872	17	75
20006873	17	75
20006873	17	77
20626120	5	35
20695220	2	35
2104200	2	35
22150451	19	32
2263000	5	35
28101174	24	15
30141039	7	50
30151069	5	39
30151082	17	41
30151095	9	44
30151105	6	39
30161157	2	34
30191038	16	42
30191048	15	57
30201029	6	56
30201085	13	57
30201104	12	57
31101173	4	7
31121006	8	6
31201079	18	44
31201079	8	45
33141008	3	2
33141008	12	50
36DH1601	20	51

PARTE No.	FIG. No.	PAG. No.
36DH1902	15	37
36DH4010	2	21
36DH4011	14	23
36DH4015	14	44
36DH4019	7	7
36DH4019	1	80
36DH4020	8	55
36DH4021	2	3
36DH4021	1	6
36DH4021	3	13
36DH4021	12	16
36DH4021	3	18
36DH4021	4	23
36DH4030	4	5
36DH4034	1	66
36DH4035	4	66
36DH4037	1	66
36DH4038	4	66
36DH4172	17	42
36DH4173	17A	42
36DH4174	13	42
36DH4175	23	43
36DH4176	12	42
36DH4177	25	43
36DH4178	9	42
36DH4179	22	43
36DH4180	27	43
36DH4183	5	42
36DH4184	3	42
36DJ1004	7	4
36DJ4017	1	16
36DJ4023	10	66
36DJ4024	10	66
36DJ4026	1	16

PARTE No.	FIG. No.	PAG. No.
36DJ4028	1	1
36DJ4028	14	3
36DJ4029	1	23
36DJ4030	28	47
36DJ4082	1	16
36DK0007	7	7
36DK0009	15	23
36DK0011	4	28
36DK0012	18	31
36DK0013	5	32
36DK0015	5A	21
36DK0015	5A	22
36DK0033	13	59
36DK0034	12	44
36DK0036	17	39
36DK0036	6	41
36DK0036	2	80
36DK0038	20	19
36DK0039	4	5
36DK0069	17	42
36DK0070	17A	42
36DK0076	1	27
36DK0077	15A	27
36DK0084	7	66
36DK0088	7	66
36DS1001	11	3
36DS1001	3	80
36DU1901	11	46
36DV0007	4	30
36DV0007	22	49
36JC0006	8	44
36JC0007	9	39
36JG0011	4	30
36JG0011	22	49

PARTE No.	FIG. No.	PAG. No.
39019811	15	42
39020111	7	23
39024211	12	33
39029215	21	32
39042215	10	34
39071111	6	33
39071411	15	31
39071601	16	55
39072211	26	40
39074011	11	50
39075201	3	14
39078708	3	34
39079415	24	39
39080808	14	42
39084001	3	36
39090012	4	36
39096315	14	32
39097204	10	27
39099906	9	18
39099906	10	16
39104011	14	28
39104119	3	16
39106204	24	10
39106901	9	32
39107504	9	1
39118011	26	47
39118415	17	47
39119704	6	11
39122411	10	31
39122411	12	39
39122515	4	54
39128215	17	32
39128321	11	18
39128321	3	80

PARTE No.	FIG. No.	PAG. No.
39128321	5	3
39150711	3	57
39152401	17	55
39155304	10	46
39155604	7	51
39162011	9	8
39166005	1	3
39167204	3	8
39167204	7	33
39167304	12	5
39167404	8	3
39167404	11	8
39167404	22	17
39167404	9	19
39167404	2	25
39167704	16	14
39168004	6	30
39168004	19	47
39168004	6	54
39168004	10	56
39168104	8	59
39168606	8	8
39168606	4	25
39168904	11	6
39177802	2	52
39178001	11	20
39178001	14	22
39182912	16	31
39188020	11	19
39190204	8	12
39190204	5	24
39190204	5	51
39190701	19	55
39190701	4	52

PARTE No.	FIG. No.	PAG. No.
39190701	4	56
39193120	6	7
39194304	19	47
39194404	10	26
39194404	9	57
39195604	4	57
39196704	10	28
39196704	3	29
39197015	5	23
39197015	5	29
39197215	5	56
39199020	18	16
39199715	9	31
39199715	14	39
39199819	13	12
39201719	5	4
39203804	15	41
39206004	12	34
39213217	5	6
39214124	4	55
39215220	17	27
39215220	5	8
39215704	7	28
39215704	9	29
39215811	2	9
39215911	10	9
39216011	9	9
39216511	3	7
39216611	15	9
39218006	9	13
39218006	29	15
39218106	28	15
39218106	2	6
39218520	12	8

ÍNDICE DE REFERENCIAS

PARTE No.	FIG. No.	PAG. No.
39224120	6	36
39231004	5	59
39231004	12	28
39231004	7	29
39231004	20	42
39231204	10	29
39236615	17	31
39238104	2	50
39238315	14	12
39238315	5	44
39239121	3	80
39241204	8	28
39242001	11	33
39242411	8	51
39242704	16	47
39244011	9	4
39244311	17	16
39244811	27	15
39244811	12	6
39247504	17	44
39247504	9	45
39248104	8	59
39253105	2	14
39253204	8	1
39253921	3	1
39255717	7	8
39256611	15	39
39258320	4	13
39258320	17	14
39259201	3	56
39260120	6	13
39260320	18	14
39260607	7	11
39260801	10	3

PARTE No.	FIG. No.	PAG. No.
39264715	6	1
39266921	14	5
39268620	1	39
39268720	4	39
3982/00	2	66
3983/00	3	66
3984/00	5	66
3985/00	6	66
3986/00	11	66
3987/00	12	66
3988/00	8	66
3989/00	9	66
3990/00	2	66
3991/00	3	66
3992/00	5	66
3993/00	6	66
3994/00	11	66
3995/00	12	66
3996/00	8	66
3997/00	9	66
4047/00	18	67
4047/00	13	68
4124/00	18	64
4300/00	1	61
4300/00	1	62
4302/00	2	61
4303/00	3	61
4304/00	4	61
4305/00	5	61
4306/00	6	61
4307/00	7	61
4308/00	6	61
4309/00	7	61
4310/00	8	61

PARTE No.	FIG. No.	PAG. No.
4311/00	9	61
4312/00	10	61
4313/00	11	61
4314/00	12	61
4315/00	13	61
4316/00	12	61
4317/00	13	61
4318/00	14	61
4319/00	14	61
4413/00	4	62
4415/00	13	62
4415/00	2	63
4416/00	2	62
4417/00	3	62
4418/00	5	62
4419/00	6	62
4420/00	7	62
4421/00	8	62
4422/00	9	62
4423/00	10	62
4424/00	11	62
4425/00	12	62
4426/00	2A	62
4427/00	3A	62
4436/00	2B	62
4437/00	3B	62
4472/00	16	62
4472/00	7	65
4475/00	18	62
4476/00	3	65
4478/00	4A	62
4479/00	4B	62
4491/00	4	65
4509/00	1	63

PARTE No.	FIG. No.	PAG. No.
4510/00	1	63
4511/00	1	63
4512/00	6	63
4513/00	7	63
4514/00	8	63
4515/00	9	63
4516/00	10	63
4517/00	11	63
4518/00	12	63
4519/00	13	63
4520/00	14	63
4521/00	15	63
4522/00	16	63
4523/00	17	64
4547/00	6A	63
4548/00	7A	63
4549/00	10A	63
4550/00	11A	63
4551/00	12A	63
4552/00	13A	63
4553/00	14A	63
4554/00	15A	63
4555/00	16A	63
4556/00	17A	64
4615/00	1	63
4683/00	19	64
4684/00	19	64
4899/00	14	67
4910/00	15	67
5043/00	15	67
5043/00	9	68
5043/00	18	75
5043/00	18	77
5044/00	14	67

PARTE No.	FIG. No.	PAG. No.
5044/00	10	68
5044/00	19	75
5044/00	19	77
5068/00	11	68
5069/00	12	68
5074/00	1	68
5075/00	2	68
5076/00	5	68
5077/00	6	68
5078/00	7	68
5079/00	8	68
5080/00	3	68
5081/00	4	68
52DH0153	13	27
52DH0169	1	25
52DH0177	10	8
52DH0624	1	18
52DH0686	1	18
52DH1317	1	18
52DJ0373	2	60
52DJ0374	3	60
52DJ0390	1	16
52DJ0449	9	50
52DK0013	13	33
52DK0013	8	60
52DK0027	7	60
52DK5506	4	60
52DK5507	5	60
56DJ3X1Y	1	32
56DJ3Y1Y	2	32
56DJ4E1Y	13	27
5725	11	24
5726	12	24
5745	11	24

ÍNDICE DE REFERENCIAS

PARTE No.	FIG. No.	PAG. No.
5746	12	24
5800-GT	11	24
5801	12	24
5801-GT	12	24
59020001	11	51
59040005	16	48
59040017	4	29
59040040	2	33
59040041	13	28
59040041	8	29
59040043	11	28
59040048	2	38
59100002	1	26
59110002	9	4
59200006	17	14
59200006	5	13
59200007	23	14
59200007	9	27
59200027	11	13
59200028	12	8
59200028	19	14
59200029	19	14
59210006	5	14
59210019	4	53
5965/00	11	24
5966/00	12	24
59943E	11	24
59947E	12	24
60111415	24	58
6326/00	11	66
6327/00	12	66
6471/00	14	71
6616/00	5	71
6617/00	6	71

PARTE No.	FIG. No.	PAG. No.
6618/00	9	71
6619/00	10	71
6620/00	7	71
6621/00	8	71
6622/00	11	71
6623/00	12	71
6624/00	13	71
6642/00	3	71
6643/00	4	71
90/90-17-MR-136-TL	2	35
90/90-17-NF53-TL	2	35
AA101437	24	10
AA101437	8	13
AA121045	4	21
AA141048	12	22
AL201012	19	58
AP101043	5	18
CL201023	12	55
CS101128	13	5
DD101062	15	5
DD111012	15	26
DD111046	15	20
DD121007	9	6
DD141227	10	50
DD161071	9	23
DD161071	13	32
DE151008	15	36
DE151012	16	36
DE151043	7	38
DE151045	8	38
DE151046	4	38
DE151046	10	42
DE151047	5	38
DE151047	9	42

PARTE No.	FIG. No.	PAG. No.
DE151048	3	38
DE191010	8	42
DE191043	1	37
DF161102	9	34
DF181098	3	55
DG101029	4	4
DG101339	2	45
DG101418	7	16
DG101418	2	18
DG101456	21	14
DG101498	11	1
DG101498	10	14
DG111008	8	26
DG121002	10	22
DG141028	5	50
DG151005	8	36
DG151007	9	36
DG151008	12	36
DG151008	2	41
DG161121	13	51
DG161124	10	23
DG171006	4	31
DG171018	5	31
DG171019	3	31
DG171020	11	31
DG171022	8	31
DG171034	6	31
DG171038	14	31
DG181008	2	33
DG181008	4	46
DG181008	18	48
DG181042	3	30
DG181048	2	30
DH101018	11	16

PARTE No.	FIG. No.	PAG. No.
DH101048	7	5
DH101064	10	7
DH101065	12	7
DH101066	14	7
DH101066	1	80
DH101067	15	7
DH101067	1	80
DH101072	2	8
DH101079	4	9
DH101084	8	9
DH101111	12	9
DH101116	21	10
DH101141	4	16
DH101142	5	16
DH101143	15	12
DH101144	2	12
DH101146	3	11
DH101152	23	17
DH101154	12	16
DH101157	10	18
DH101163	16	27
DH101172	7	27
DH101180	16	19
DH101195	11	7
DH101197	2	16
DH101199	6	26
DH101203	20	14
DH101235	5	9
DH101246	22	14
DH101272	10	1
DH101275	20	16
DH101275	1	19
DH101295	8	4
DH101302	12	23

PARTE No.	FIG. No.	PAG. No.
DH101319	17	9
DH101333	18	9
DH101373	13	8
DH101380	7	26
DH101381	5	26
DH101385	9	14
DH101385	5	27
DH101386	4	26
DH101388	26	17
DH101388	12	18
DH101389	14	27
DH101390	25	15
DH101392	10	5
DH101393	3	12
DH101394	10	13
DH101396	2	7
DH101412	6	5
DH101414	10	6
DH101424	6	8
DH101487	7	13
DH101493	4	11
DH101496	9	11
DH101508	3	3
DH101509	7	12
DH101521	11	23
DH101544	16	16
DH101581	8	14
DH101581	4	27
DH101607	12	23
DH101608	16	23
DH101628	9	7
DH101628	6	19
DH101648	15	19
DH101661	11	14

ÍNDICE DE REFERENCIAS

PARTE No.	FIG. No.	PAG. No.
DH101705	1	12
DH101718	22	14
DH101784	14	14
DH101896	3	13
DH102052	4	8
DH102053	4	8
DH102125	8	5
DH102139	2	23
DH102151	10	7
DH102152	12	7
DH102174	7	2
DH102175	8	2
DH102180	9	2
DH102180	13	3
DH102189	8	11
DH102201	5	1
DH102232	6	22
DH102263	11	23
DH102272	2	23
DH111012	9	3
DH111013	16	26
DH111015	14	26
DH111016	17	26
DH111081	2	26
DH111082	3A	26
DH111083	3	26
DH111084	11	27
DH121010	3	25
DH121011	14	16
DH121012	15	16
DH121035	5	25
DH121038	7	3
DH121101	9	20
DH121149	3	20

PARTE No.	FIG. No.	PAG. No.
DH121150	13	20
DH121168	13	20
DH121169	3	20
DH121171	2	20
DH121190	8	22
DH141020	5	63
DH141020	24	69
DH141020	19	70
DH141020	16	71
DH141020	20	75
DH141020	20	77
DH141023	3	50
DH141024	6	50
DH141050	1	50
DH151029	10	44
DH161046	2	24
DH161053	16	32
DH161056	18	32
DH161066	7	34
DH161100	15	32
DH161121	4	34
DH161133	1	51
DH161145	5	34
DH161146	8	34
DH161155	8	23
DH161155	11	32
DH161157	12	32
DH161158	8	50
DH161158	14	51
DH161189	2	28
DH161189	11	29
DH161190	3	28
DH161190	12	29
DH161273	9	28

PARTE No.	FIG. No.	PAG. No.
DH161415	5	60
DH161416	13	22
DH161429	7	57
DH171019	7	31
DH171019	13	36
DH171019	13	39
DH171019	20	41
DH181009	28	49
DH181052	7	55
DH181119	24	47
DH191007	12	46
DH191008	13	46
DH191012	15	44
DH191017	23	47
DH191068	13	46
DH201065	13	34
DJ101004	1	6
DJ101012	2	3
DJ101022	1	8
DJ101063	23	10
DJ101064	4	23
DJ101106	4	6
DJ101158	3	6
DJ101215	4	3
DJ101217	2	1
DJ101268	4	18
DJ101350	3	19
DJ101369	2	19
DJ101371	6	6
DJ101373	1	5
DJ101389	1	13
DJ101390	1	1
DJ101390	14	3
DJ101672	1	13

PARTE No.	FIG. No.	PAG. No.
DJ101689	1	8
DJ101711	1	1
DJ101711	14	3
DJ101712	1	13
DJ101738	9	3
DJ111092	9	26
DJ111098	9	26
DJ121022	6	3
DJ121041	1	20
DJ121044	4	20
DJ121051	2	20
DJ121053	5	20
DJ121054	6	20
DJ121055	7	20
DJ121056	8	20
DJ121057	12	20
DJ121059	14	20
DJ121068	3	21
DJ121070	10	20
DJ121071	1	21
DJ121079	1	20
DJ121081	7	22
DJ121082	3	22
DJ121087	1	22
DJ121089	5	2
DJ121090	4	3
DJ141008	13	29
DJ141008	6	51
DJ141056	16	50
DJ141072	6A	50
DJ151034	16	39
DJ151071	6	38
DJ151073	8	38
DJ151074	9	38

PARTE No.	FIG. No.	PAG. No.
DJ151075	10	38
DJ151121	15	44
DJ161012	8	18
DJ161069	4	33
DJ161072	8	56
DJ161079	11	59
DJ161080	12	59
DJ161122	20	32
DJ161126	3	32
DJ161127	4	32
DJ161128	7	32
DJ161129	8	32
DJ161132	7	30
DJ161133	8	30
DJ161186	6	32
DJ161228	8	18
DJ161229	9	55
DJ161247	7	57
DJ161272	9A	33
DJ161313	13	66
DJ161313	23	69
DJ161324	2	32
DJ161327	17	58
DJ161385	16	44
DJ161403	16	67
DJ161403	17	68
DJ161403	1	72
DJ161404	17	67
DJ161404	18	68
DJ161404	2	72
DJ161416	1	73
DJ161416	1	76
DJ171035	1	31
DJ171044	12	31

PARTE No.	FIG. No.	PAG. No.
DJ161385	16	44
DJ161403	16	67
DJ161403	17	68
DJ161403	1	72
DJ161404	17	67
DJ161404	18	68
DJ161404	2	72
DJ161416	1	73
DJ161416	1	76
DJ161438	48	60
DJ161439	48	60
DJ161440	48	60
DJ171035	1	31
DJ171044	12	31
DJ181011	15	47
DJ181033	2	55
DJ181037	6	55
DJ181065	12	51
DJ181069	15	55
DJ181090	20	55
DJ181090	6	60
DJ181119	5	52
DJ181120	14	55
DJ191025	4	37
DJ191026	5	37
DJ191027	6	37
DJ191028	7	37
DJ191029	8	37
DJ191030	9	37
DJ191031	10	37
DJ191034	13	37
DJ191035	14	37
DJ191054	7A	46
DJ191055	8	46

PARTE No.	FIG. No.	PAG. No.
DJ191056	11	37
DJ191057	3	37
DJ191057	32	47
DJ191061	1	53
DJ191069	7	46
DJ191071	1	52
DJ191081	7A	46
DJ191082	7	46
DJ191083	8	46
DJ191084	1	52
DJ191085	1	52
DJ201020	20	58
DJ201021	26	15
DJ201028	19	58
DJ201072	13	55
DJ201106	13	34
DJ201108	16	37
DJ201109	12	37
DJ201132	1	55
DJ201140	11	57
DJ201141	14	57
DJ201153	5	57
DJ201159	6	52
DJ201174	8	52
DJ201176	1A	55
DJ201181	29	47
DJ201190	7	52
DJ201195	20	47
DJ201202	11	26
DJ201205	5	57
DJ201206	2	54
DJ201207	1	54
DJ201246	20	47
DJ201250	5	57

PARTE No.	FIG. No.	PAG. No.
DJ201252	22	58
DJ201253	18	44
DJ201254	5	57
DJ201261	5	57
DJ221003	1	59
DJ221004	2	59
DJ221019	9	59
DJ221020	3	59
DJ221021	4	59
DK101072	13	19
DK101094	4	14
DK101097	6	14
DK101102	6	9
DK101103	3	9
DK101104	7	9
DK101105	14	9
DK101106	13	9
DK101107	16	9
DK101118	11	9
DK101126	14	19
DK101135	10	11
DK101144	19	9
DK101157	11	11
DK101159	1	11
DK101160	2	11
DK101176	6	27
DK101177	16	12
DK101180	9	12
DK101182	6	12
DK101185	11	12
DK101185	3	44
DK101185	4	45
DK101186	10	12
DK101186	3	45

PARTE No.	FIG. No.	PAG. No.
DK101187	12	12
DK101187	4	44
DK101187	5	45
DK101245	21	10
DK101246	4	80
DK101247	4	80
DK101248	13	7
DK101251	6	16
DK101253	4	12
DK101314	6	23
DK101314	10	32
DK101326	6	4
DK101326	4	80
DK101352	20	9
DK101380	13	14
DK101382	5	11
DK101386	8	5
DK101471	1	9
DK101480	13	16
DK101564	4	19
DK101565	7	19
DK101569	5	19
DK101570	18	19
DK101571	19	19
DK101573	12	19
DK101574	10	19
DK101592	7	6
DK101596	15	27
DK101605	2	27
DK101636	21	16
DK101636	16	19
DK101717	11	9
DK101718	13	9
DK101719	18	9

PARTE No.	FIG. No.	PAG. No.
DK101720	16	9
DK101721	16	9
DK101722	2	12
DK101725	5	12
DK101732	5	11
DK101733	1	12
DK101738	19	16
DK101748	1	4
DK101751	2	4
DK101755	3	4
DK101762	4	18
DK101770	25	17
DK101770	13	27
DK121008	7	21
DK121009	5	21
DK121009	5	22
DK121015	6	21
DK121015	4	22
DK121091	6	2
DK141013	17	50
DK141014	1	50
DK141017	19	51
DK141028	14	50
DK151008	1	36
DK151009	10	39
DK151009	1	41
DK151010	2	80
DK151012	19	39
DK151012	3	41
DK151013	20	39
DK151014	11	39
DK151015	23	39
DK151015	11	41
DK151022	2	39

ÍNDICE DE REFERENCIAS

PARTE No.	FIG. No.	PAG. No.
DK151022	13	41
DK151024	14	41
DK151026	3	35
DK151027	10	36
DK151028	7	36
DK151031	2	42
DK151033	5	42
DK151034	6	42
DK151036	25	40
DK151036	22	41
DK151041	22	43
DK151042	26	43
DK151043	24	43
DK151045	18	42
DK151050	4	35
DK151050	21	41
DK151054	1	38
DK151057	2	37
DK151063	7	42
DK151069	4	42
DK151070	23	43
DK151071	25	43
DK151072	19	43
DK151081	19	41
DK151082	18	41
DK151083	1	42
DK151084	3	42
DK151085	13	42
DK151088	11	42
DK151089	12	42
DK151090	21	43
DK151095	1	36
DK151096	10	36
DK161085	8	33

PARTE No.	FIG. No.	PAG. No.
DK161086	5	33
DK161096	1	28
DK161096	14	29
DK161098	1	33
DK161122	1	34
DK161123	9	51
DK161124	10	51
DK161137	1	32
DK161147	6	59
DK161148	7	59
DK161153	2	56
DK161159	5	28
DK161161	6	28
DK161161	6	29
DK161163	7	45
DK161164	9	33
DK161171	15	51
DK161172	16	51
DK161198	10	33
DK161209	3	52
DK161217	6	59
DK161218	7	59
DK161222	15	28
DK161223	16	28
DK161250	5	54
DK161308	1	32
DK161338	5	33
DK161415	1	29
DK161416	2	29
DK171003	2	31
DK171006	4	31
DK171011	1	31
DK171014	13	31
DK181006	7	48

PARTE No.	FIG. No.	PAG. No.
DK181007	6	48
DK181008	7	48
DK181009	29	49
DK181010	8	48
DK181011	10	48
DK181012	31	49
DK181013	30	49
DK181017	27	49
DK181018	15	48
DK181019	3	48
DK181020	26	49
DK181021	2	48
DK181022	12	48
DK181023	13	48
DK181024	23	49
DK181025	24	49
DK181027	1	46
DK181027	17	48
DK181028	25	49
DK181036	27	47
DK181038	2	46
DK181039	3	46
DK181043	15	47
DK181047	22	47
DK181050	5	30
DK181051	1	30
DK181053	1	48
DK181056	4	48
DK181057	5	48
DK181058	25	47
DK181060	3A	46
DK181062	2A	46
DK181063	1	46
DK181063	17	48

PARTE No.	FIG. No.	PAG. No.
DK181070	9	48
DK181071	14	48
DK181072	1	48
DK181073	11	48
DK181075	2	30
DK181081	3A	46
DK181082	21	47
DK181085	2A	46
DK181087	1	48
DK181090	4	48
DK181091	5	48
DK181092	9	48
DK181093	14	48
DK191011	3	53
DK191012	1	45
DK191013	6	44
DK191014	15	44
DK191014	6	45
DK201003	1	56
DK201037	1	57
DK201038	2	57
DK201065	13	50
DK201078	10	57
DK211001	1	24
DK211004	3	24
DK211007	8	24
DK211008	4	24
DK211012	1	24
DK211014	3	24
DK221024	10	59
DL181010	5	55
DL191014	9	46
DP161145	9	56
DS101071	24	17

PARTE No.	FIG. No.	PAG. No.
DS101084	7	1
DS101096	5	1
DS101154	5	7
DS101166	4	1
DS101215	8	16
DS101276	5	5
DS101333	3	4
DS101335	1	4
DS101336	2	4
DS101353	9	16
DS101353	7	18
DS101353	12	27
DS101366	8	4
DS121116	15	22
DS121117	8	21
DS121117	9	22
DS121126	11	22
DS151073	22	39
DS151073	8	41
DS151074	18	39
DS151074	5	41
DS161125	3	33
DS161224	6	30
DS191052	14	47
DS201025	18	58
DS211004	6	24
DS211005	7	24
DT402006	16	57
DV101042	3	18
DV101048	22	10
DV101048	2	80
GF201036	12	57
GH201012	3	54
JB401402	18	47

ÍNDICE DE REFERENCIAS

PARTE No.	FIG. No.	PAG. No.
JB591068	13	23
JC101001	1	7
JC101029	2	13
JC101033	4	18
JC101034	11	5
JC101035	9	5
JC101040	19	16
JC101045	1	14
JC101085	3	5
JC101086	2	5
JC101112	3	27
JC101114	3	27
JC101115	8	27
JC111022	12	26
JC111023	13	26
JC141015	3	51
JC141016	4	51
JC141017	2	51
JC141031	1	60
JC141037	3	63
JC141037	16	67
JC141037	17	68
JC141037	1	70
JC141037	1	71
JC141037	1	72
JC141038	4	63
JC141038	17	67
JC141038	18	68
JC141038	2	70
JC141038	2	71
JC141038	2	72
JC151002	8	39
JC151004	7	39
JC151007	27	40

PARTE No.	FIG. No.	PAG. No.
JC151008	11	44
JC151010	4	35
JC151010	28	40
JC151013	1	35
JC151013	14	36
JC151016	21	39
JC151016	9	41
JC151019	2	36
JC161002	2	32
JC161015	16A	28
JC161017	6	34
JC161028	15A	28
JC181022	20	49
JC181023	19	49
JC181024	21	49
JC181024	11	55
JC181029	24	47
JC191001	1	44
JC191002	7	44
JC191009	2	44
JC191010	6	44
JC201004	13	44
JC201005	13A	44
JC201006	19	44
JC201016	14	57
JC201017	5	46
JC201018	6	46
JC201021	30	47
JC201027	21	58
JC201039	11	34
JC201043	2	53
JC201045	18	47
JC201046	5	36
JC201051	1	55

PARTE No.	FIG. No.	PAG. No.
JD113814	11	2
JD113815	12	2
JD171018	18	51
JD401400	6	46
JD402217	23	58
JE541212	6	18
JF131806	1	38
JF401400	5	46
JF401401	6	46
JG131219	3	39
JG131219	10	41
JG171029	5	50
JG171086	4	50
JG401808	8	57
JL402004	16	57
JL581065	4	2
JL581066	2	2
JM171003	12	31
JM171004	11	31
JN131812	6	39
JW171007	17	51
JW401011	7	56
JW591028	3	23
KACA0516	2	50
KADA0814	5	59
KADF0610	25	58
KADF0630	13	2
KAEG0614	10	2
KAEG0614	12	3
KBBA0408	3	36
KBBA0525	2	22
KCBA0605	10	55
KCGA0505	15	50
KCGF0606	14	2

PARTE No.	FIG. No.	PAG. No.
KIT-441617/00	14	62
KIT-443637/00	15	62
KIT-451218/00	21	64
KIT-451415/00	20	64
KIT-452223/00	22	64
KIT-454748/00	23	64
KIT-455556/00	24	64
KJAB1019	12	14
KPAC6005	7	41
KPBC6202	6	36
KPBC6202	12	41
KPBC6302	16	41
LAC00020	25	47
LCA00002	4	41
LG001-TT	16	70
LG001-TT	23	72
MF12-9-4B-C-GEL	6	57
MF12-9-4B-C-SUN	6	57
MTX9A-BS-GEL-MEGA	6	57
MTX9A-BS-MEGA	6	57
PD131803	11	36
PD151006	3	30
PD511229	5	5
PD531029	13	7
PD551427	8	19
PD582200	1	2
PN000853-REP	17	62
PN000853-REP	1	65
PN000853-REP	14	68
PN005141-REP	19	62
PN005141-REP	2	65
PN005141-REP	22	69
PN100.096-BK	19	68
PN100.096-BL	19	68

PARTE No.	FIG. No.	PAG. No.
PN100.096-OR	19	68
PN100.096-RD	19	68
PN101.042-GR	15	71
PN112.003	15	68
PN112.004	16	68
PN112.06-REP	8	65
PN112.06-REP	21	69
PN112.07-REP	9	65
PN112.07-REP	20	68
TAPA-MOFLE/00	17	23
YDH13001	18	55
YDH19002	6	52
YDJ08001	1	23

FICHA TÉCNICA PULSAR 180 GT - GT BS-IV

CARACTERISTICAS	UNIDAD
Motor	4T, Monocilíndrico
Diámetro x Carrera	63.50 mm x 56.40 mm
Indicé de Compresión	9.5 +/- 0.5 : 1
Potencia Máxima	17 HP @ 8.500 rpm
Torque Máximo	14.22 Nm @ 6.500 rpm
Sistema de Ignición	CDI Digital con Microprocesador
Bujías	NGK CR8E o CHAMPION RG4HC (2 Unidades)
Tolerancia de Bujías	0.6 a 0.8 mm
Lubricación	Bomba Húmeda de Aceite, Forzada.
Arranque	Eléctrico
Transmisión	Mecánica 5 velocidades
FRENOS	
Freno Delantero	Freno de Disco Hidráulico
Freno Trasero	Bandas Expandibles
CAPACIDAD DEL TANQUE	
Lleno	15 Litros
Reserva	3.2 Litros
Reserva Utilizable	2 Litros
LLANTAS	
Llanta Delantera	90/90 x 17 49P TUBELESS
Presión Aire Llanta Delantera	28 PSI
Llanta Trasera	120/80 x 17 61P TUBELESS
Presión Aire Llanta Trasera (Solo)	28 PSI
Presión Aire Llanta Trasera (Con Parrillero)	30 PSI
SISTEMA ELECTRICO	
Bombillo Farola	35/35 W
Luz de Stop	LED
Luces Direccionales	10 W
Indicadores del Tablero	LED
Velocímetro	Análogo Digital
Pito	12 V
Batería	12V 9 AH
DIMENSIONES	
Largo x Ancho x Alto	2035 mm x 750 mm x 1165 mm (GT)
	2035 mm x 765 mm x 1115 mm (GT BS IV)
Distancia Entre Ejes	1350 mm. (GT)
	1345 mm. (GT BS IV)
Altura al Piso	165 mm.
Peso en Seco	147 Kg. (GT)
	145 Kg. (GT BS IV)

pulsar 180 GT

Identifica los repuestos BAJAJ comercializados con el respaldo de AUTECO

1. TOCAR Y SENTIR

Al tocar el holograma dorado no debe sentir diferencia de altura con la etiqueta de papel.

2. EFECTO DE CAMBIO

Si giras la etiqueta dorada 90° a la derecha deben verse las palabras GENUINE PARTS y BAJAJ.

3. TEXTO OCULTO

Cuando la etiqueta dorada es raspada, aparecerá la palabra "genuine"

4. IDENTIFICA EL COLOR DE LA ETIQUETA

Las etiquetas de los repuestos importados con el respaldo de AUTECO son color ROSADO.

¡RUEDA TRANQUILO Y SEGURO!

BAJAJ REPUESTOS ORIGINALES

COMPRA REPUESTOS ORIGINALES BAJAJ-AUTECO

¡A un súper precio!

auteco®

NUEVO*

MOBIL SUPER™ 4T ULTRA AUTECO®

Identifícalo por la tapa Roja

- Menor consumo de aceite
- Mayor vida útil del motor

* Nueva presentación etiqueta y nuevo empaque.

Mobil™ | auteco®